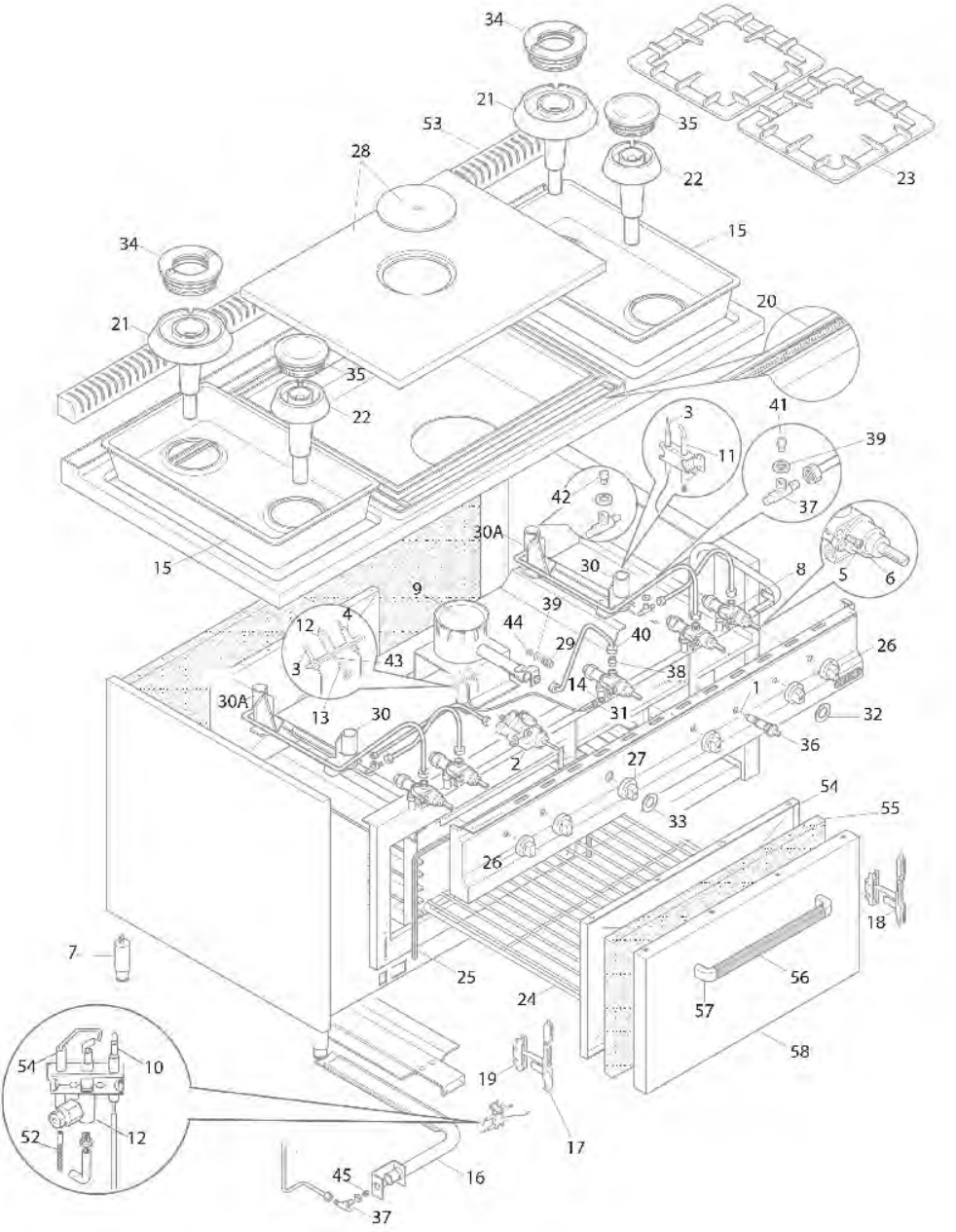
34
21
53
35
28
22
23
15
34
20
21
35
22
41
3
39
11
42
37
30A
30
8
5
6
15
9
39
4
12
44
40
29
26
3
43
38
14
1
30A
13
30
31
32
36
2
27
54
33
55
26
18
7
25
56
24
57
58
54
10
19
52
12
17
45
16
37