VUE A

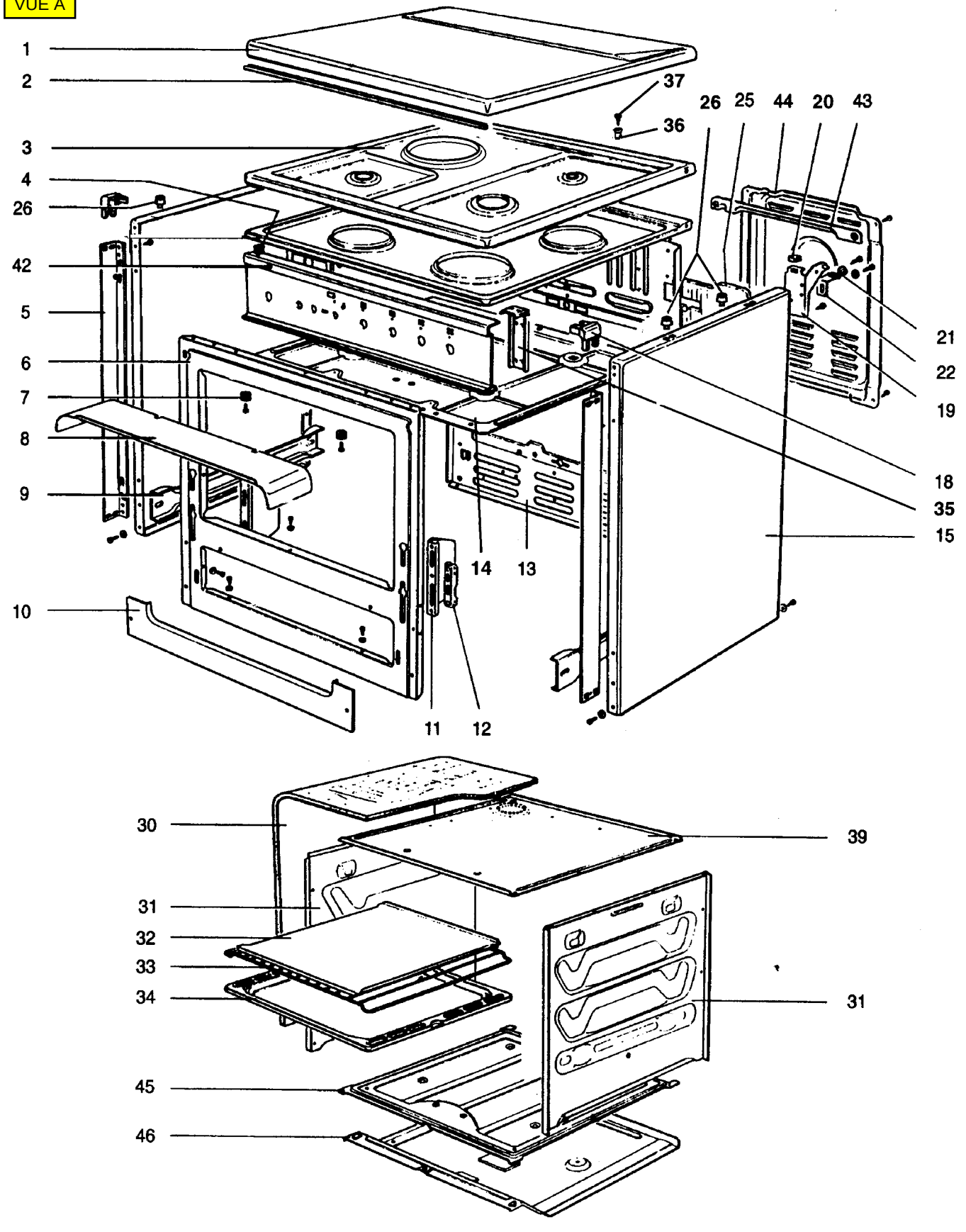
1
2
37
36
26
25
44
20
43
3
4
26
42
5
6
7
8
9
10
21
22
19
18
35
15
14
13
11
12
30
39
31
32
33
34
31
45
46

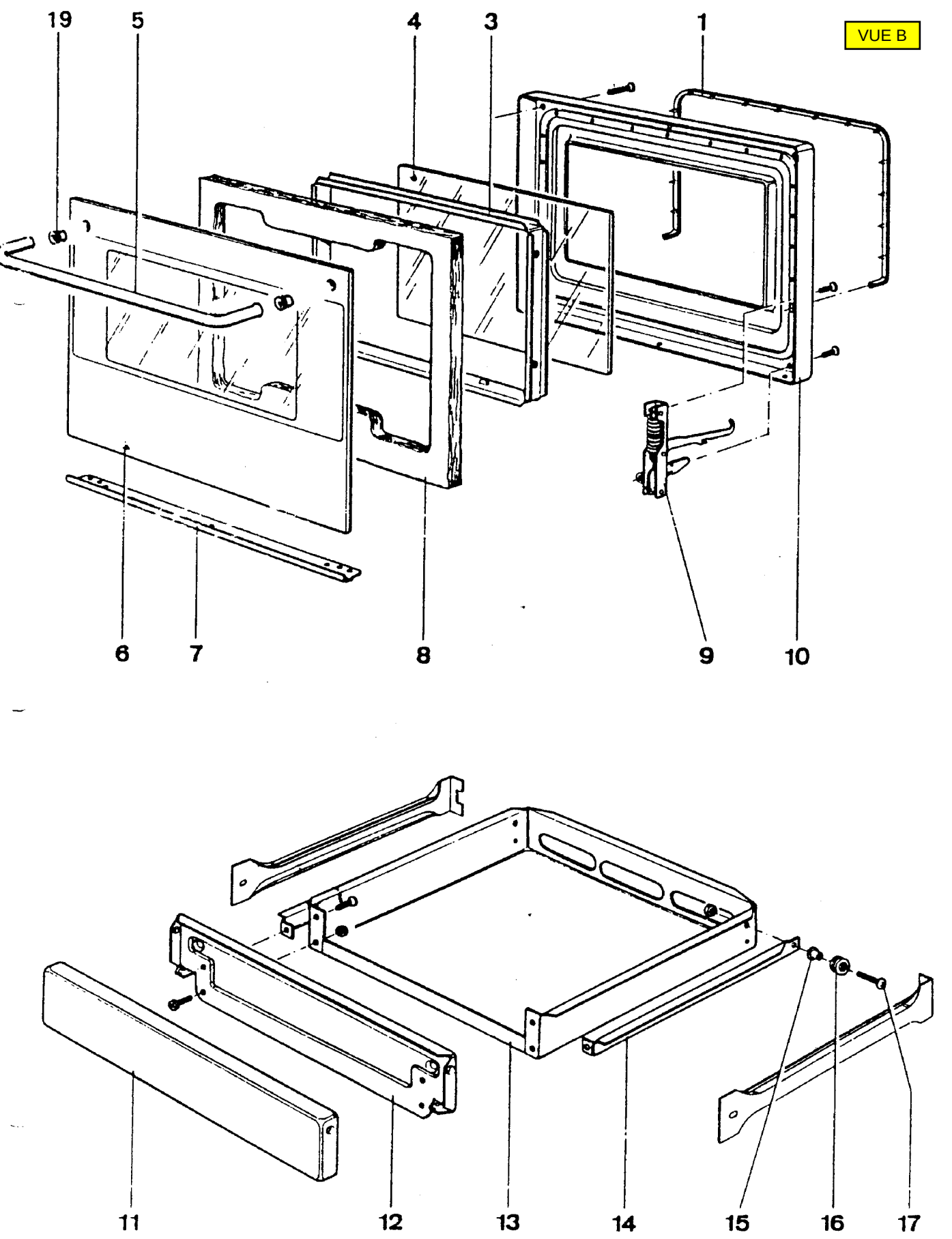
VUE B
19
5
4
3
1
6
7
8
9
10
11
12
13
14
15
16
17

VUE C

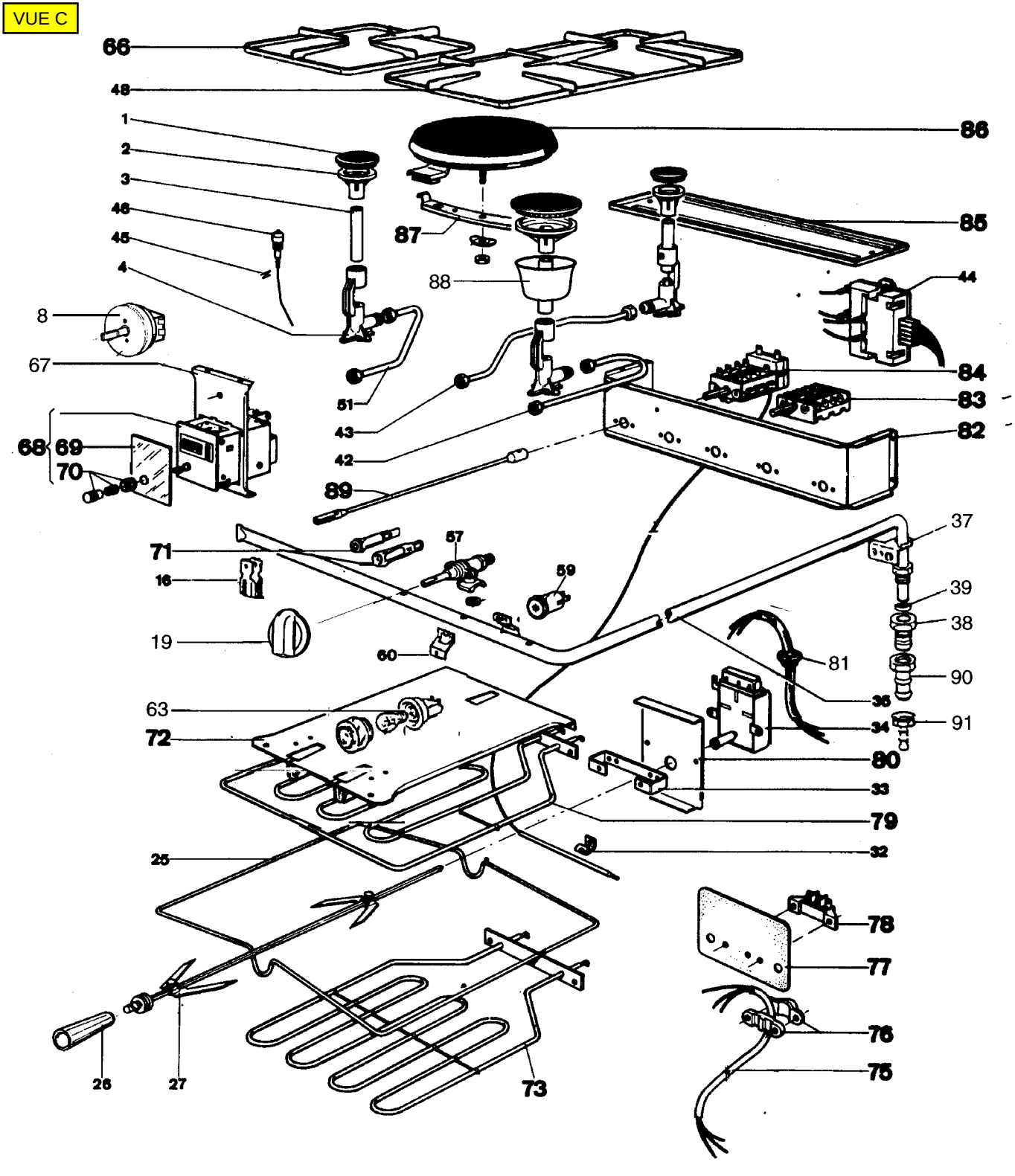
66
48
1
2
3
46
45
4
8
67
68
69
70
86
87
88
85
44
84
83
82
51
43
42
89
71
16
19
57
59
60
63
72
25
26
27
73
37
39
38
90
91
81
36
34
80
33
79
32
78
77
76
75