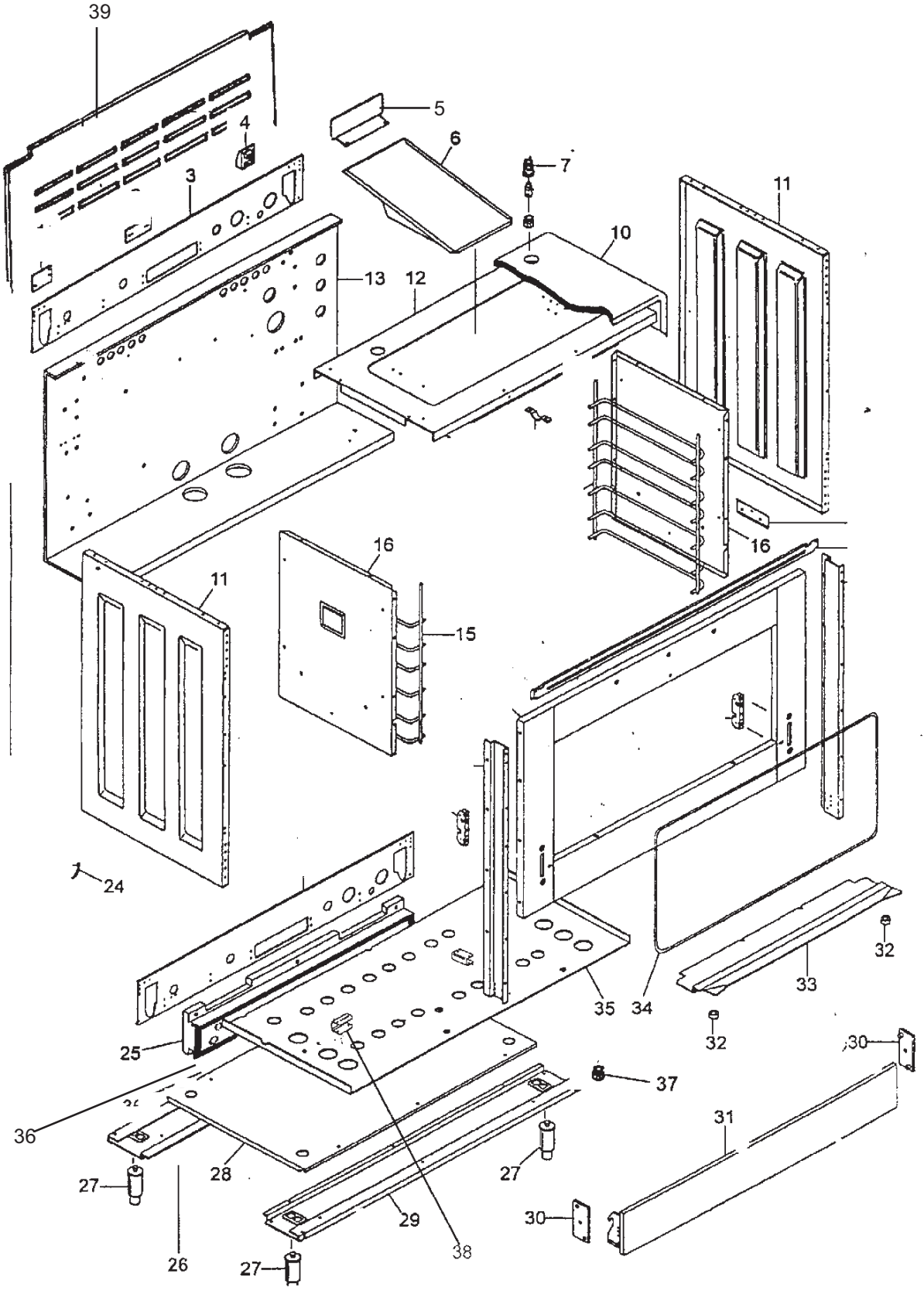
39
5
4
6
7
3
11
10
13
12
16
16
11
15
24
32
33
35
34
32
25
30
37
36
31
28
27
27
29
30
38
26
27

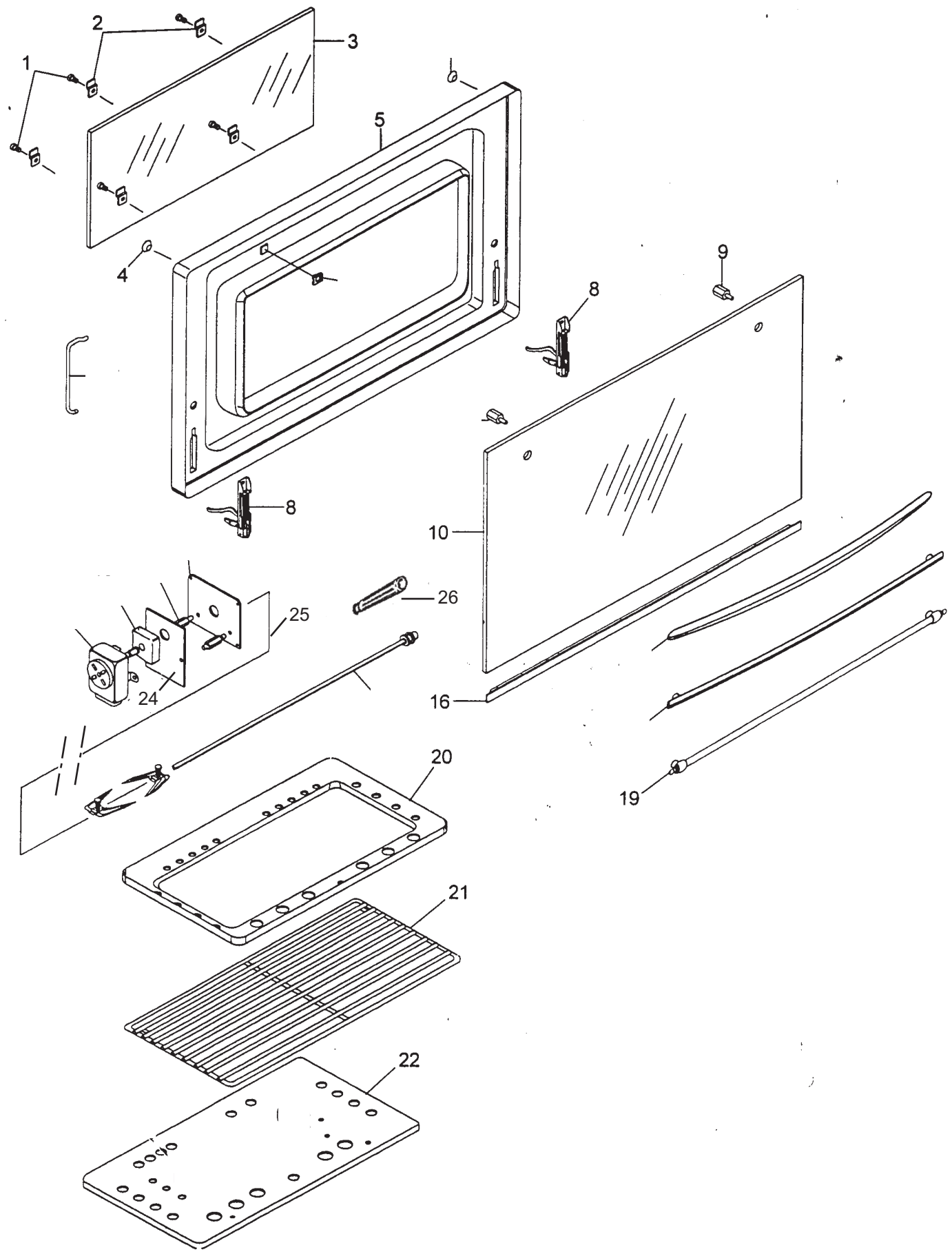
1
2
3
4
5
6
8
8
9
10
16
19
20
21
22
24
25
26

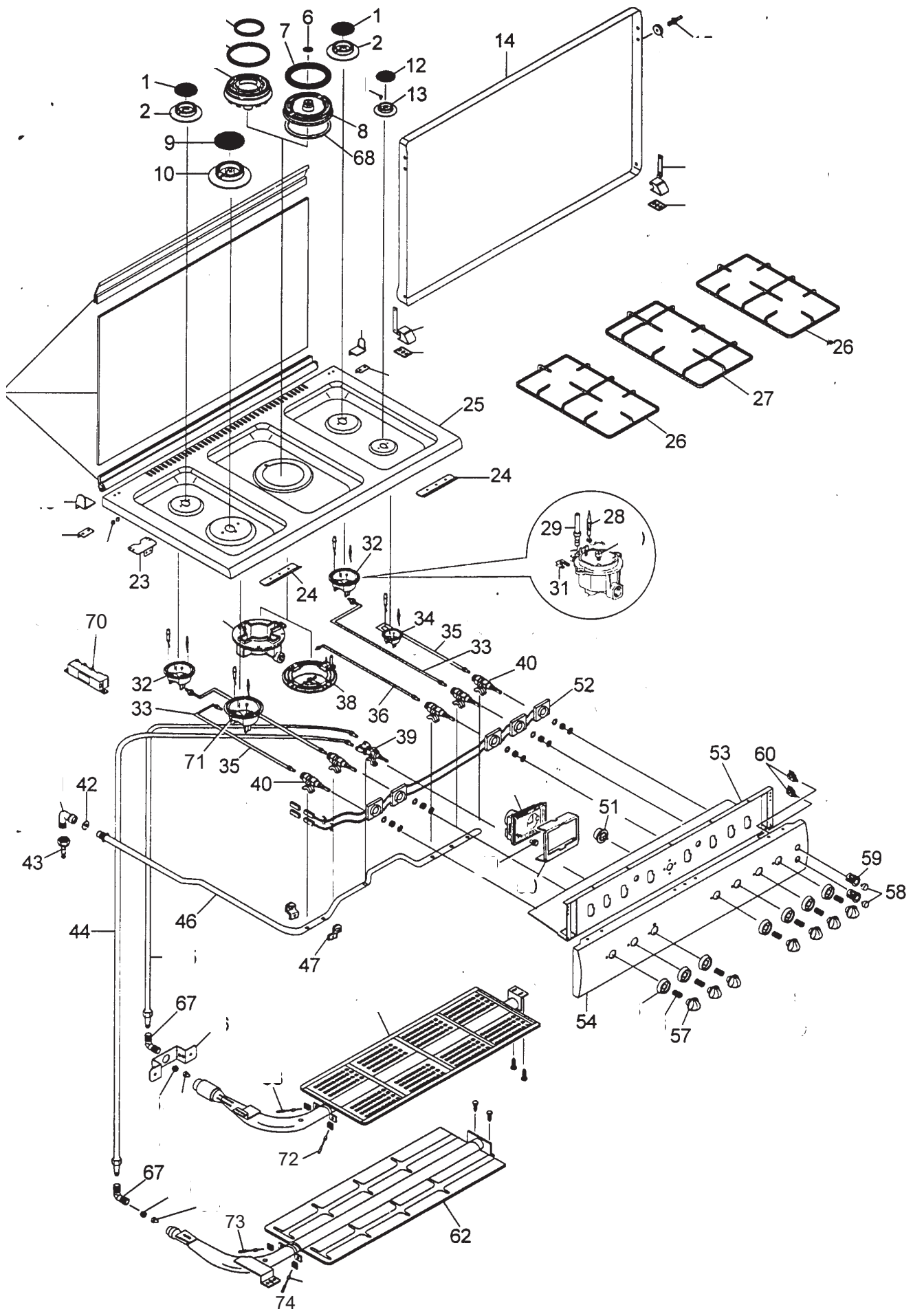

1
2
6
7
8
9
10
12
13
14
68
25
24
23
26
27
28
29
31
32
33
34
35
36
38
39
40
42
43
44
46
47
51
52
53
54
57
58
59
60
62
67
70
71
72
73
74

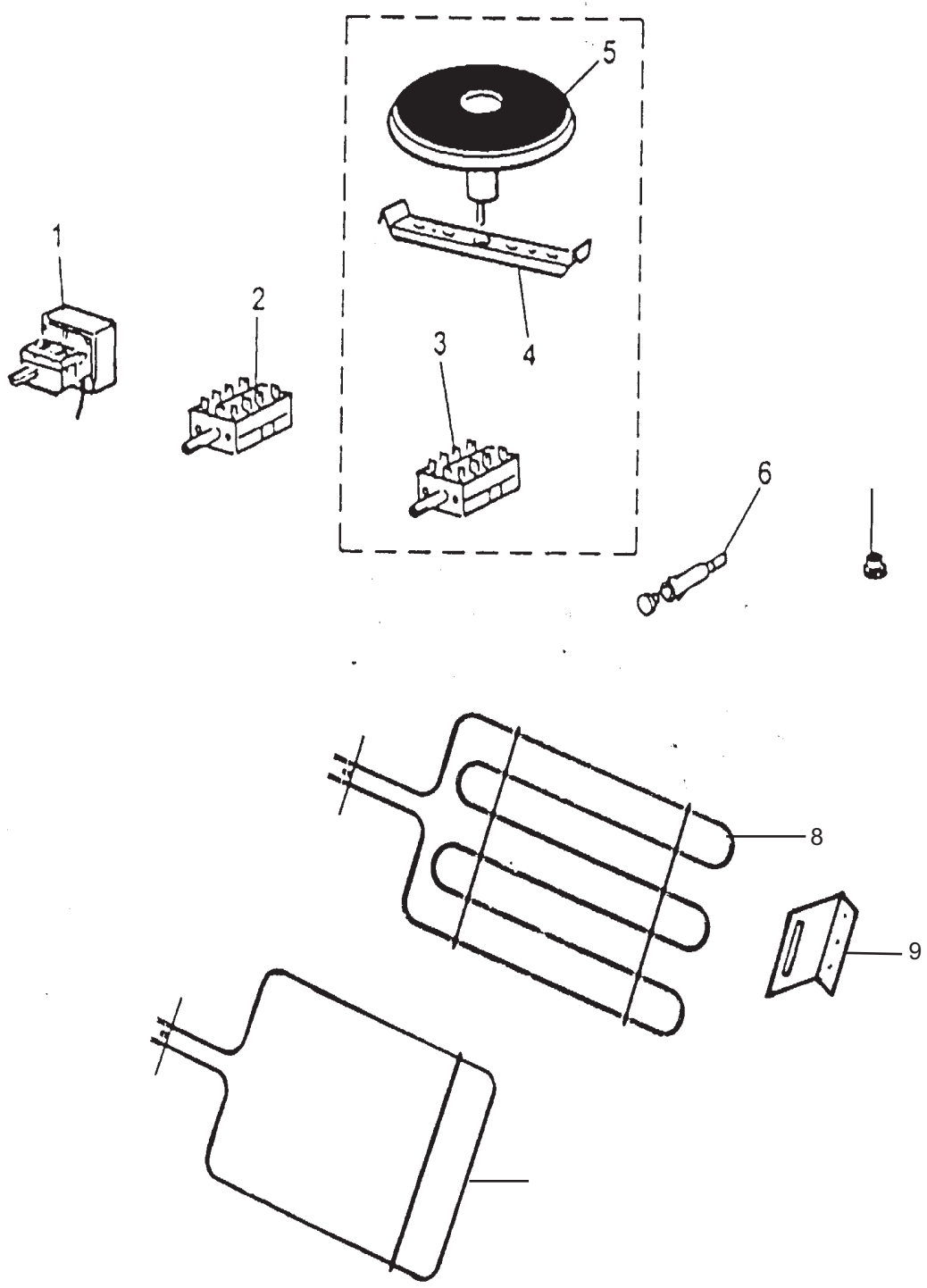
5
1
2
3
4
6
8
9