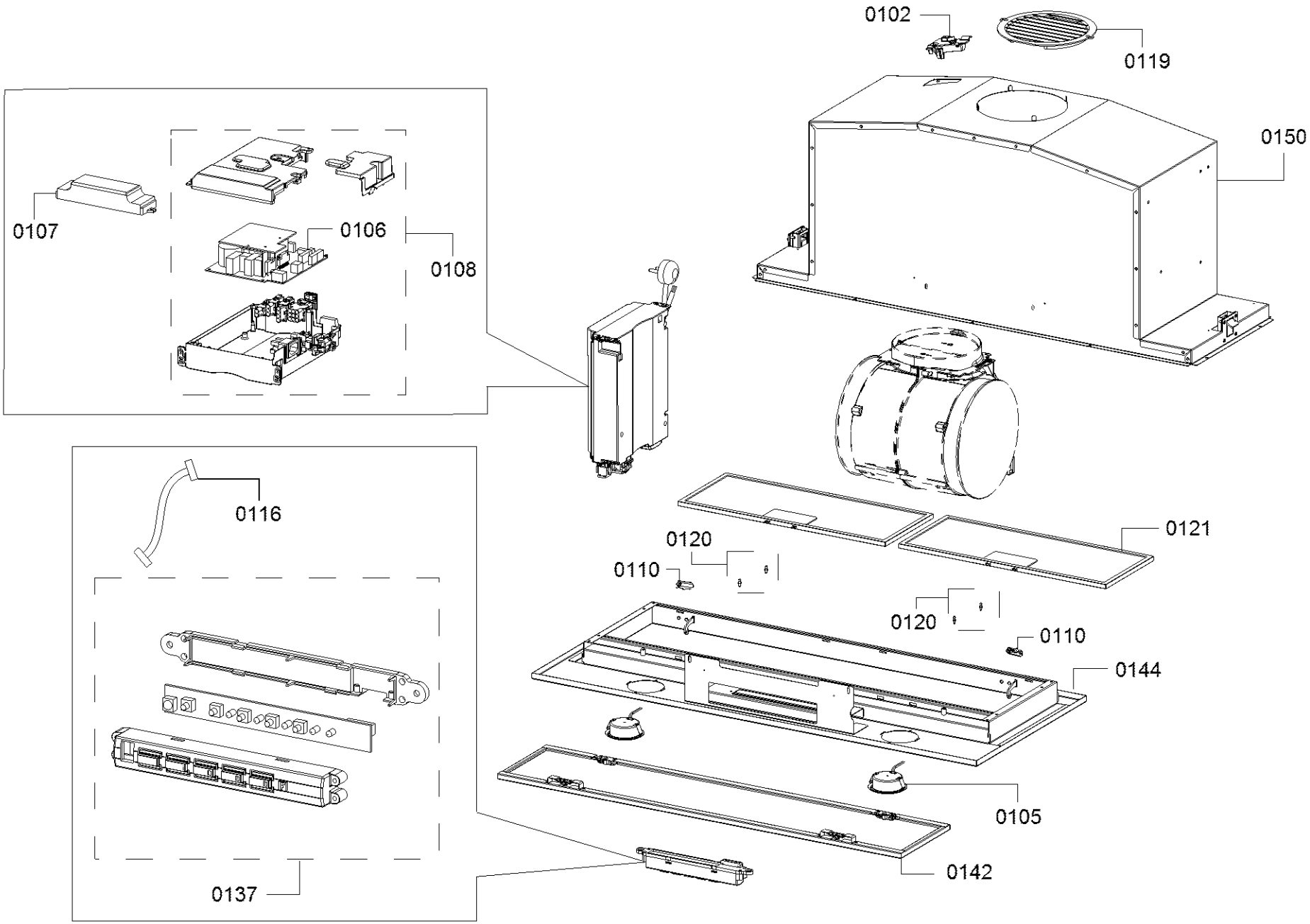
0102
0119
0150
0107
0106
0108
0116
0120
0110
0121
0144
0105
0142
0137

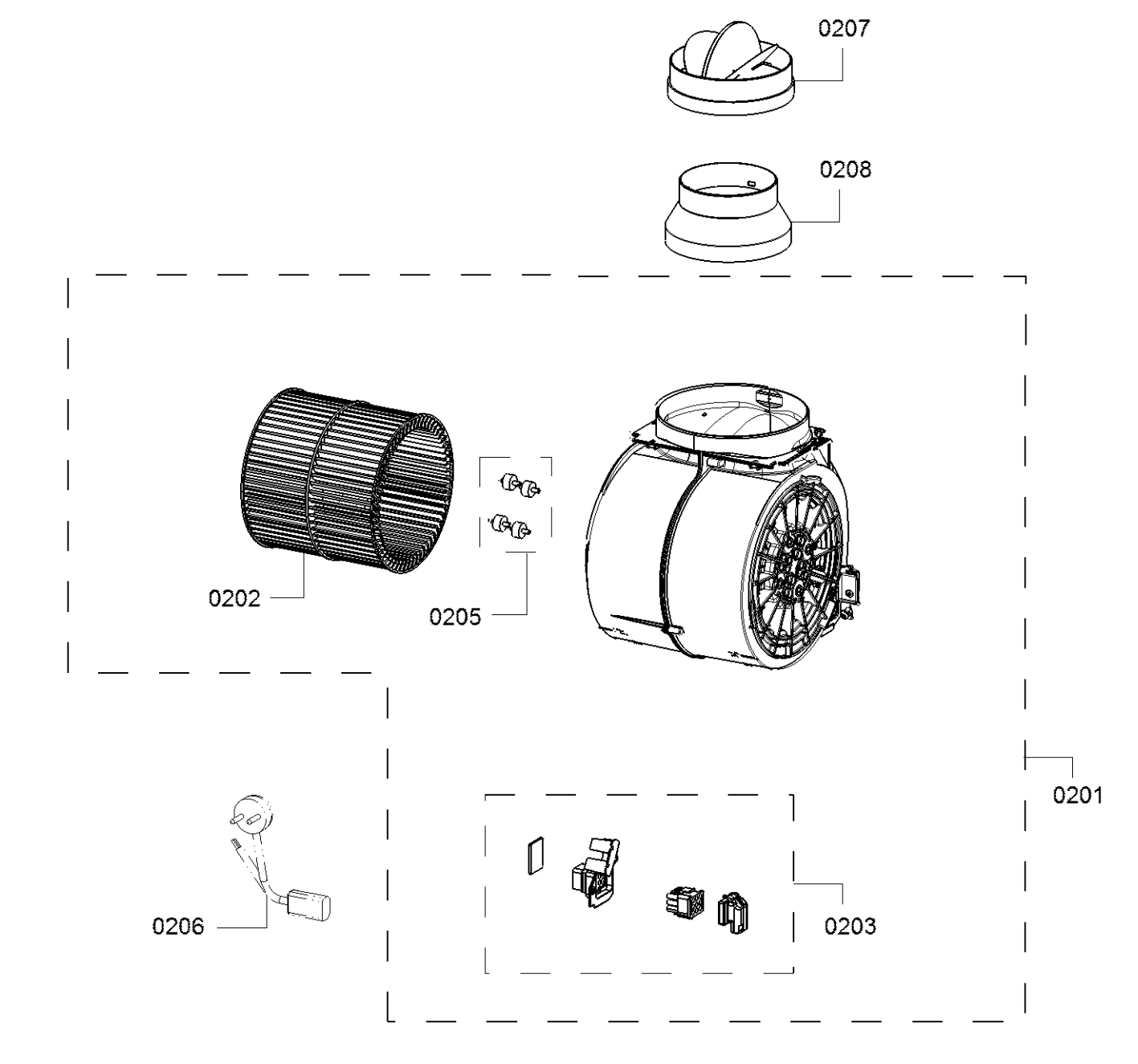
0207
0208
0202
0205
0201
0206
0203