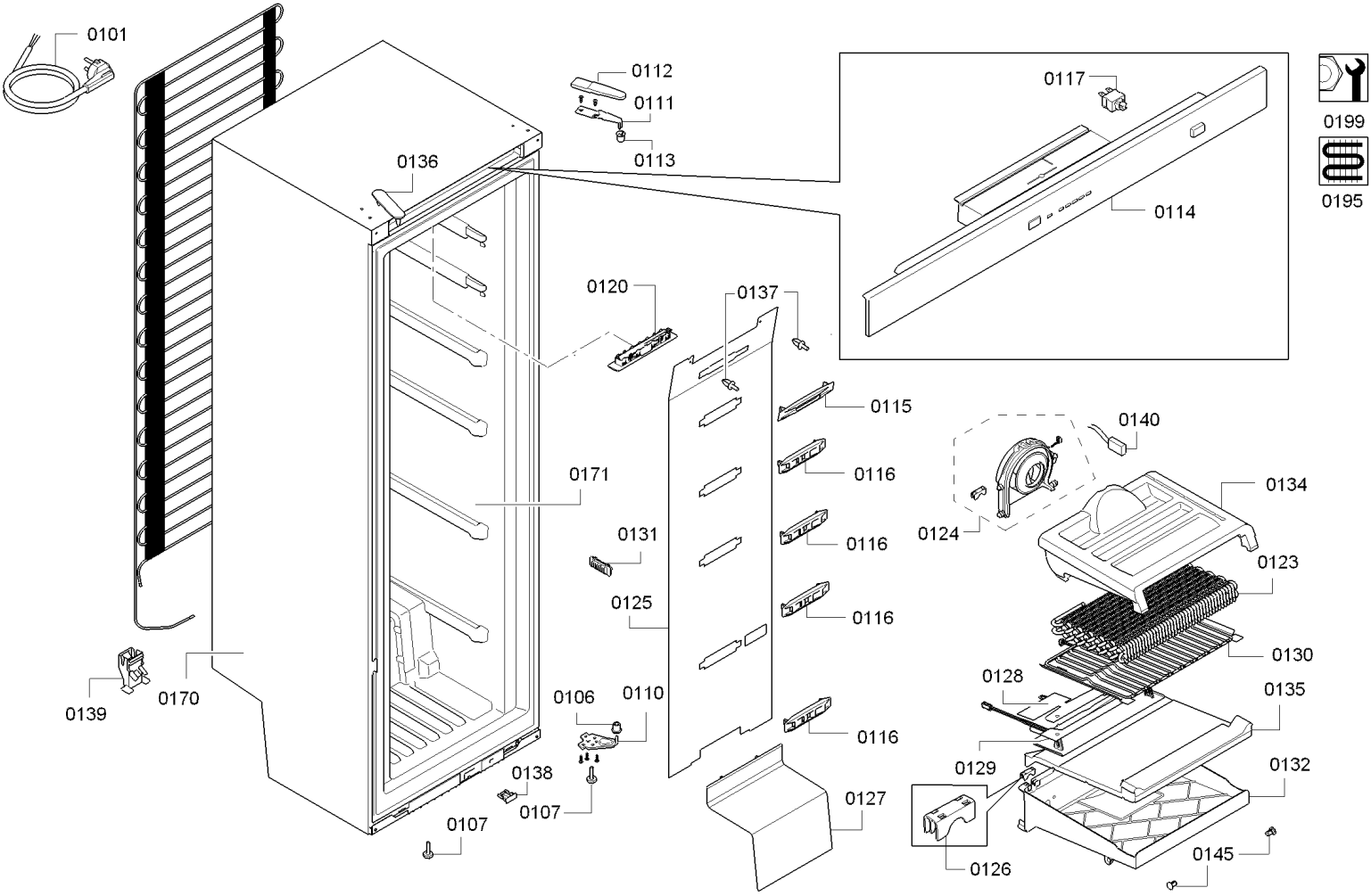
0101
0112
0111
0113
0136
0117
0114
0199
0195
0120
0137
0115
0116
0116
0116
0116
0140
0134
0124
0123
0130
0171
0131
0125
0139
0170
0106
0110
0128
0135
0129
0132
0138
0107
0107
0127
0126
0145

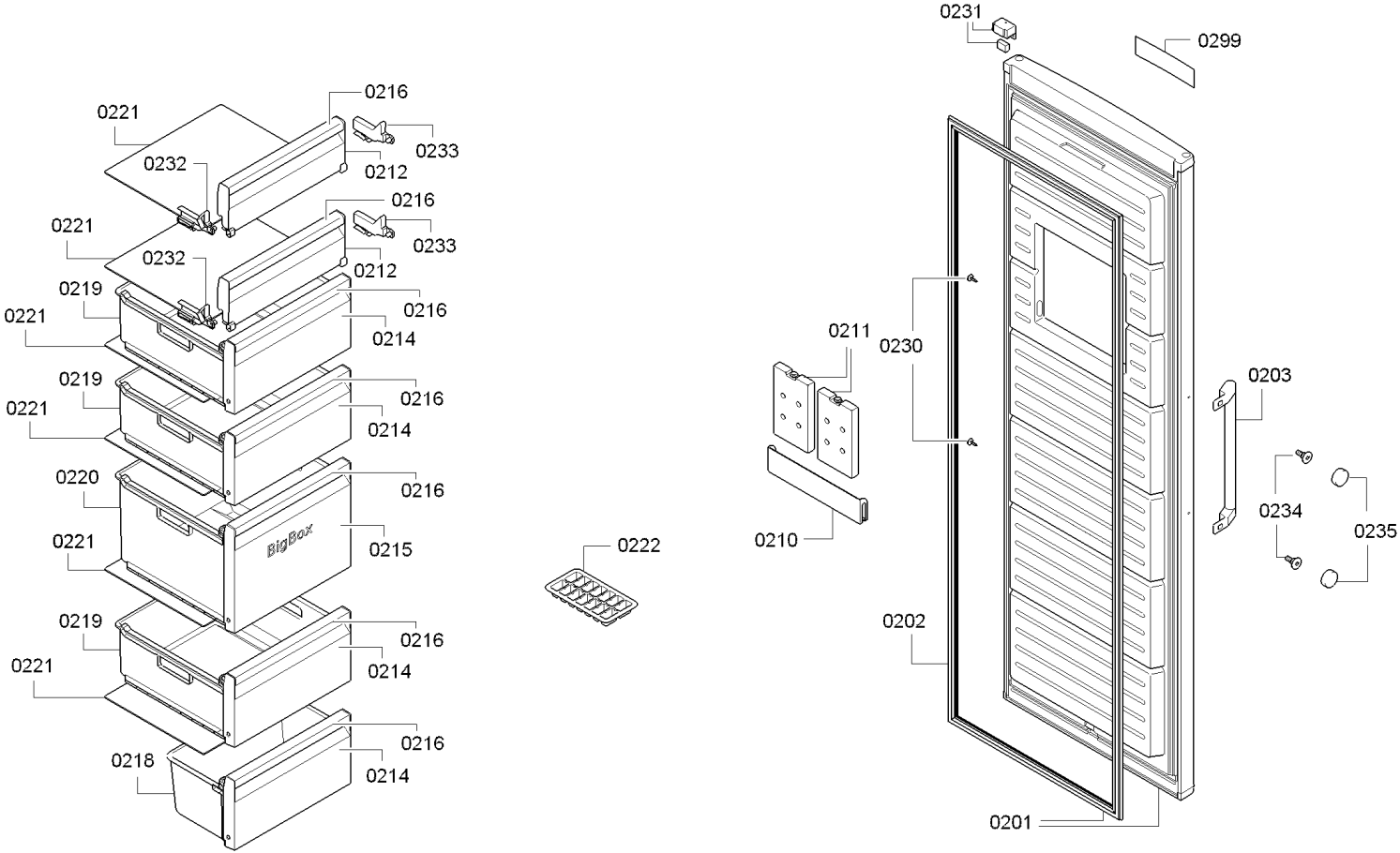
0221
0216
0233
0232
0212
0221
0216
0233
0232
0212
0219
0216
0221
0214
0219
0216
0221
0214
0220
0216
BigBox
0221
0215
0219
0216
0221
0214
0216
0218
0214
0222
0231
0299
0211
0230
0203
0234
0235
0210
0202
0201

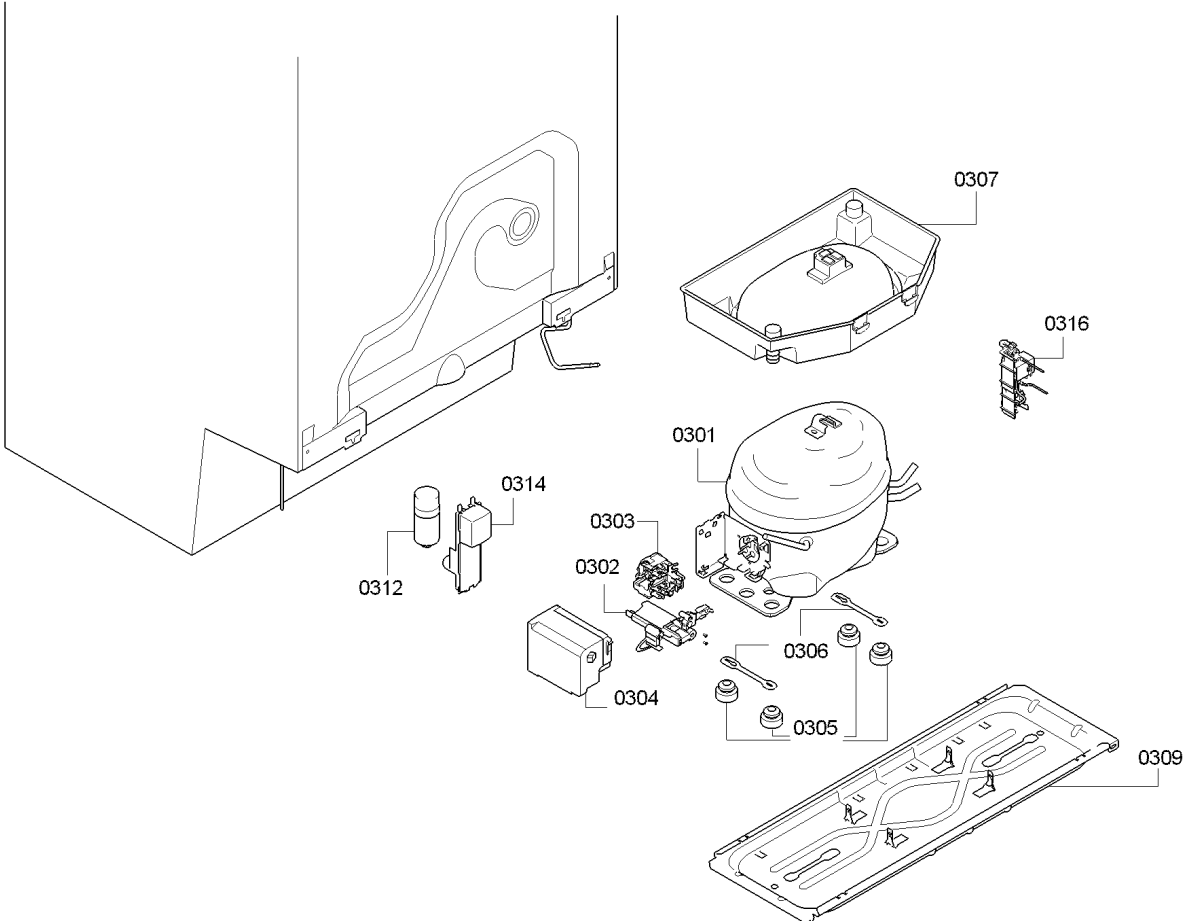
0307
0316
0301
0314
0303
0312
0302
0306
0304
0305
0309