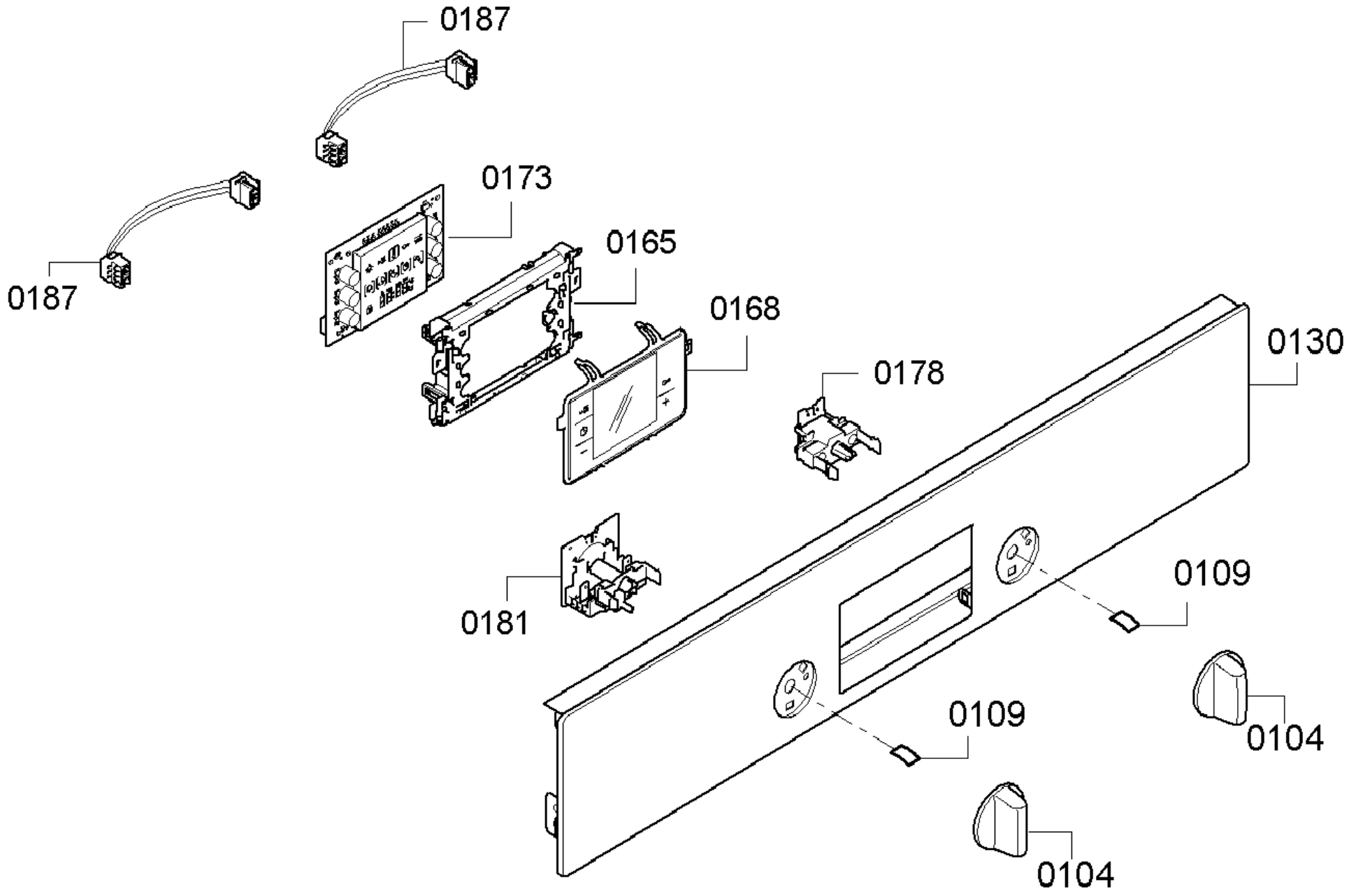
0187
0187
0173
0165
0168
0178
0130
0181
0109
0109
0104
0104

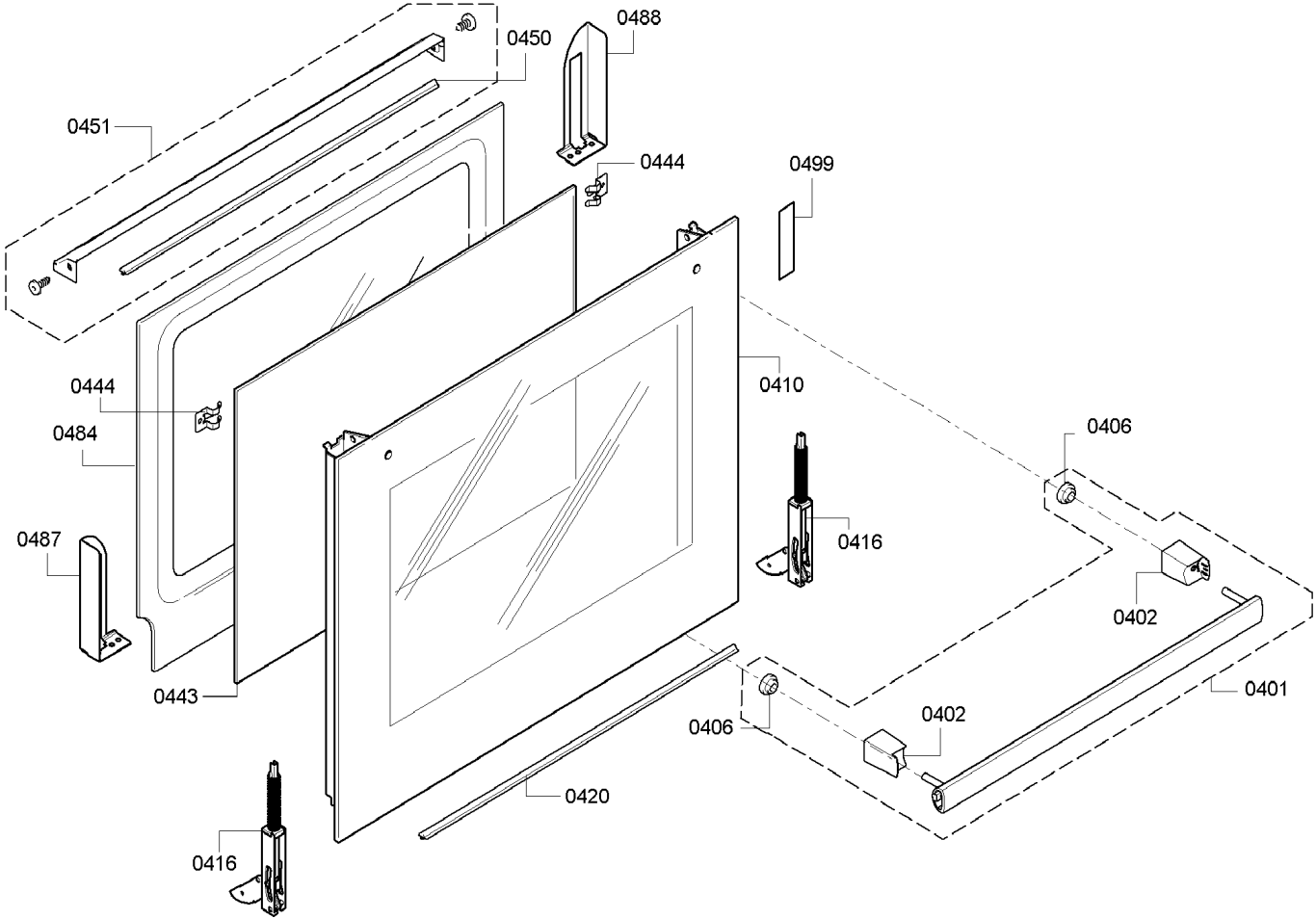
0488
0450
0451
0444
0499
0444
0410
0484
0406
0487
0416
0402
0443
0401
0406
0402
0420
0416

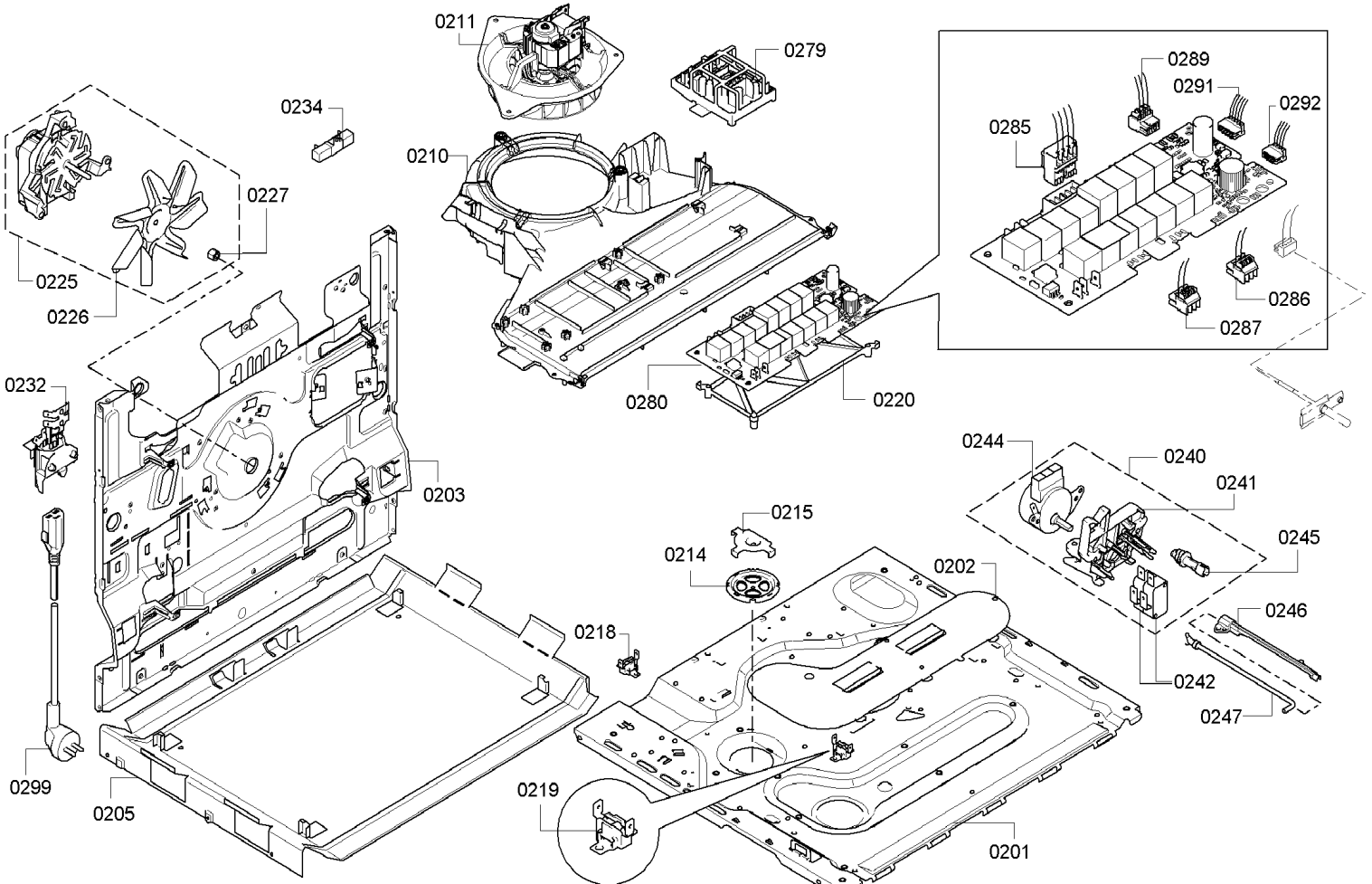
0211
0279
0234
0210
0289
0291
0292
0285
0227
0225
0226
0286
0287
0280
0220
0232
0203
0244
0240
0241
0245
0215
0214
0202
0246
0218
0242
0247
0299
0205
0219
0201

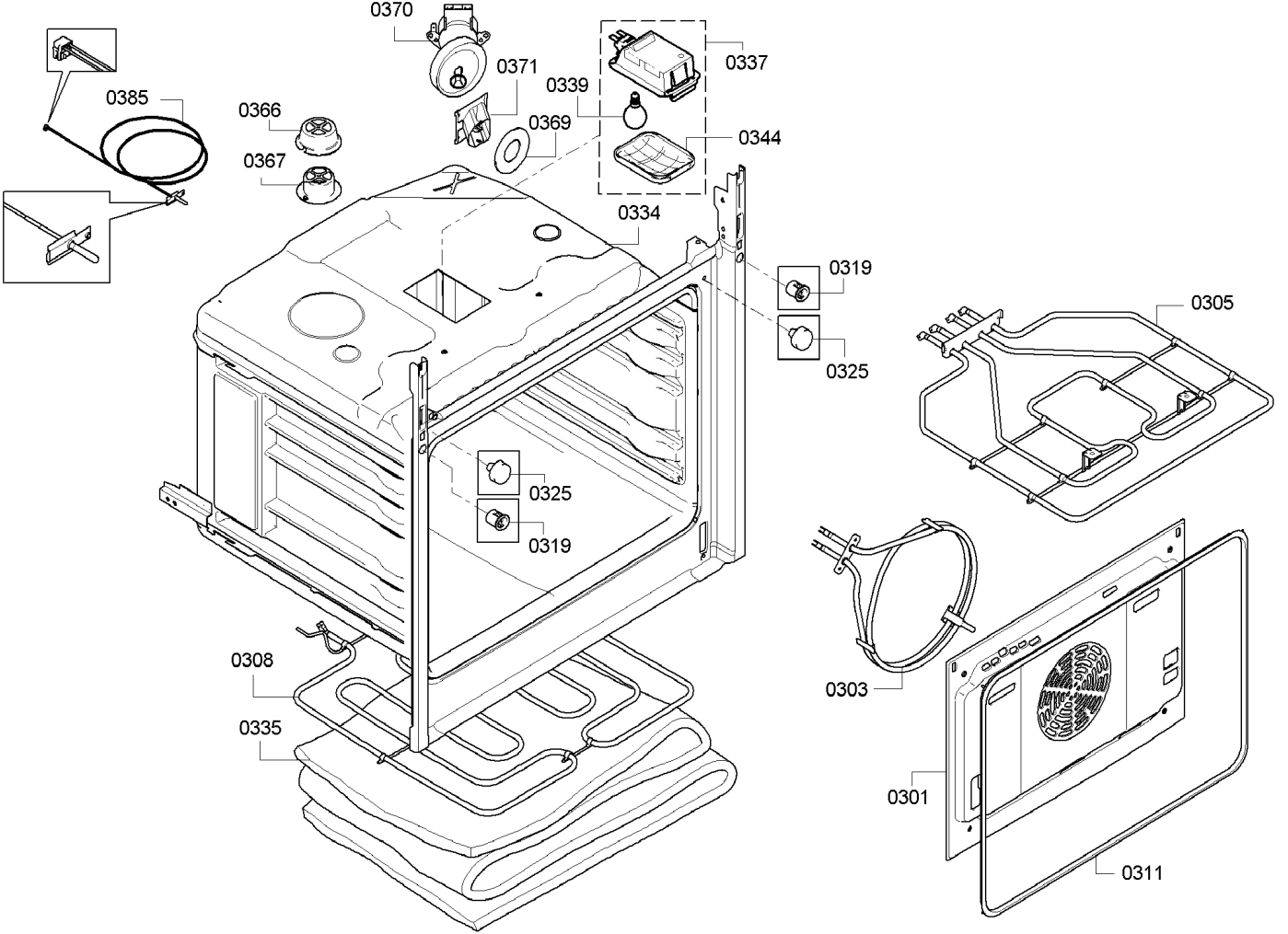
0370
0371
0337
0339
0385
0366
0369
0344
0367
0334
0319
0305
0325
0325
0319
0308
0303
0335
0301
0311

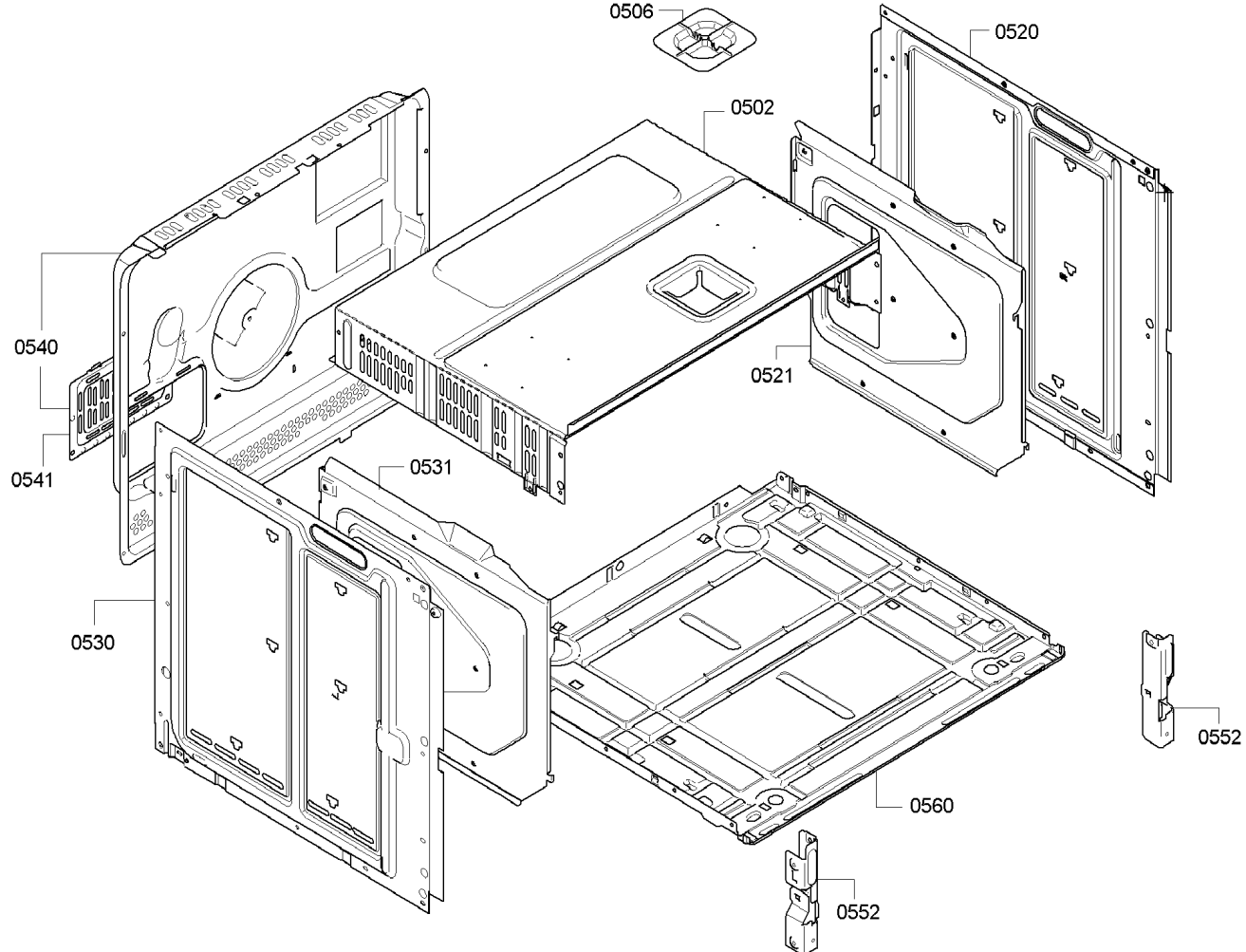
0506
0520
0502
0540
0521
0541
0531
0530
0552
0560
0552

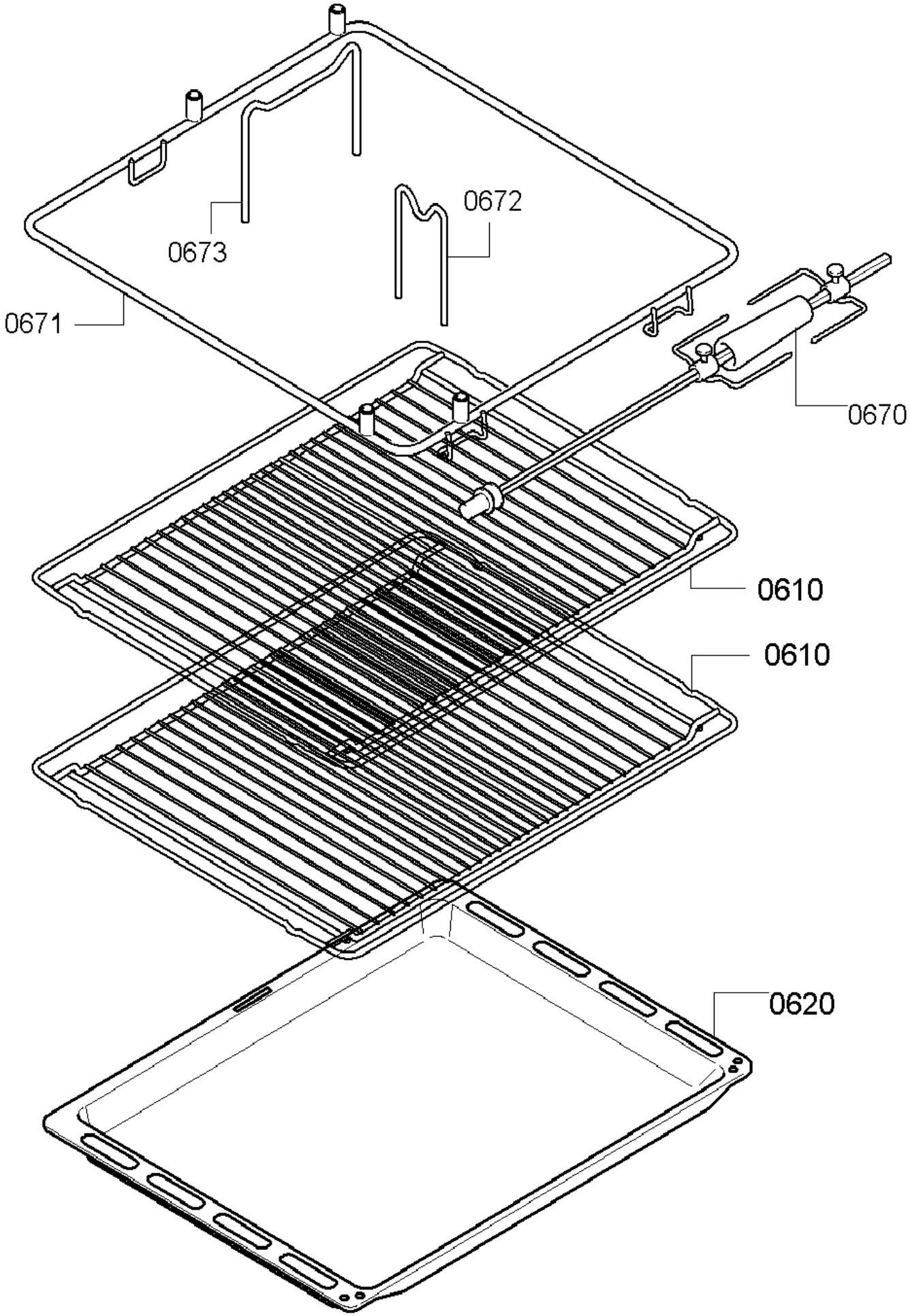
0672
0673
0671
0670
0610
0610
0620