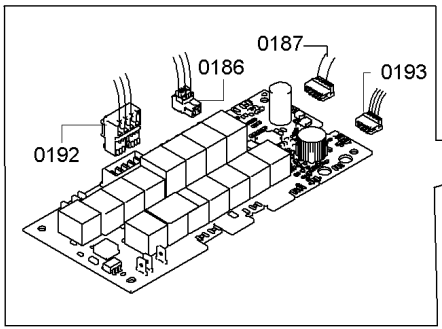
0187
0186
0193
0192

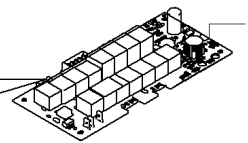
0151

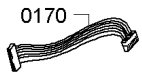
0170

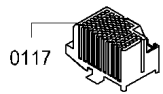
0117

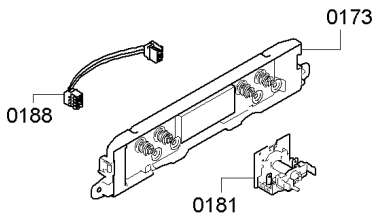
0173
0188
0181

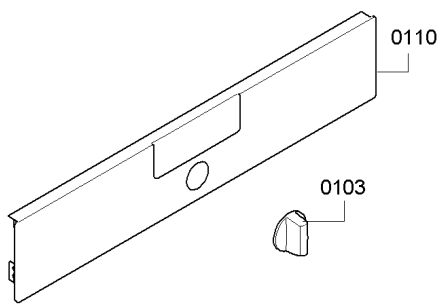
0110
0103

0199

0198

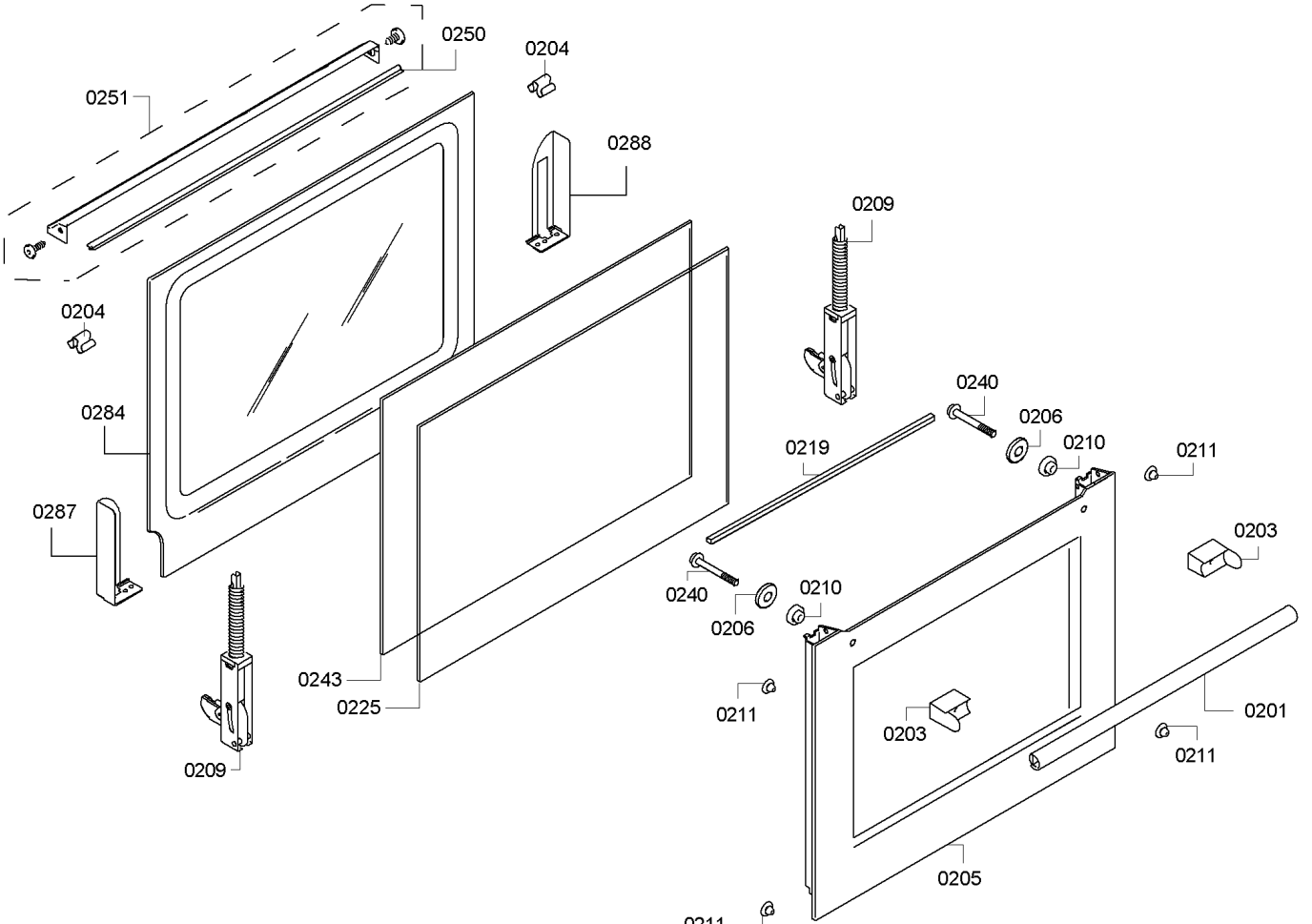
0250
0204
0251
0288
0209
0204
0240
0284
0206
0210
0211
0219
0287
0203
0240
0210
0206
0243
0211
0201
0225
0203
0211
0209
0205
0211

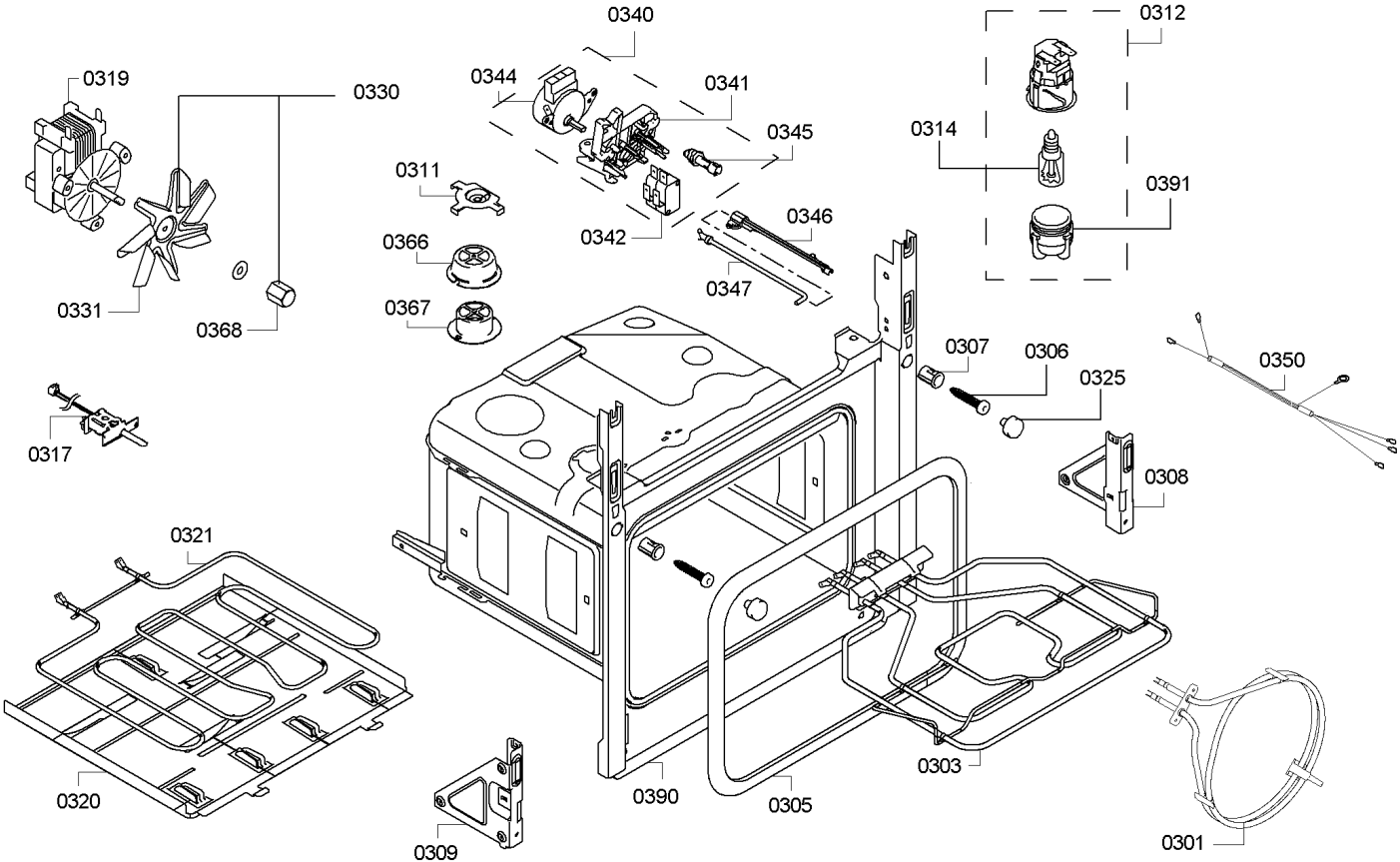
0340
0312
0319
0330
0344
0341
0345
0314
0311
0391
0346
0366
0342
0347
0331
0367
0368
0307
0306
0350
0325
0317
0308
0321
0303
0320
0390
0305
0309
0301

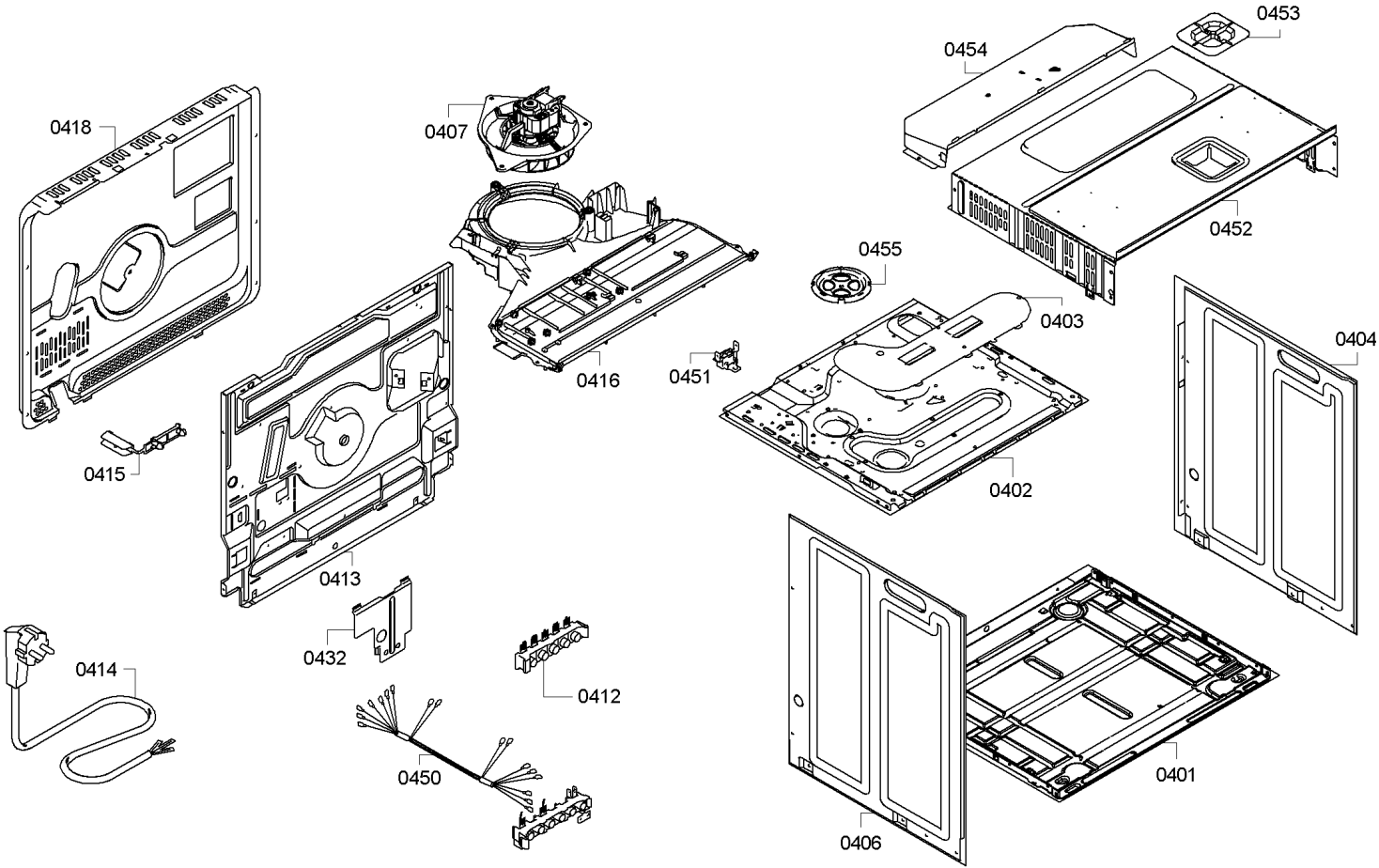
0453
0454
0418
0407
0452
0455
0403
0404
0416
0451
0415
0402
0413
0432
0414
0412
0450
0401
0406

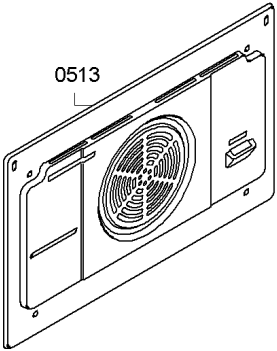
0513

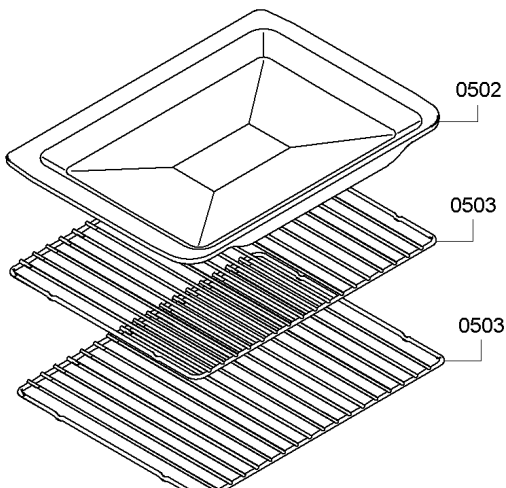
0502
0503
0503