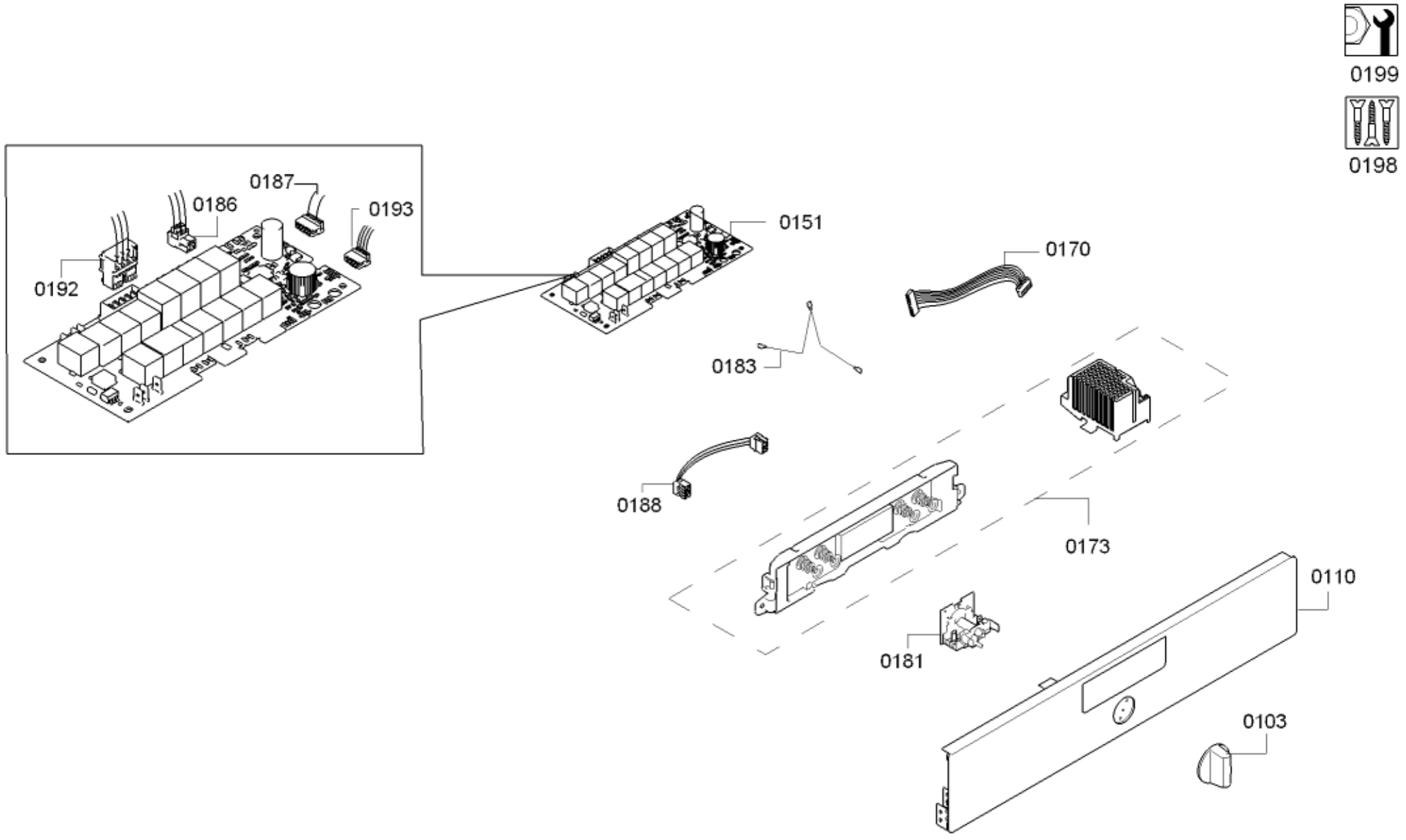
0199
0198
0187
0186
0193
0192
0151
0170
0183
0188
0173
0110
0181
0103

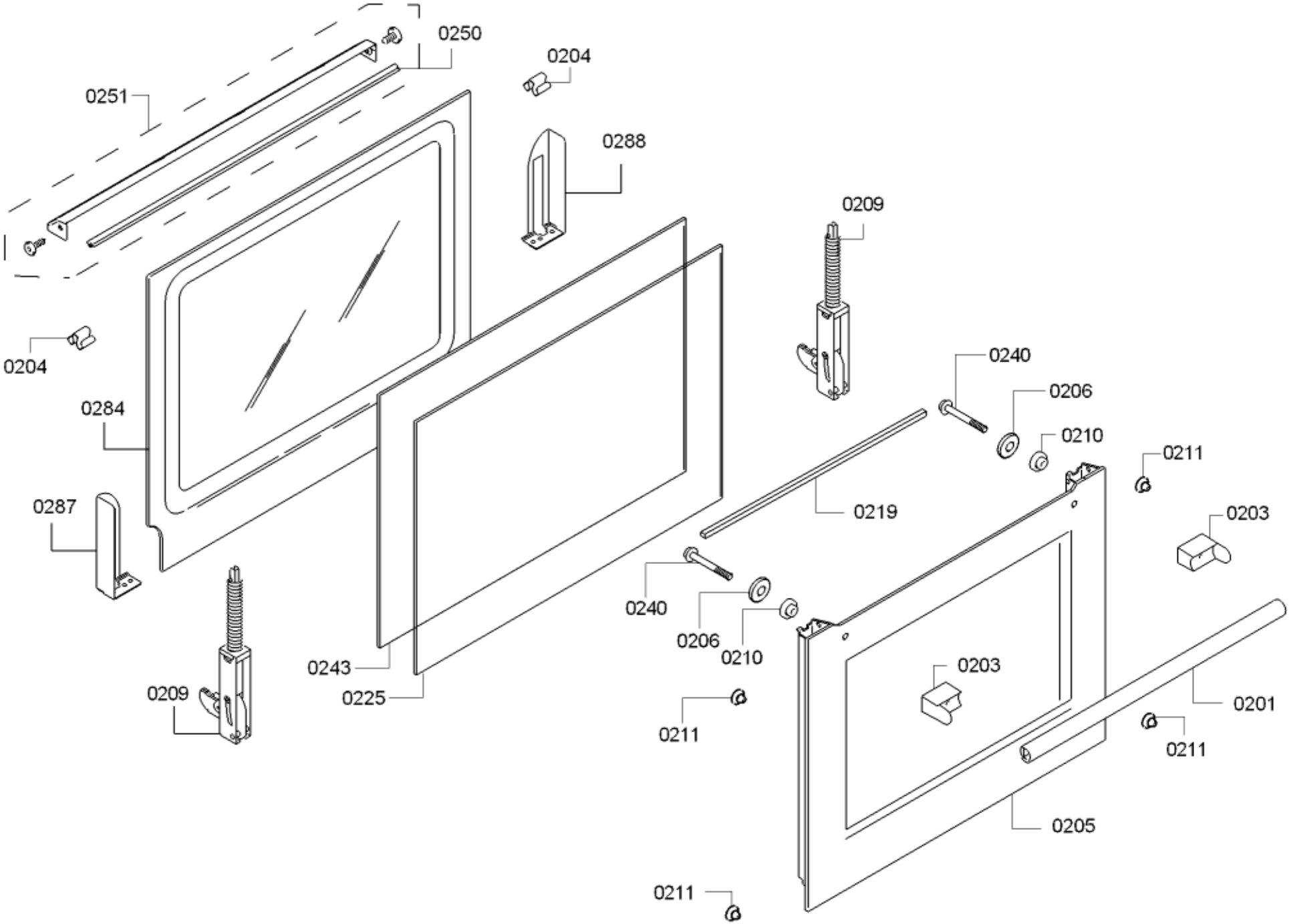
0250
0204
0251
0288
0209
0204
0240
0206
0284
0210
0211
0287
0219
0203
0240
0206
0210
0243
0203
0209
0225
0211
0201
0211
0205
0211

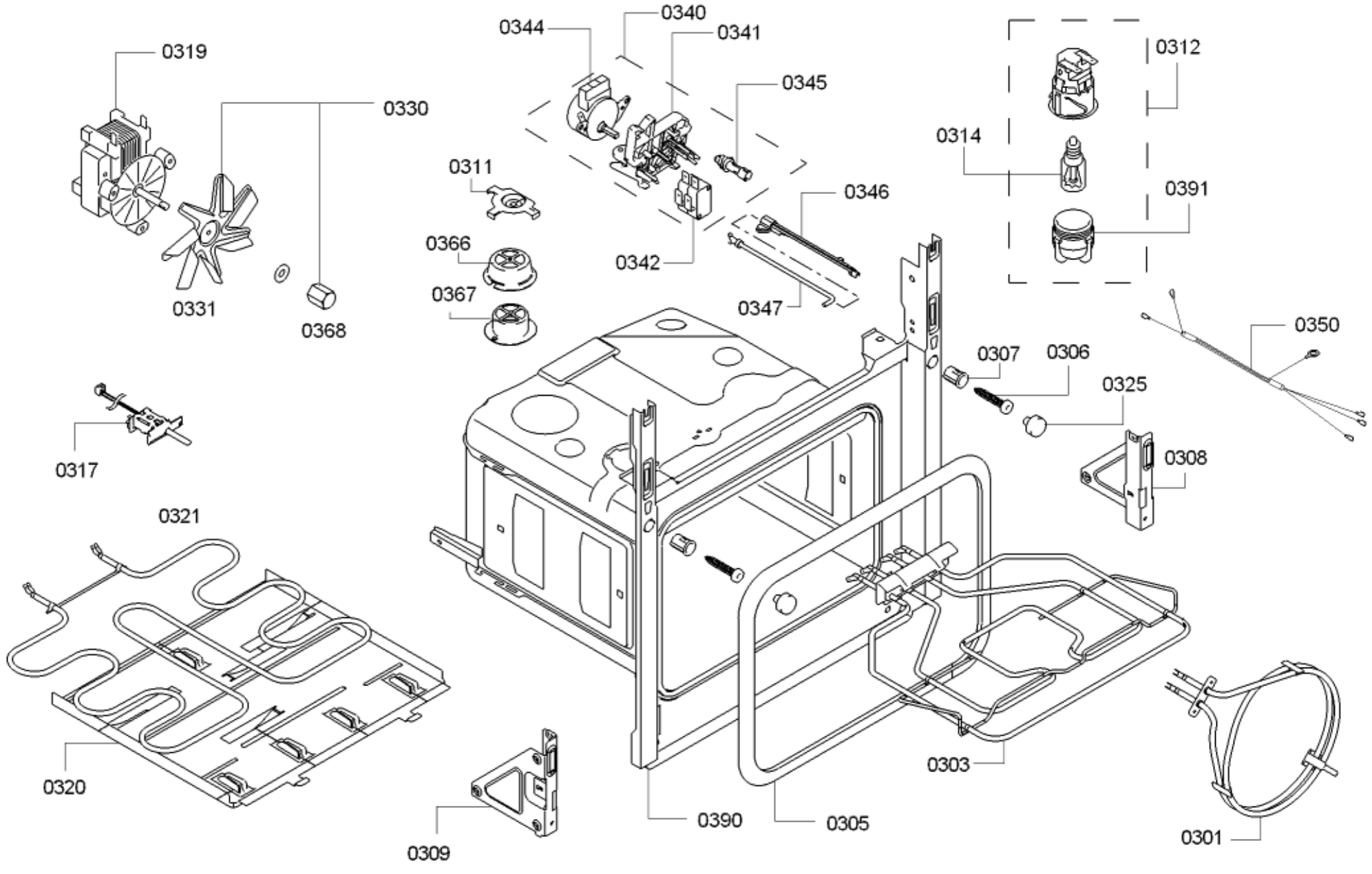
0319
0330
0331
0368
0344
0340
0341
0345
0311
0346
0366
0342
0367
0347
0312
0314
0391
0350
0307
0306
0325
0308
0317
0321
0320
0309
0390
0305
0303
0301

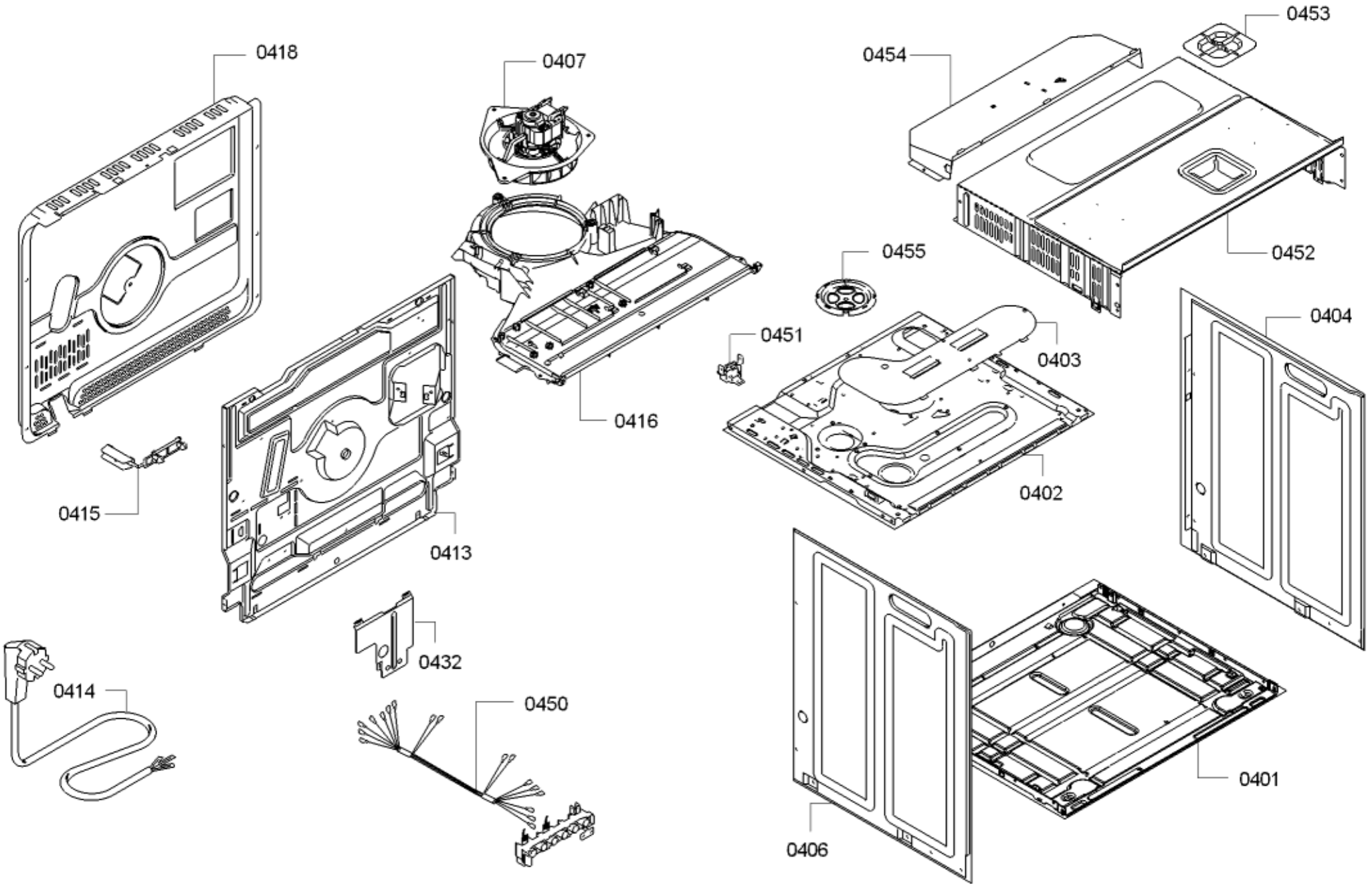
0418
0407
0454
0453
0452
0455
0451
0403
0404
0416
0402
0415
0413
0432
0414
0450
0401
0406

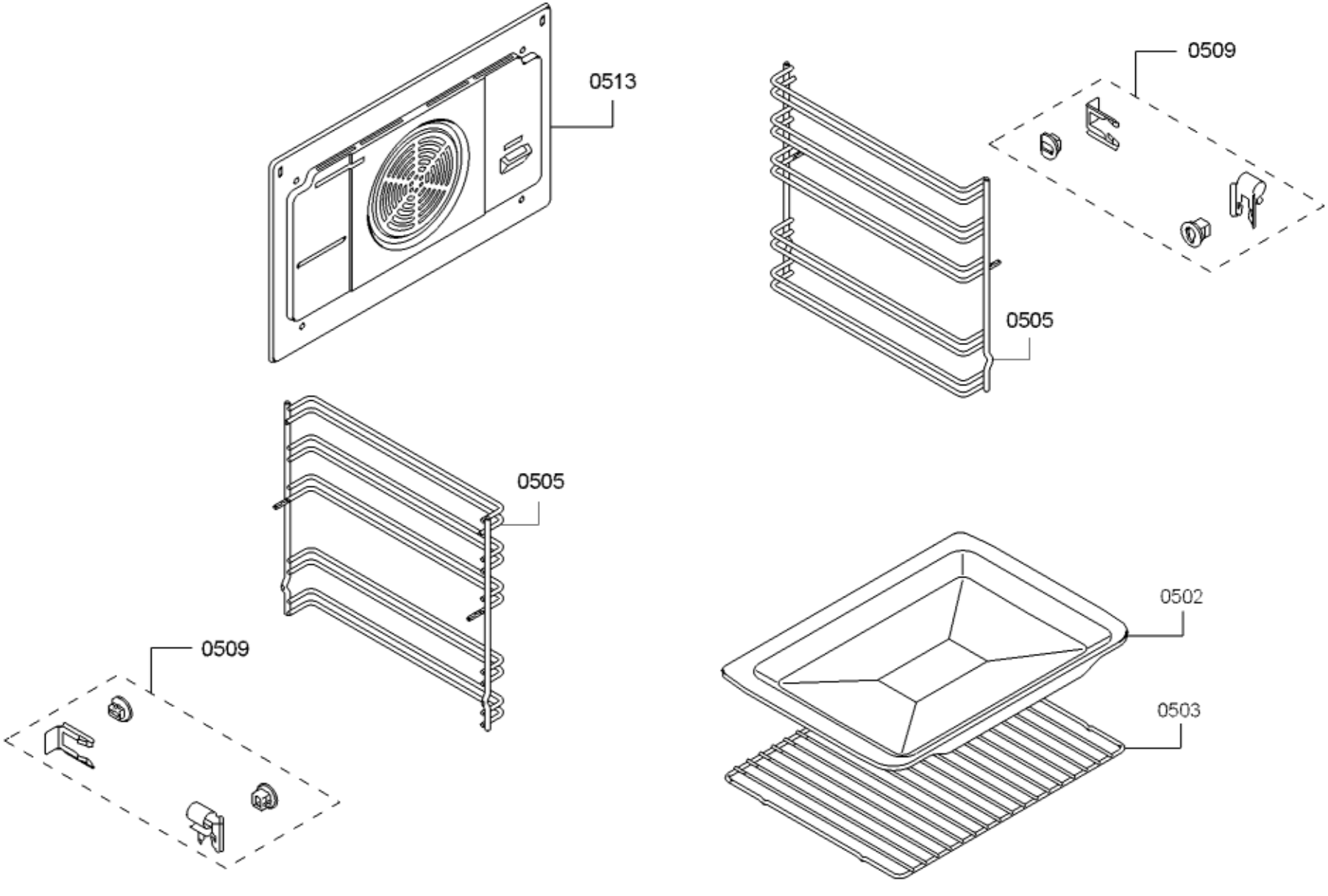
0513
0509
0505
0505
0509
0502
0503