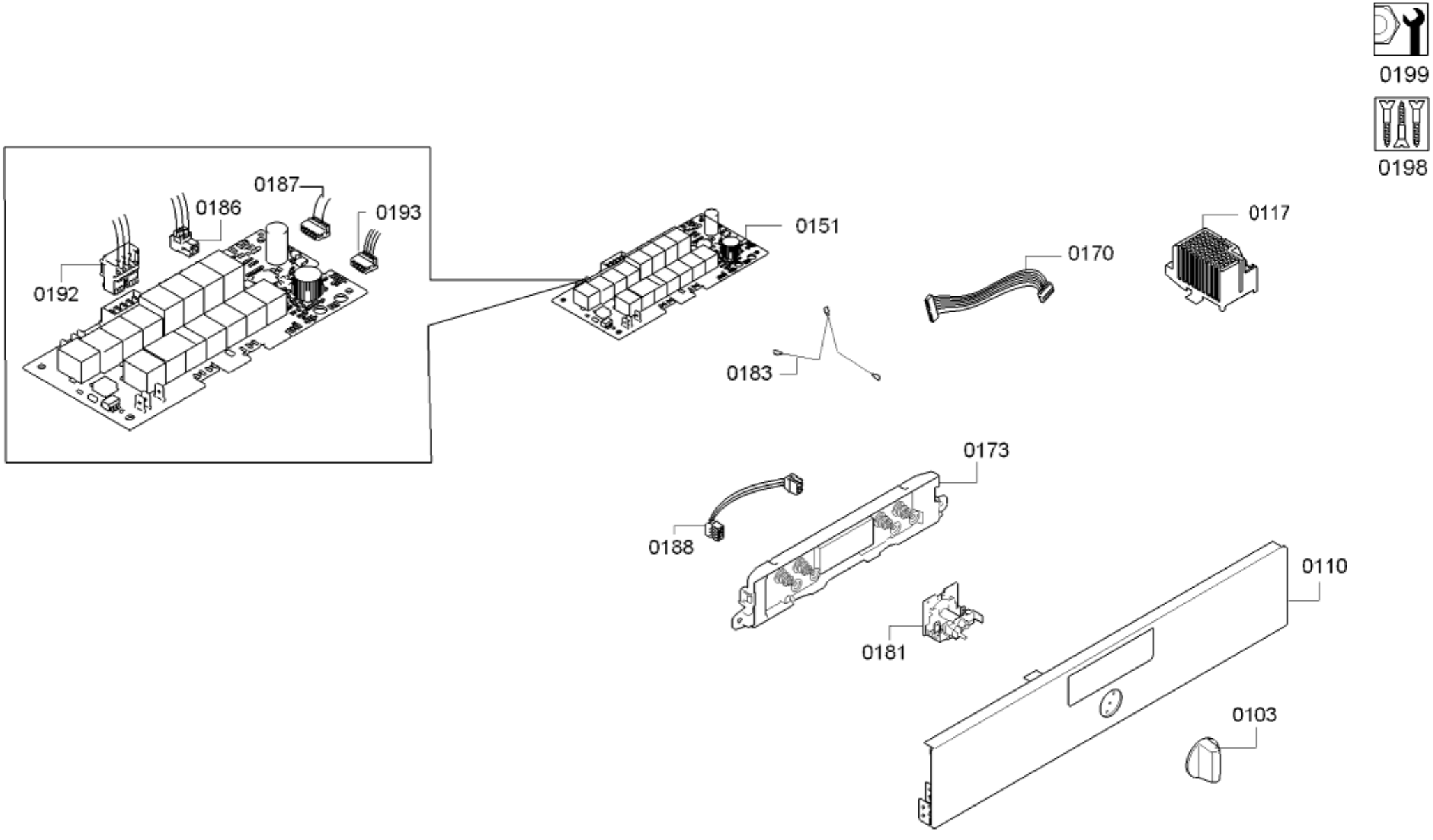
0199
0198
0187
0186
0193
0192
0151
0170
0117
0183
0173
0188
0110
0181
0103

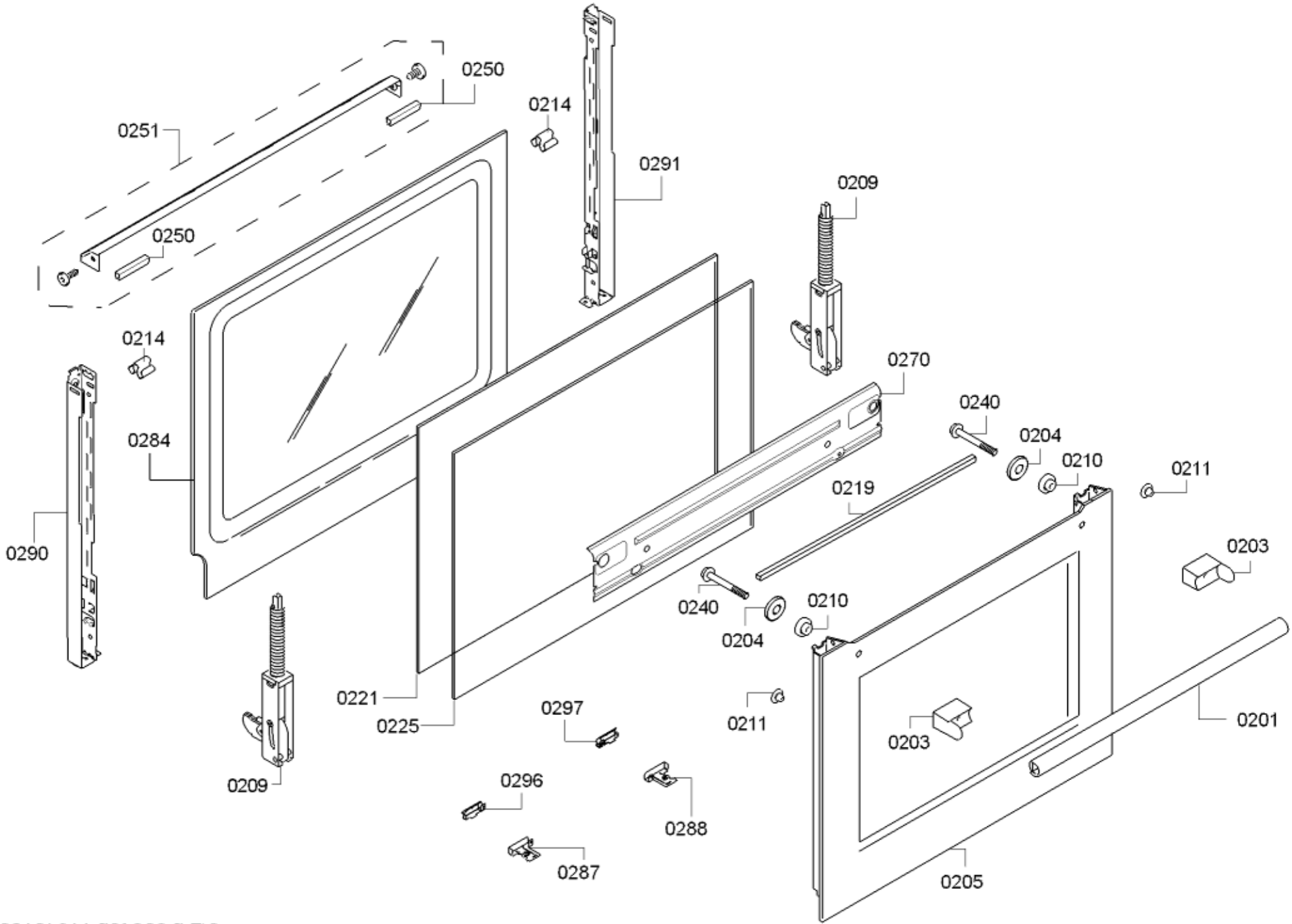
0250
0251
0250
0214
0291
0209
0214
0270
0240
0204
0210
0211
0284
0219
0290
0203
0240
0210
0204
0221
0225
0297
0211
0203
0201
0209
0296
0288
0287
0205

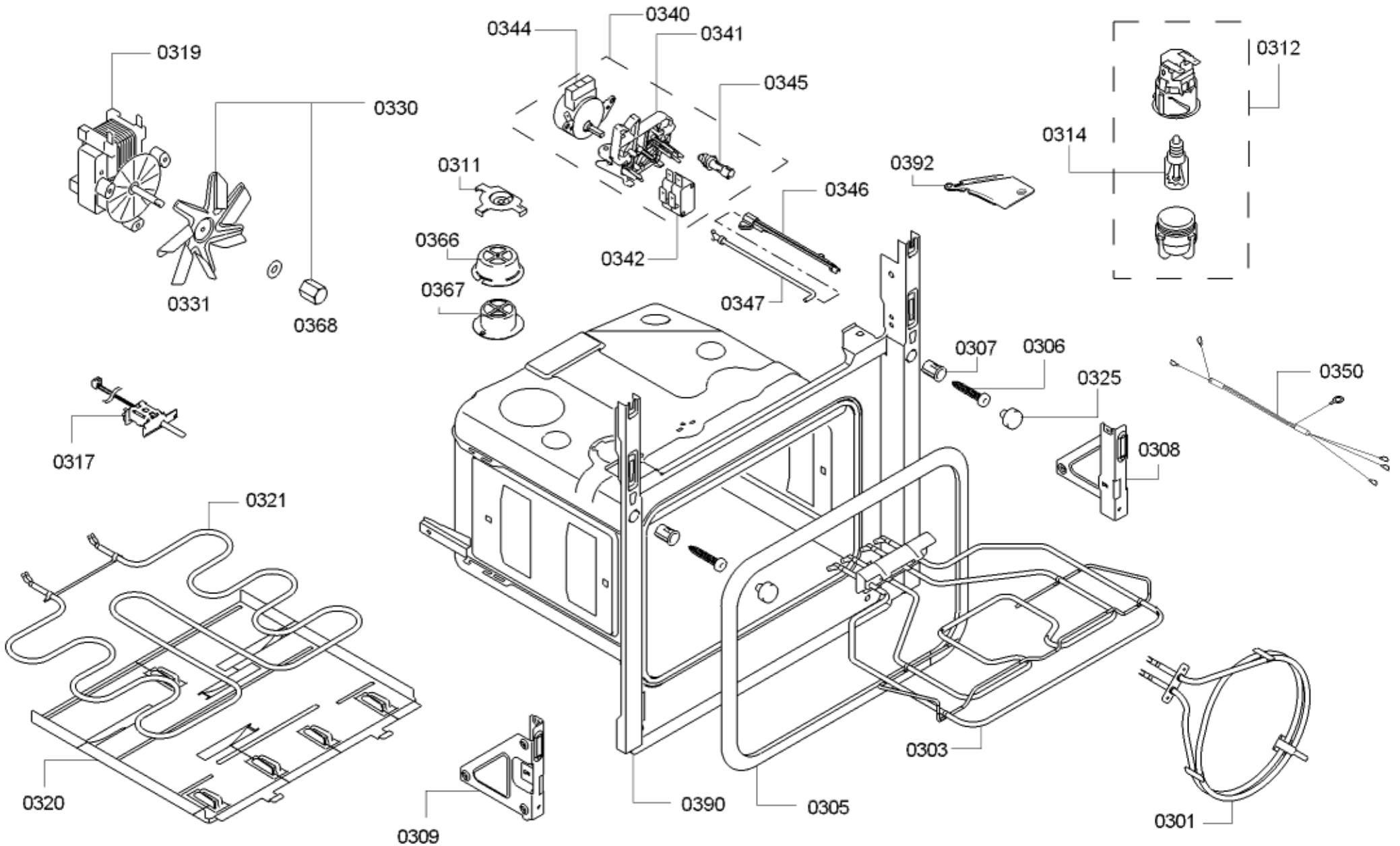
0319
0330
0331
0368
0344
0340
0341
0345
0311
0366
0367
0342
0346
0347
0392
0312
0314
0307
0306
0325
0350
0308
0317
0321
0320
0309
0390
0305
0303
0301

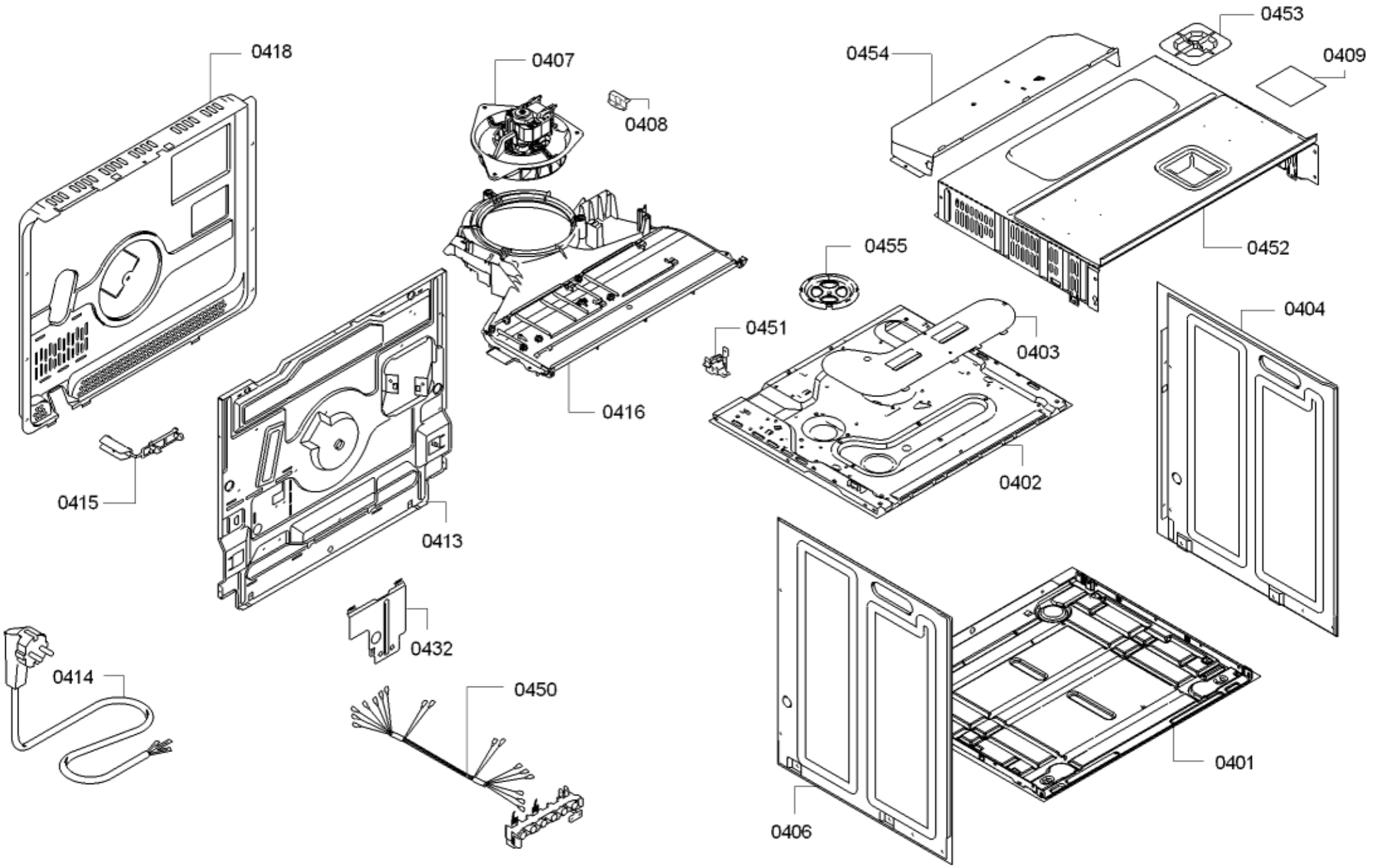
0418
0407
0408
0453
0454
0409
0452
0455
0451
0403
0404
0416
0402
0415
0413
0432
0414
0450
0401
0406

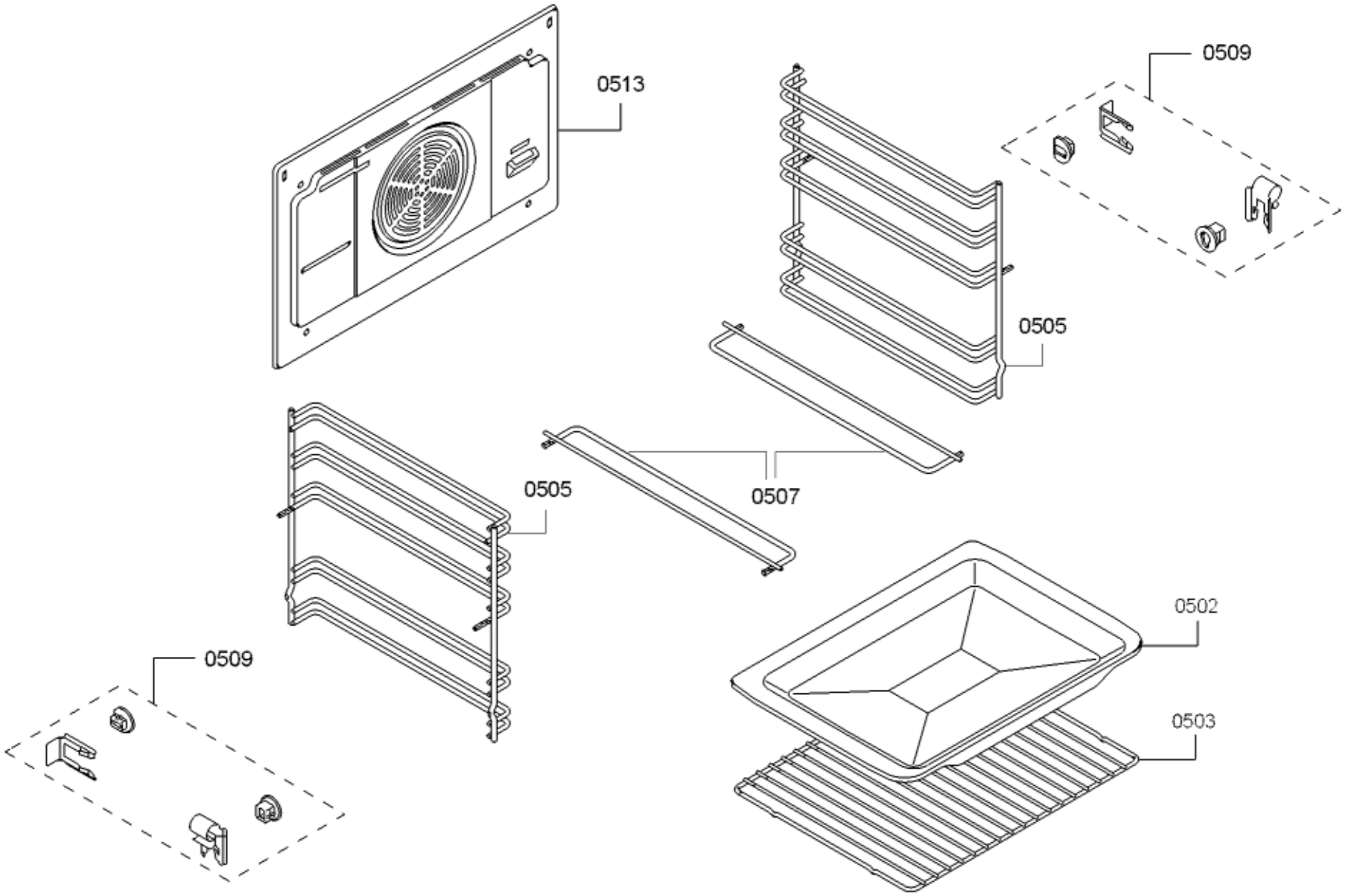
0513
0509
0505
0505
0507
0502
0509
0503