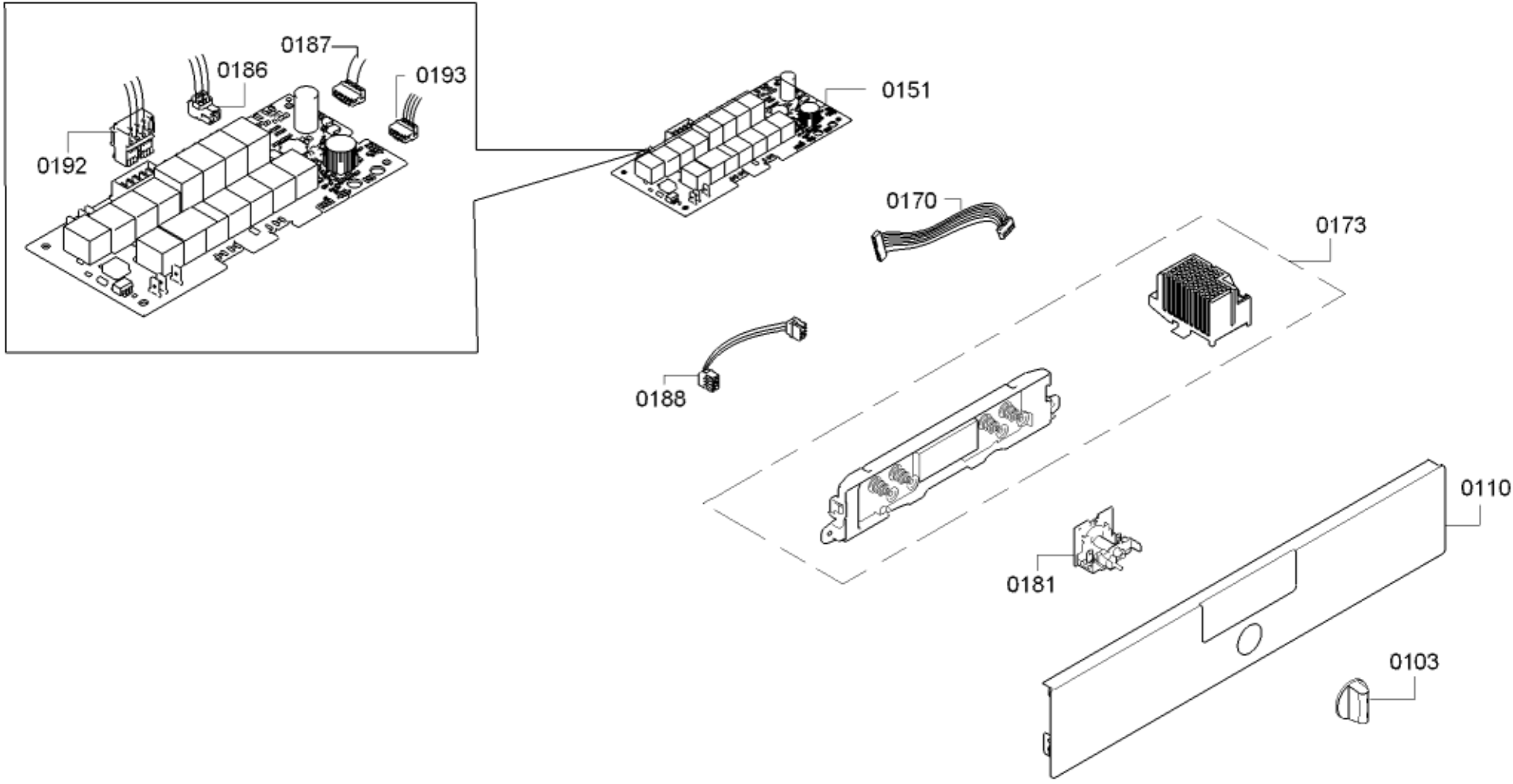
0187
0186
0193
0192
0151
0170
0173
0188
0110
0181
0103

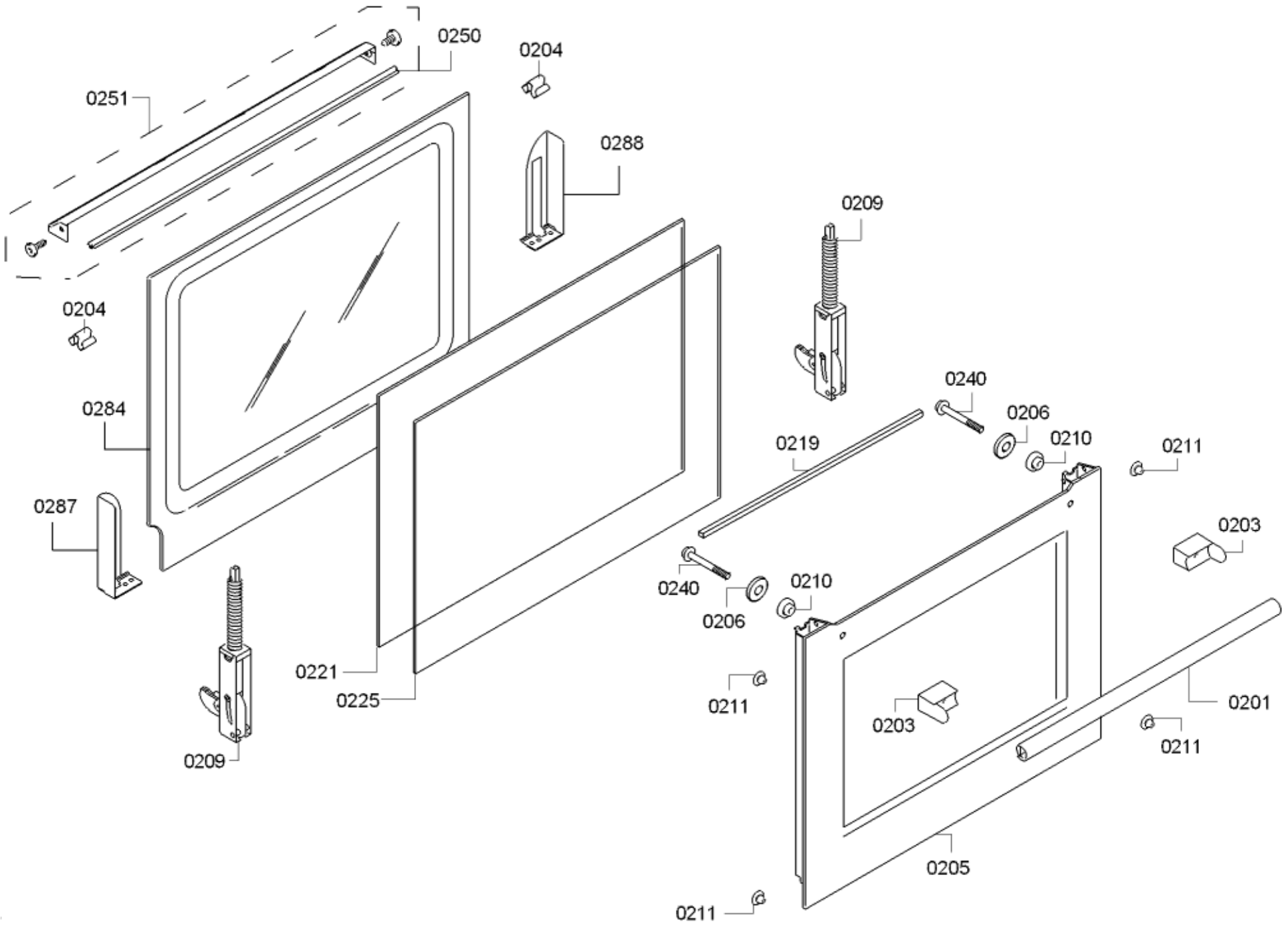
0250
0204
0251
0288
0209
0204
0240
0284
0206
0210
0211
0219
0287
0203
0240
0210
0206
0221
0211
0225
0203
0201
0211
0209
0205
0211

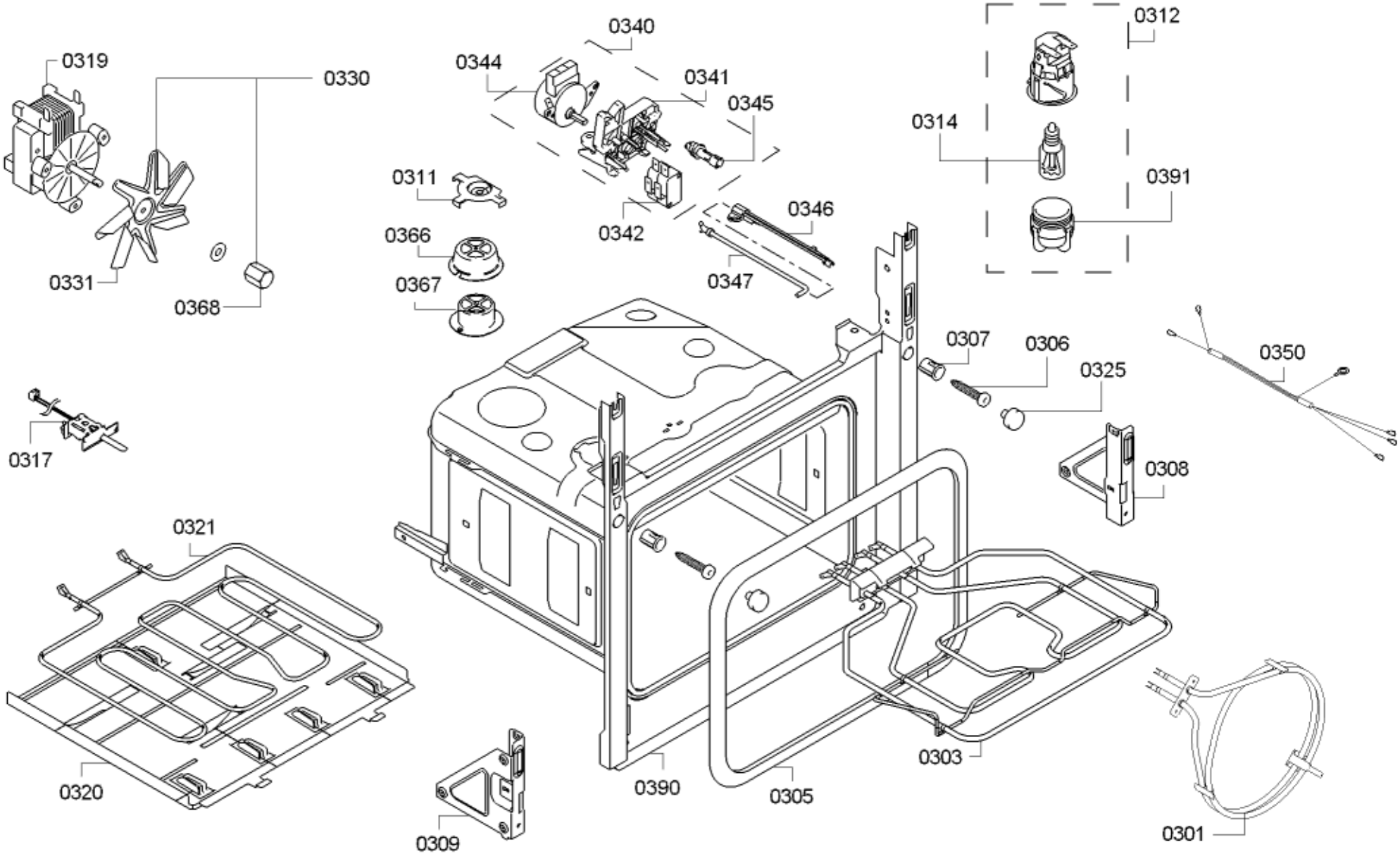
0319
0330
0331
0368
0340
0344
0341
0345
0311
0342
0346
0366
0347
0367
0312
0314
0391
0307
0306
0325
0350
0317
0308
0321
0320
0390
0305
0303
0309
0301

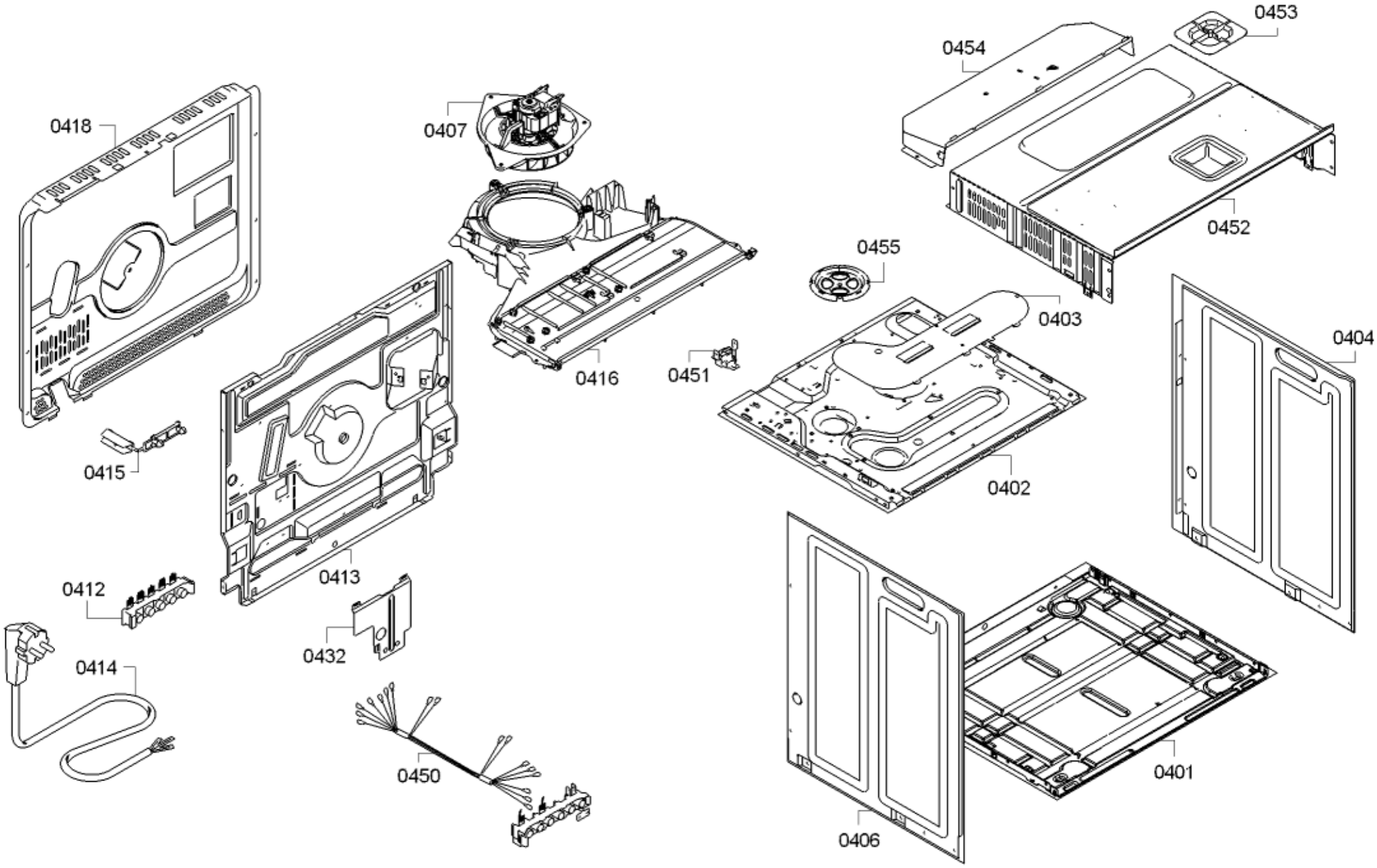
0453
0454
0418
0407
0452
0455
0403
0404
0416
0451
0415
0402
0413
0412
0432
0414
0450
0401
0406

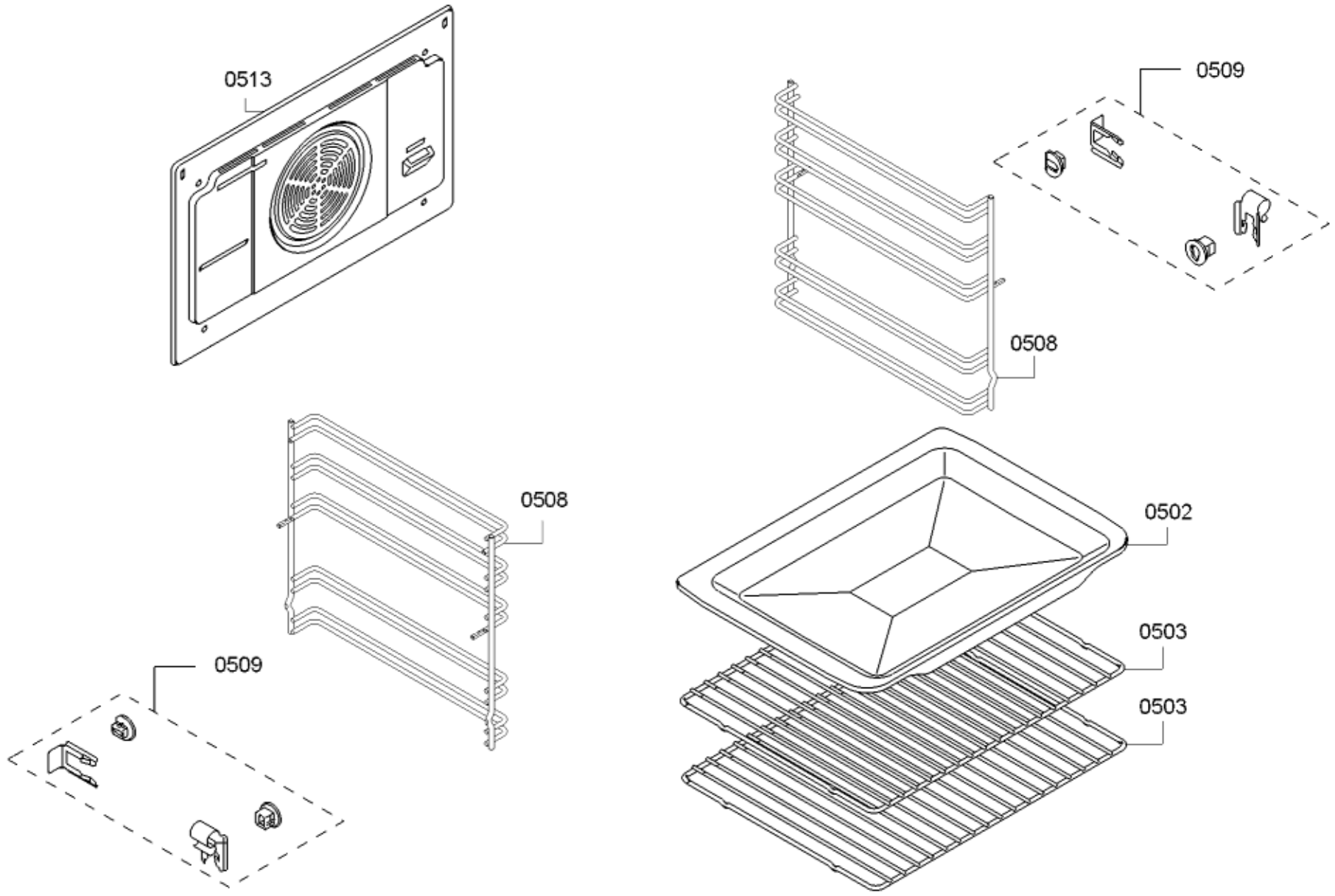
0513
0509
0508
0508
0502
0503
0509
0503