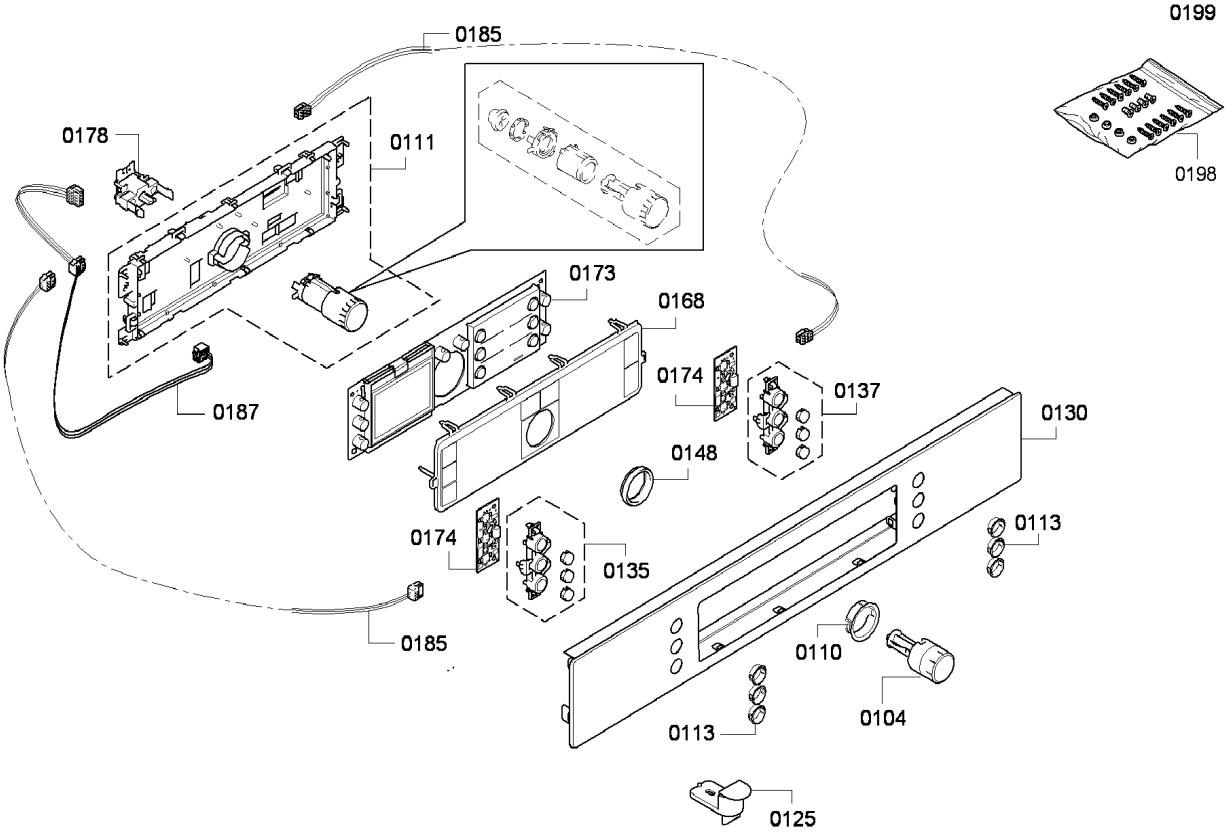
0199
0185
0178
0111
0198
0173
0168
0174
0137
0130
0187
0148
0113
0174
0135
0185
0110
0104
0113
0125

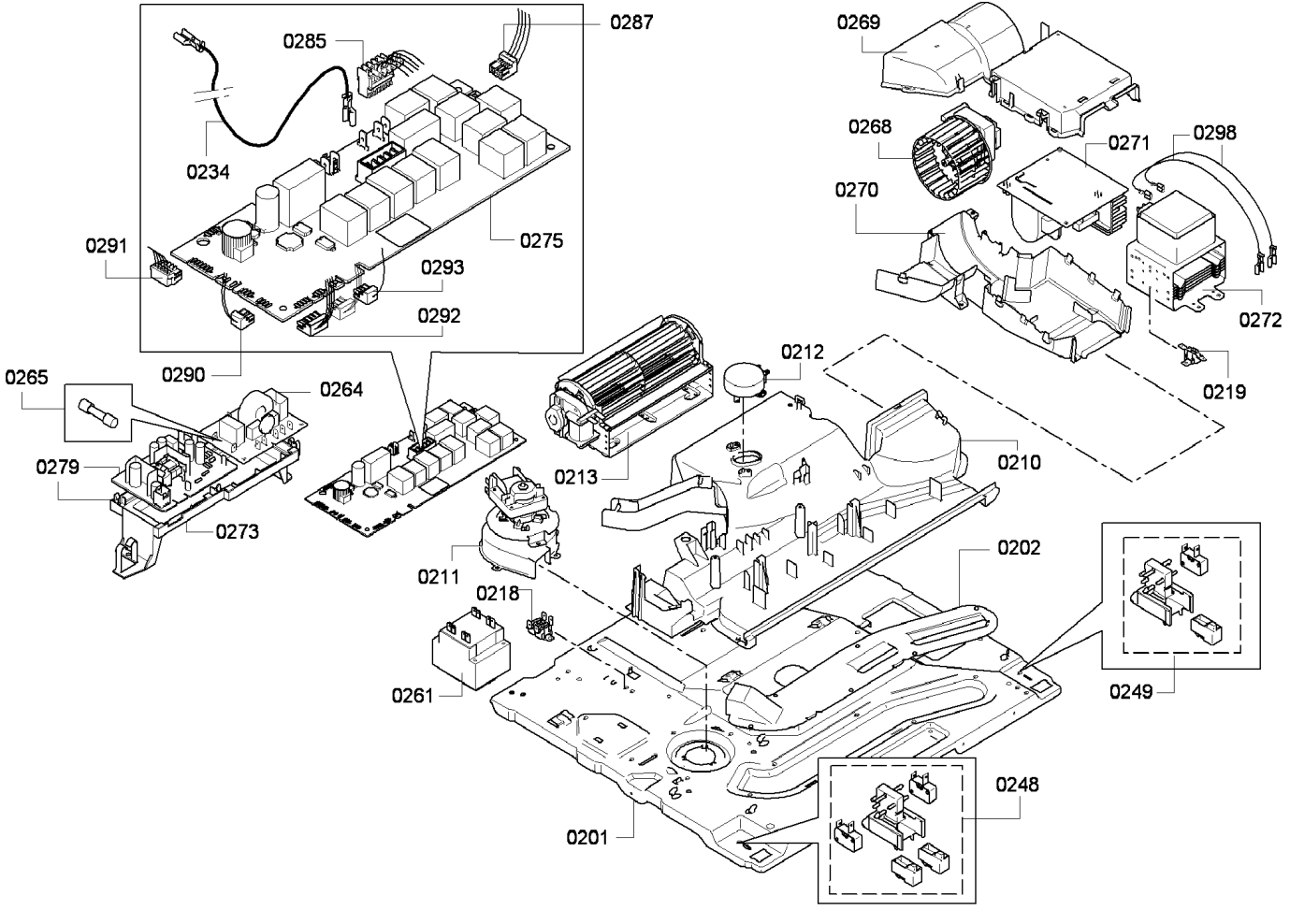
0287
0285
0234
0275
0291
0293
0292
0290
0265
0264
0279
0273
0269
0268
0271
0298
0270
0272
0219
0212
0213
0210
0211
0218
0261
0202
0249
0248
0201

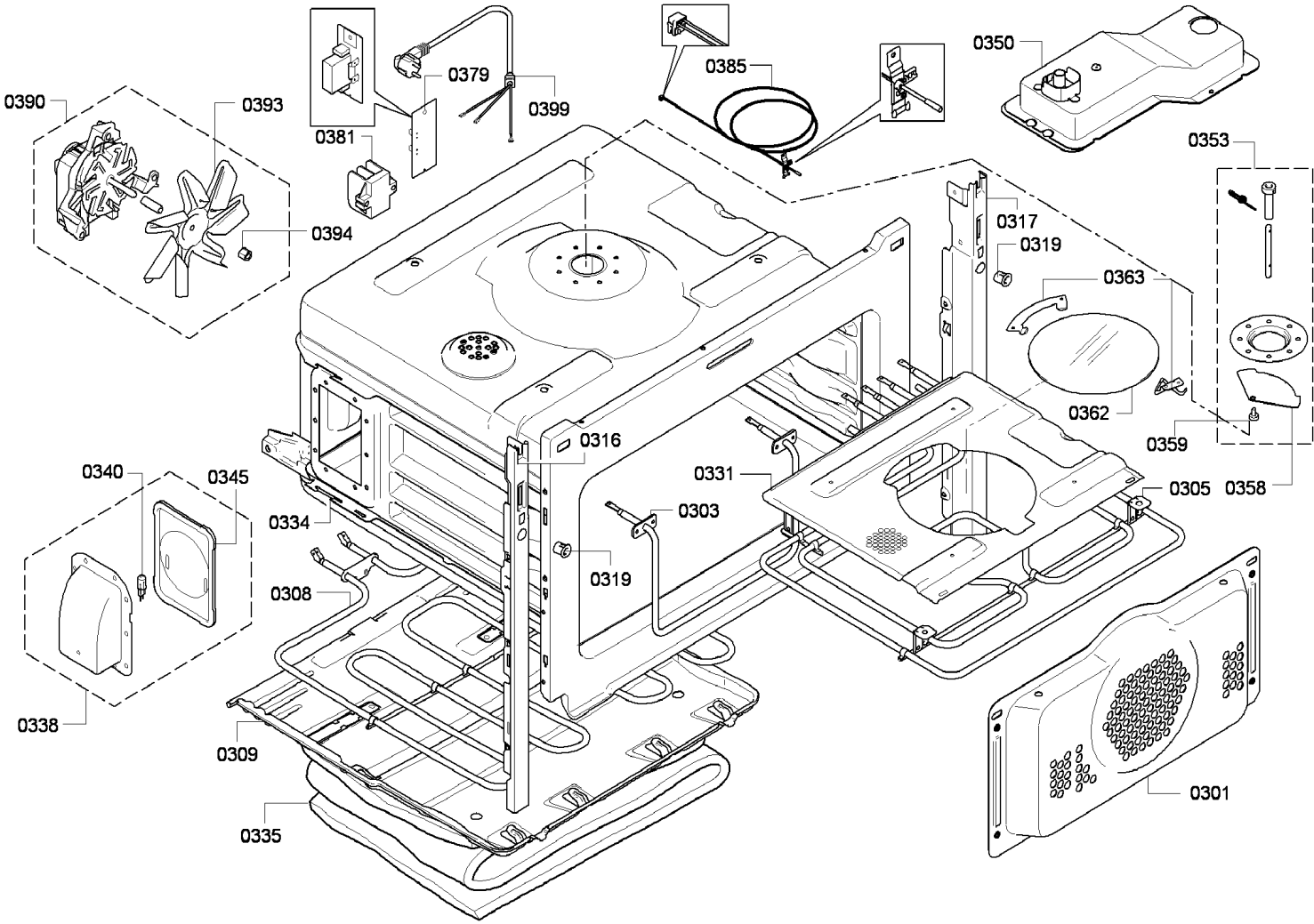
0390
0393
0394
0381
0379
0399
0385
0350
0353
0317
0319
0363
0362
0359
0358
0316
0331
0305
0303
0319
0334
0308
0340
0345
0338
0309
0335
0301

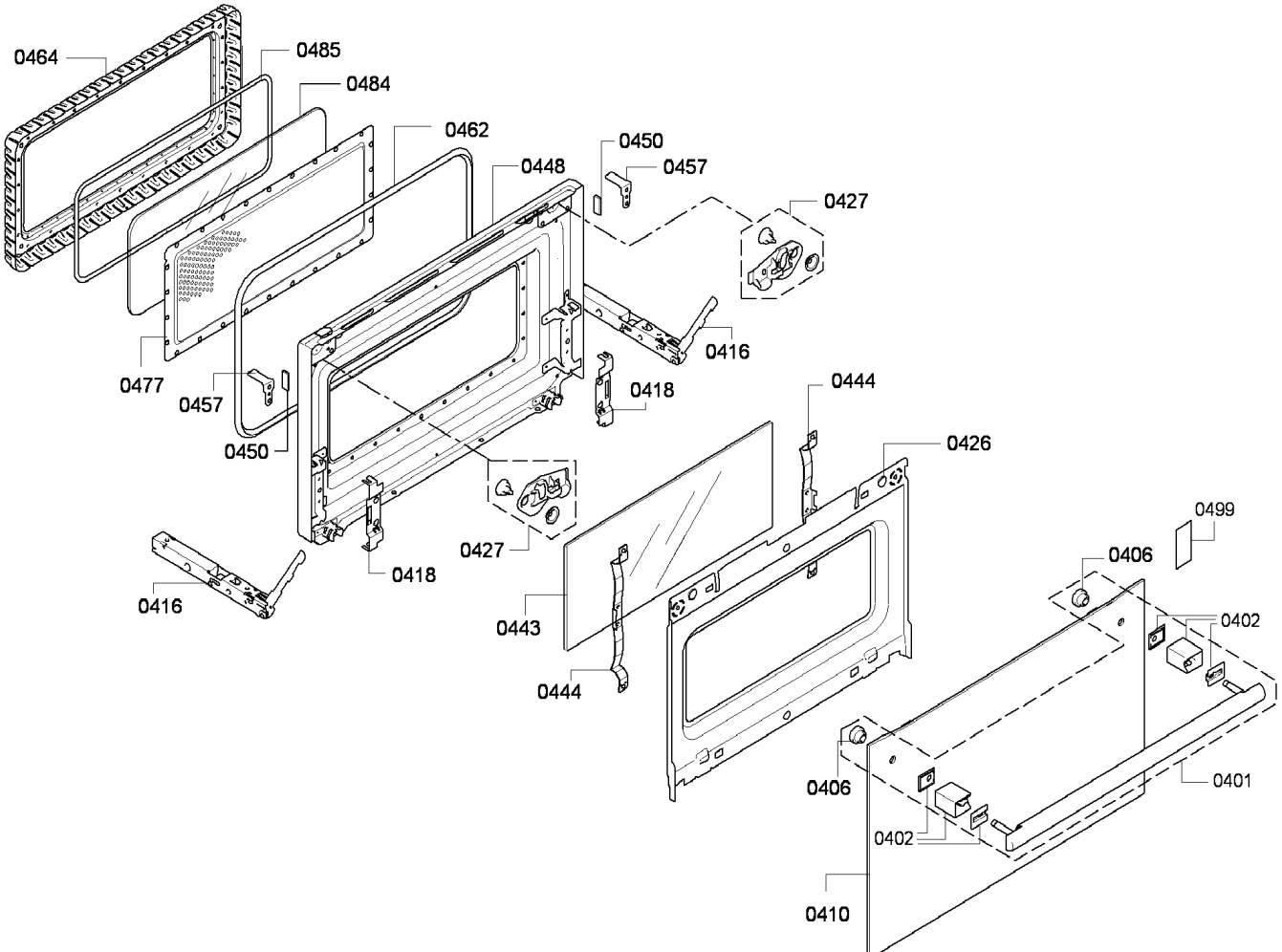
0464
0485
0484
0462
0450
0457
0448
0427
0416
0477
0457
0418
0450
0444
0426
0427
0418
0416
0499
0406
0402
0443
0444
0406
0401
0402
0410

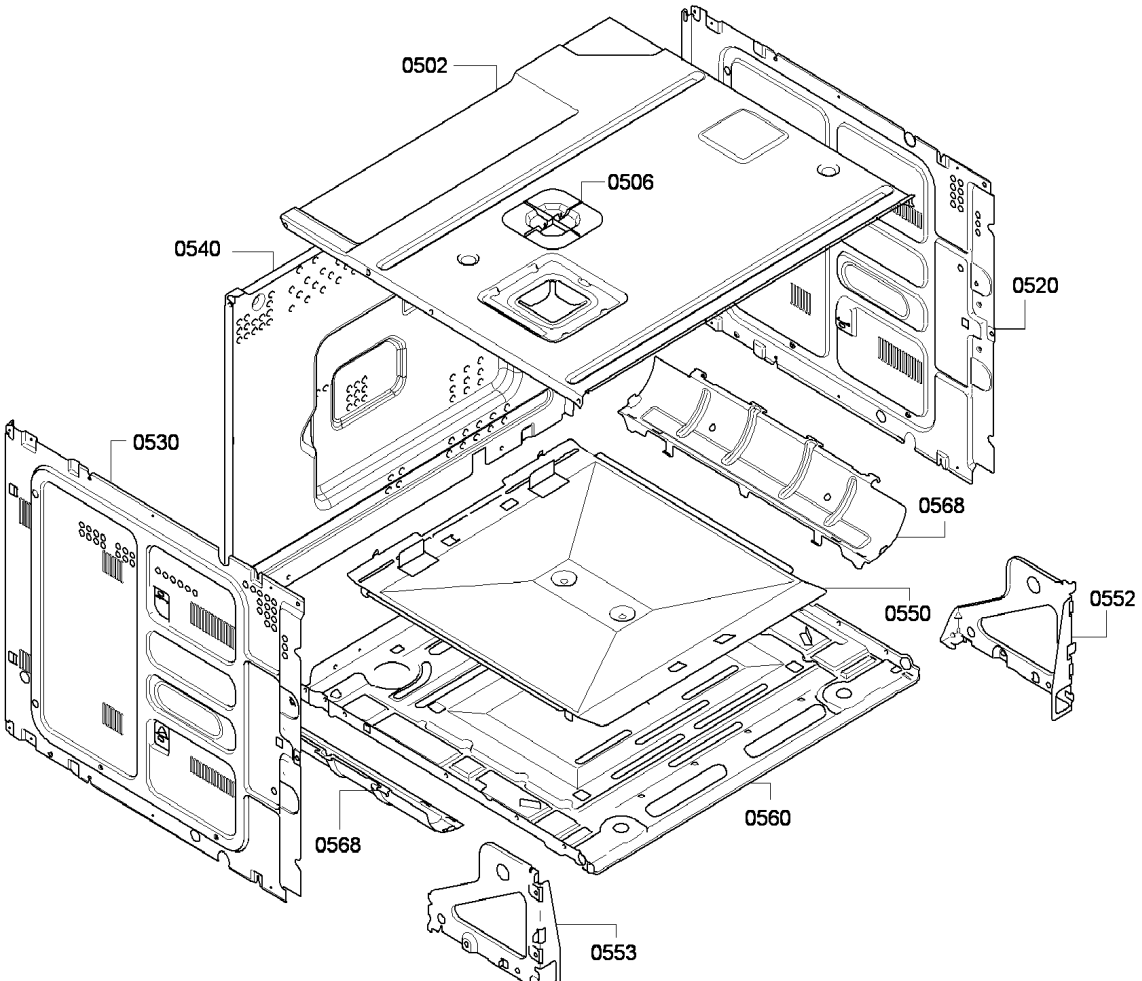
0502
0506
0540
0520
0530
0568
0550
0552
0560
0568
0553

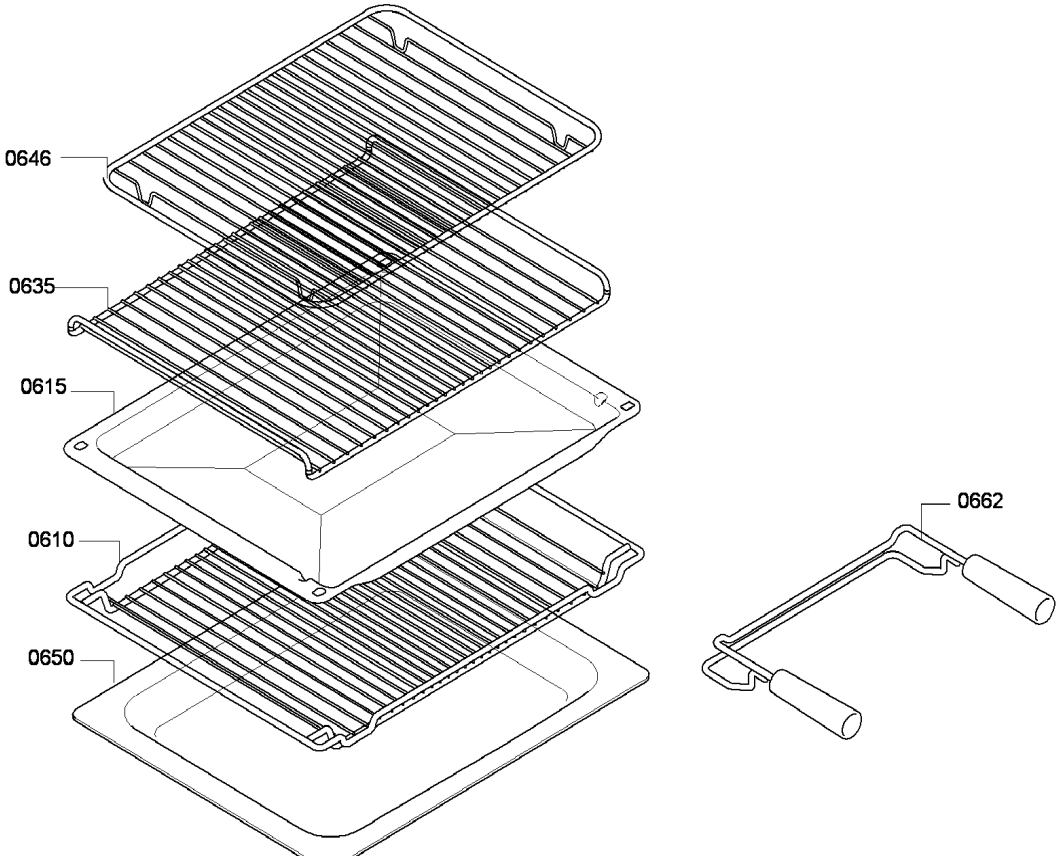
0646
0635
0615
0610
0650
0662