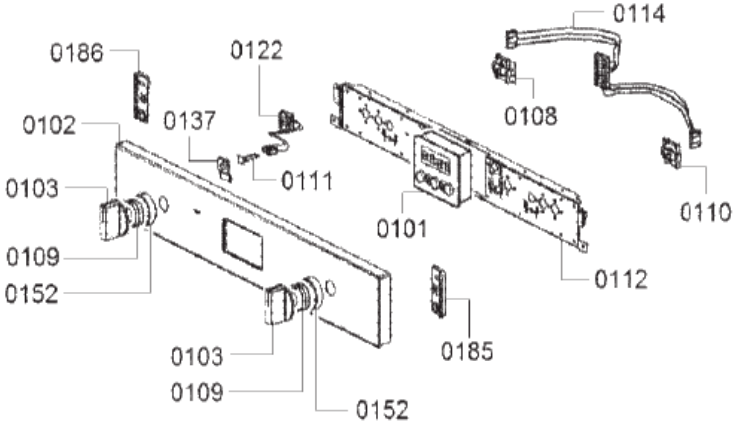
0186
0122
0114
0102
0137
0108
0103
0111
0101
0110
0109
0152
0112
0185
0103
0109
0152

0199

0198

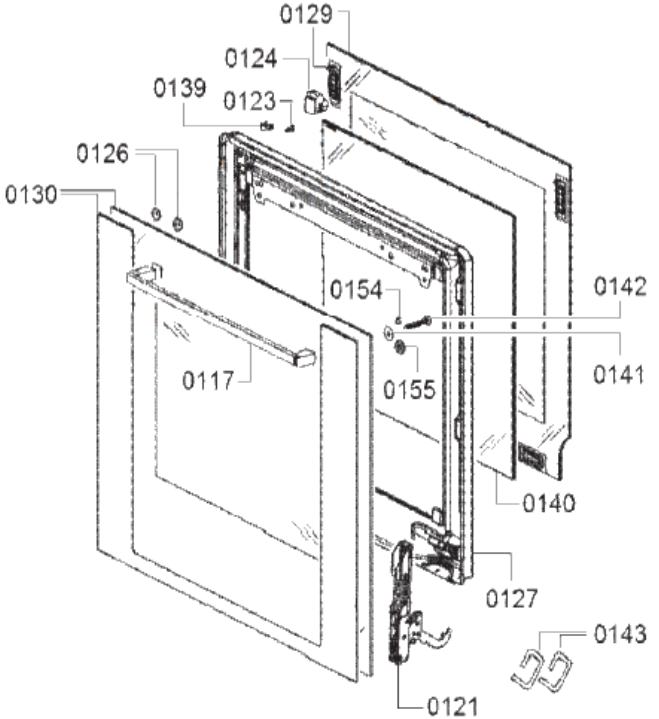
0129
0124
0139
0123
0126
0130
0154
0142
0155
0141
0117
0140
0127
0143
0121

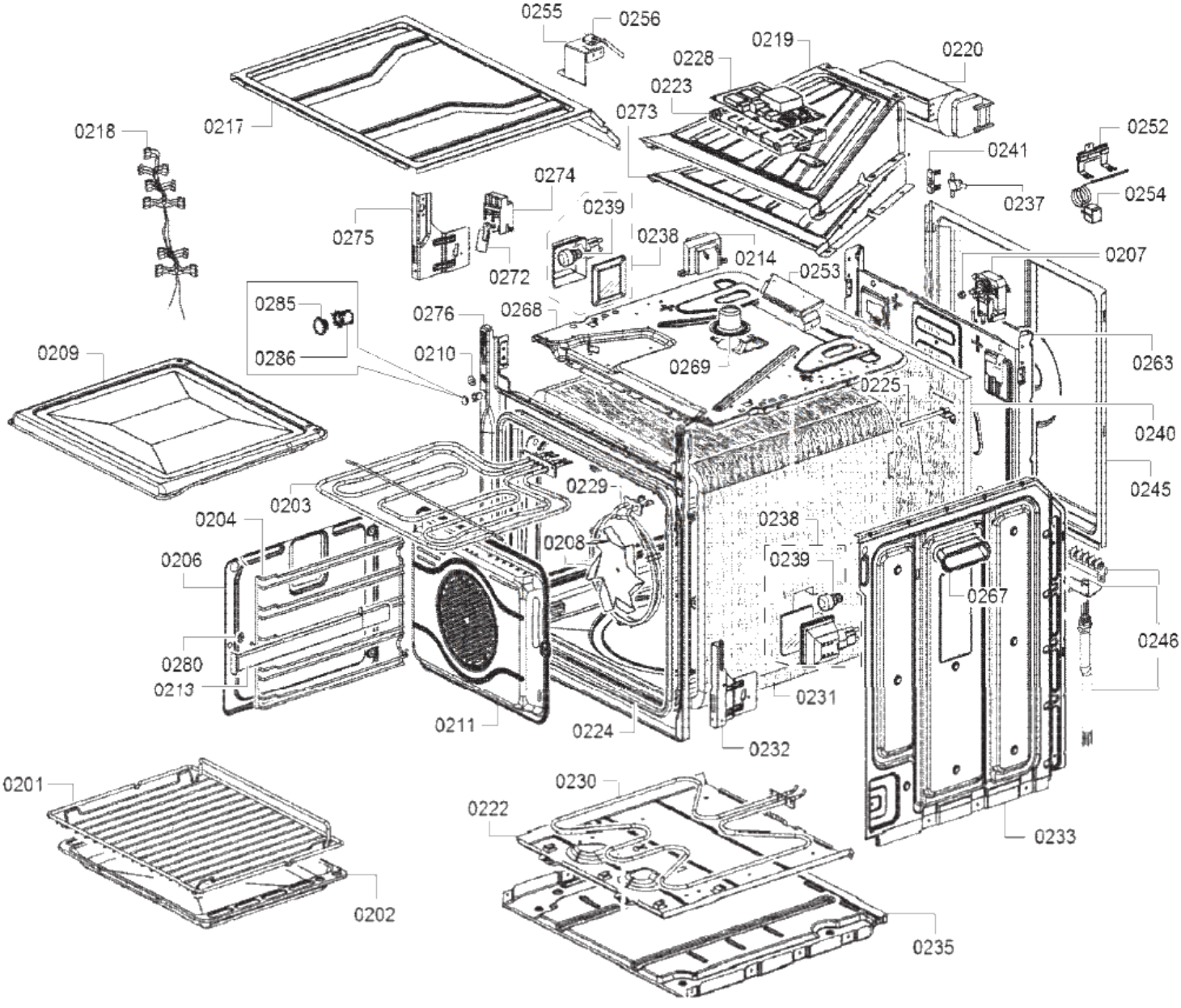
0255
0256
0219
0228
0220
0223
0273
0217
0218
0252
0241
0237
0254
0274
0239
0275
0238
0214
0207
0272
0253
0285
0276
0268
0263
0209
0286
0210
0269
0225
0240
0245
0229
0203
0204
0238
0208
0239
0206
0267
0246
0280
0213
0231
0211
0224
0232
0201
0230
0222
0233
0202
0235