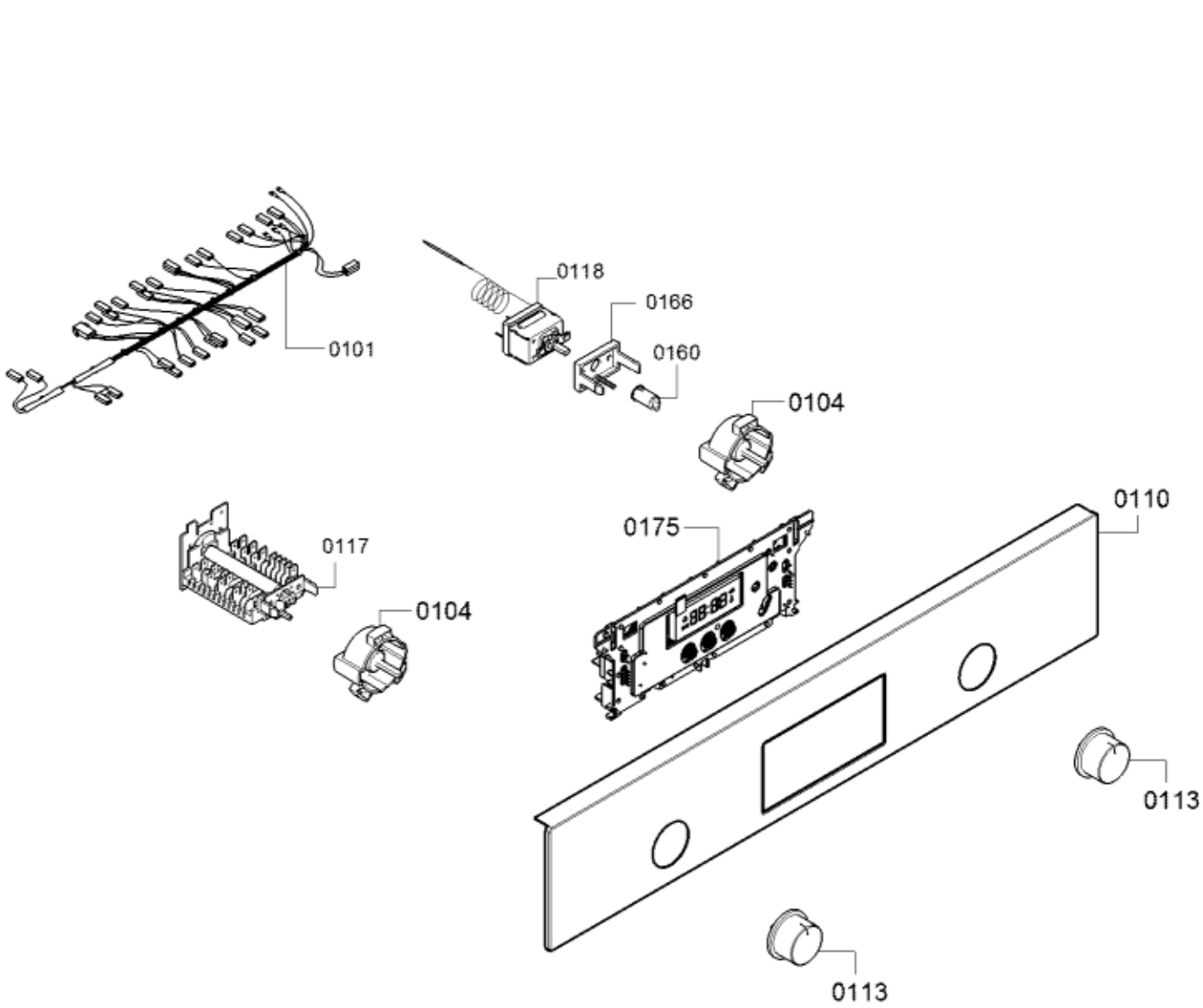
0199
0198
0101
0118
0166
0160
0104
0110
0175
0117
0104
0113
0113

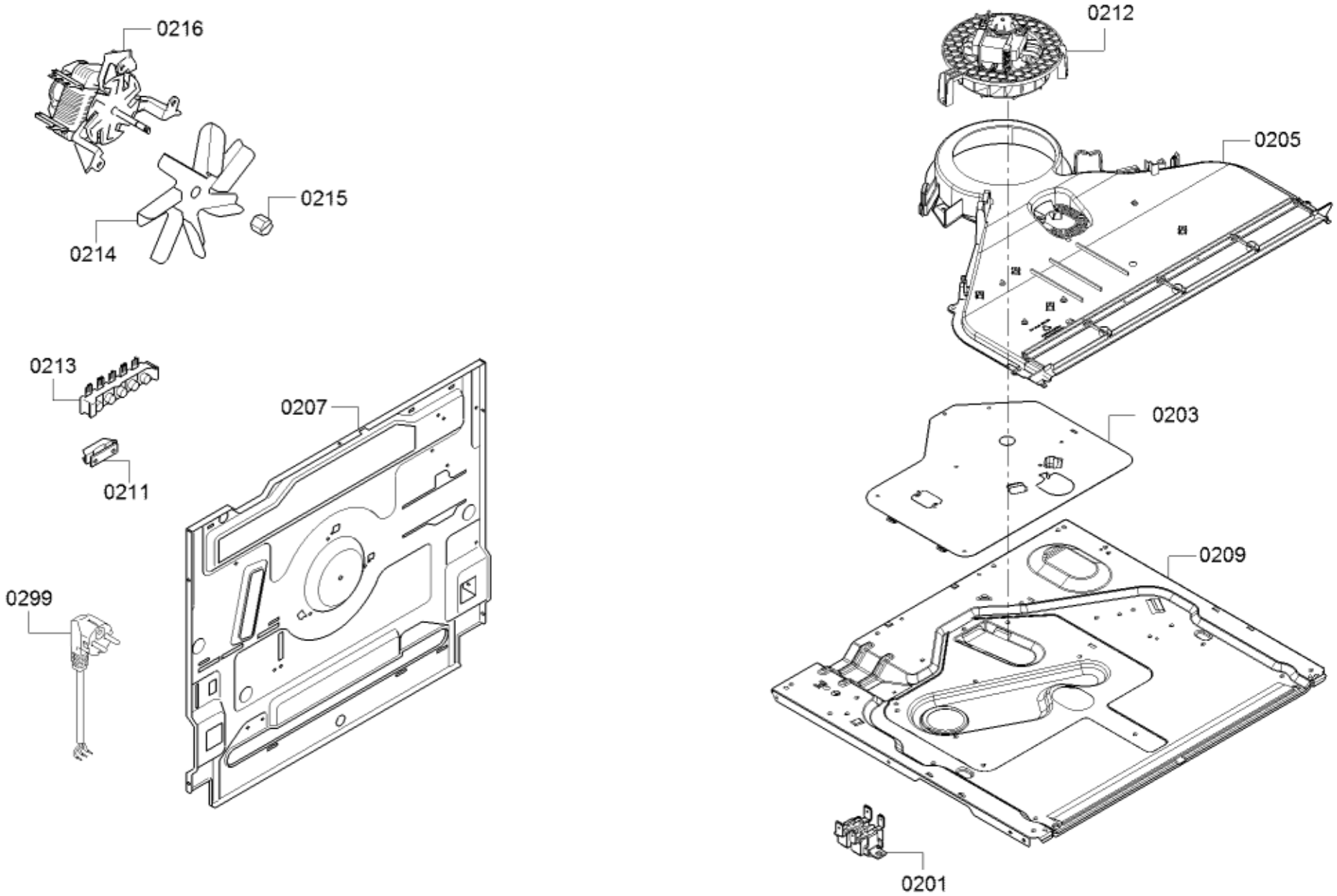
0216
0215
0214
0213
0211
0207
0299
0212
0205
0203
0209
0201

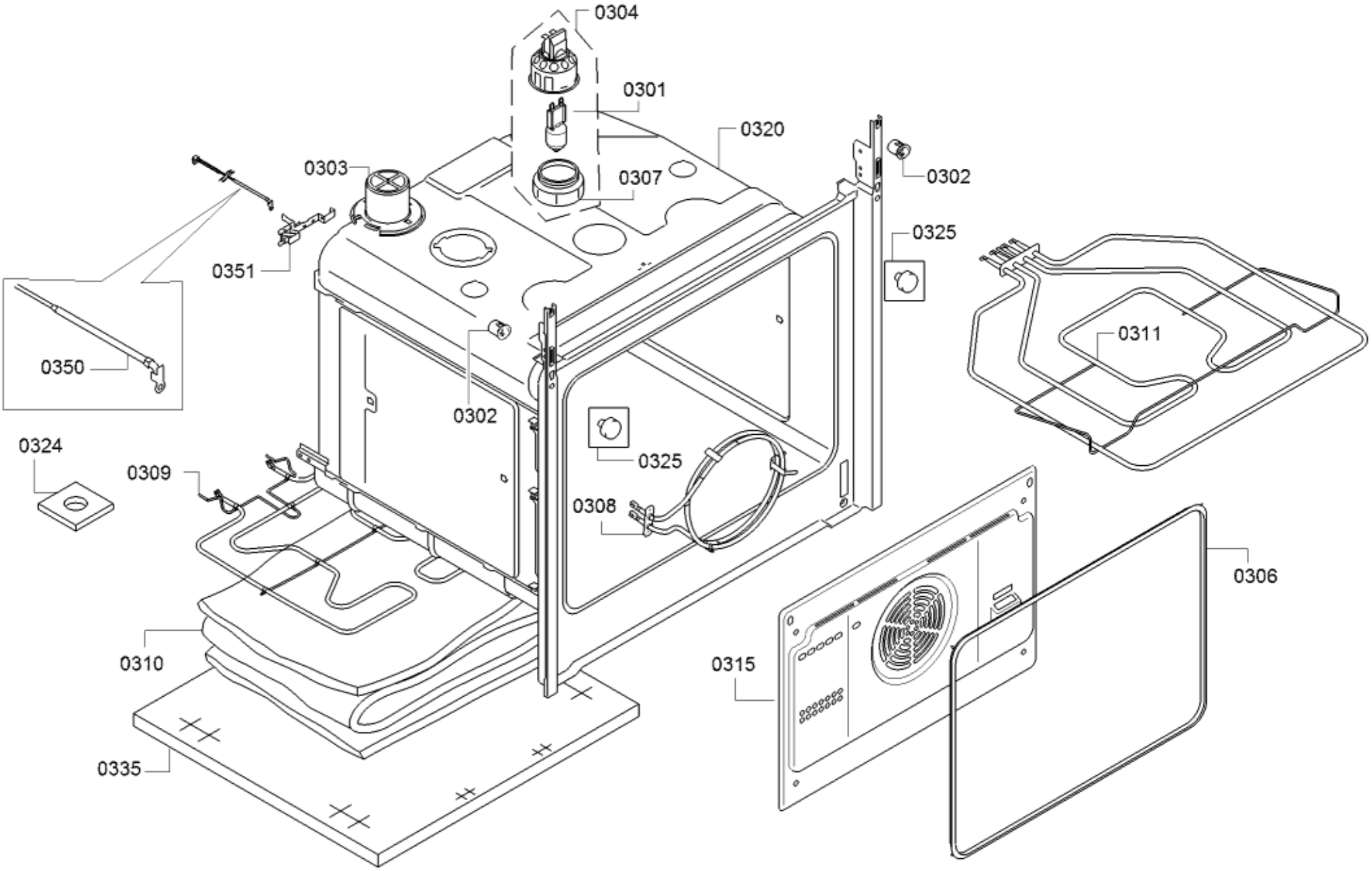
0304
0301
0320
0303
0307
0302
0325
0351
0311
0350
0302
0325
0324
0309
0308
0306
0310
0315
0335

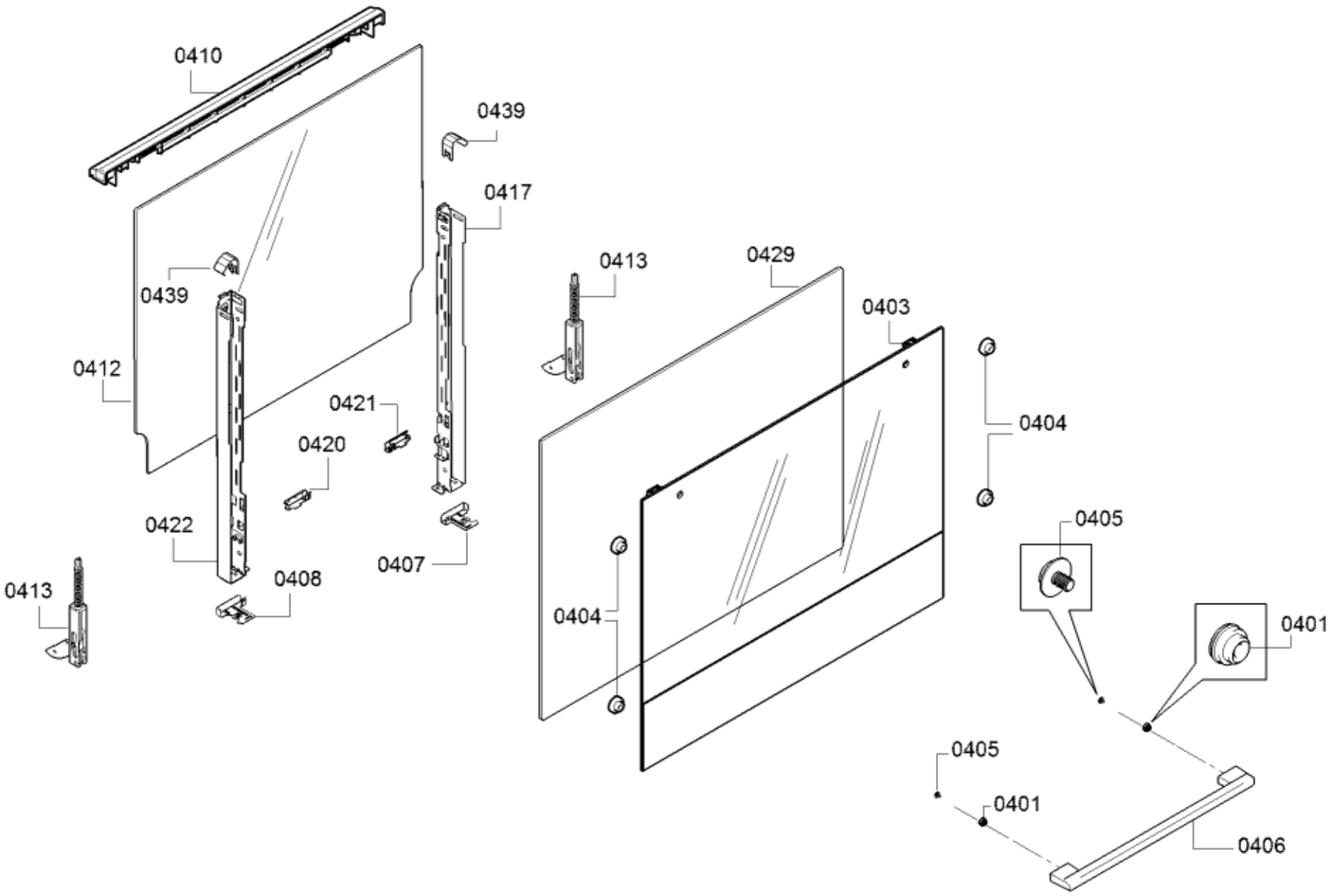
0410
0439
0417
0439
0413
0429
0403
0412
0421
0404
0420
0422
0405
0407
0408
0413
0404
0401
0405
0401
0406

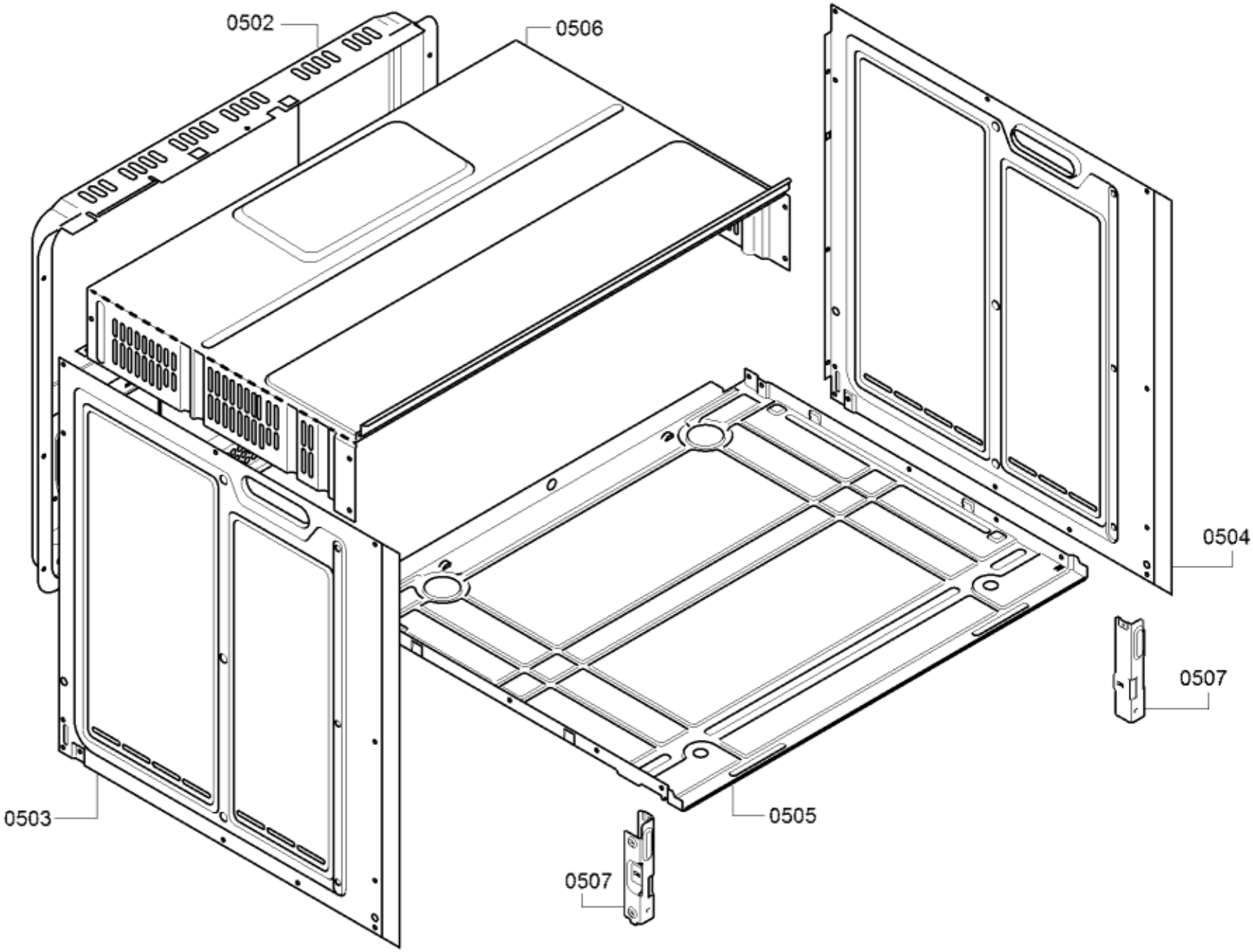
0502
0506
0504
0507
0503
0505
0507

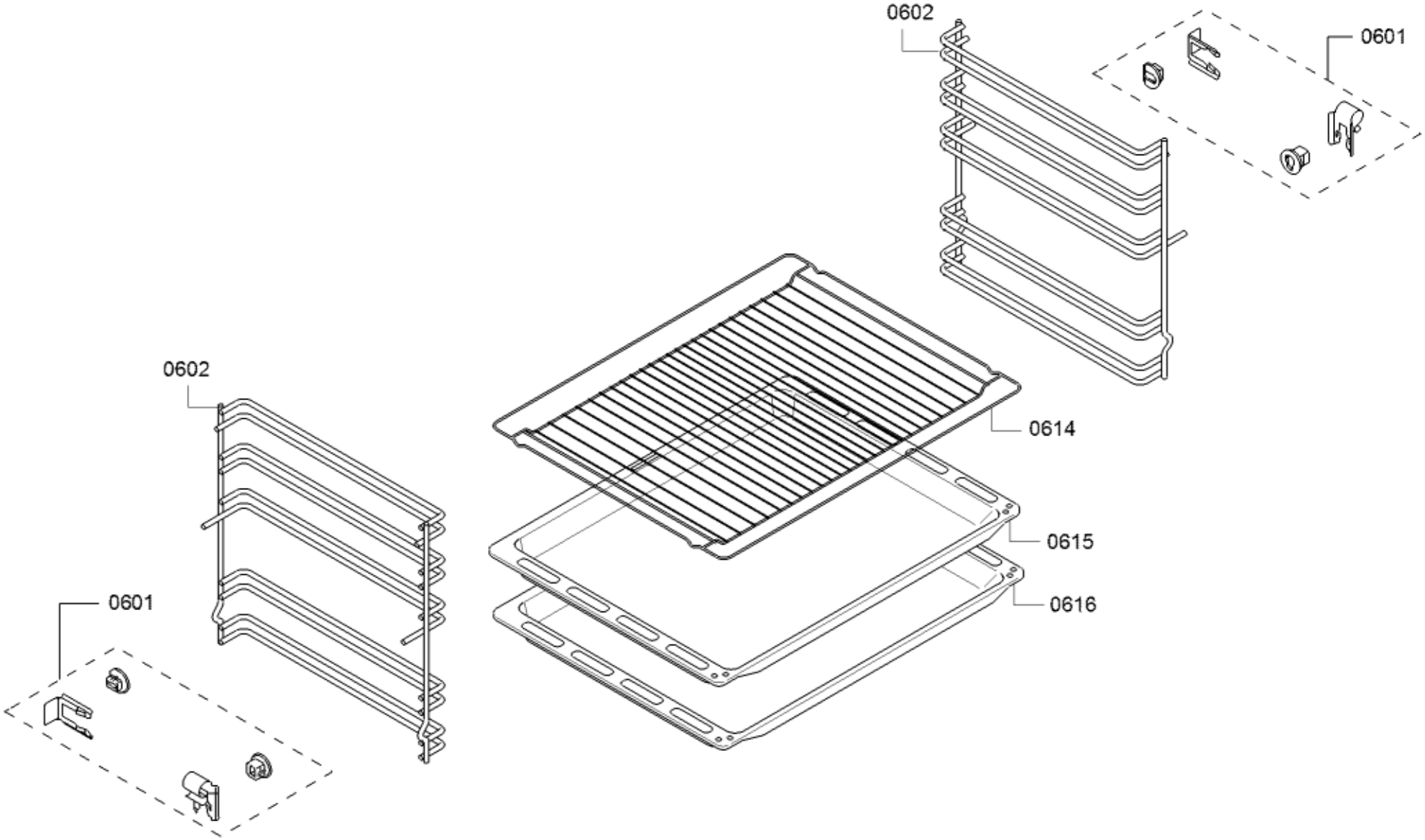
0602
0601
0602
0614
0615
0616
0601