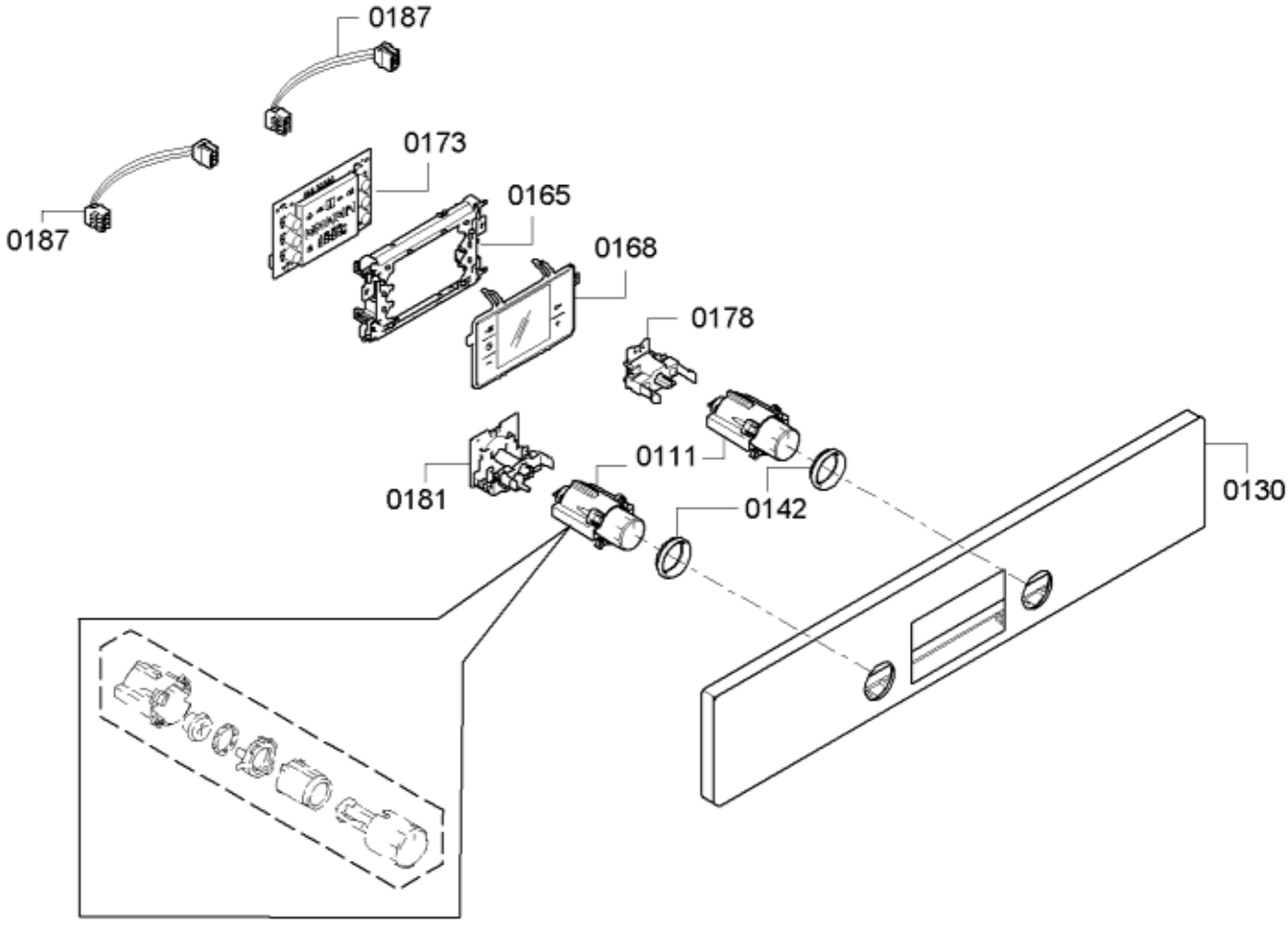
0187
0187
0173
0165
0168
0178
0181
0111
0142
0130

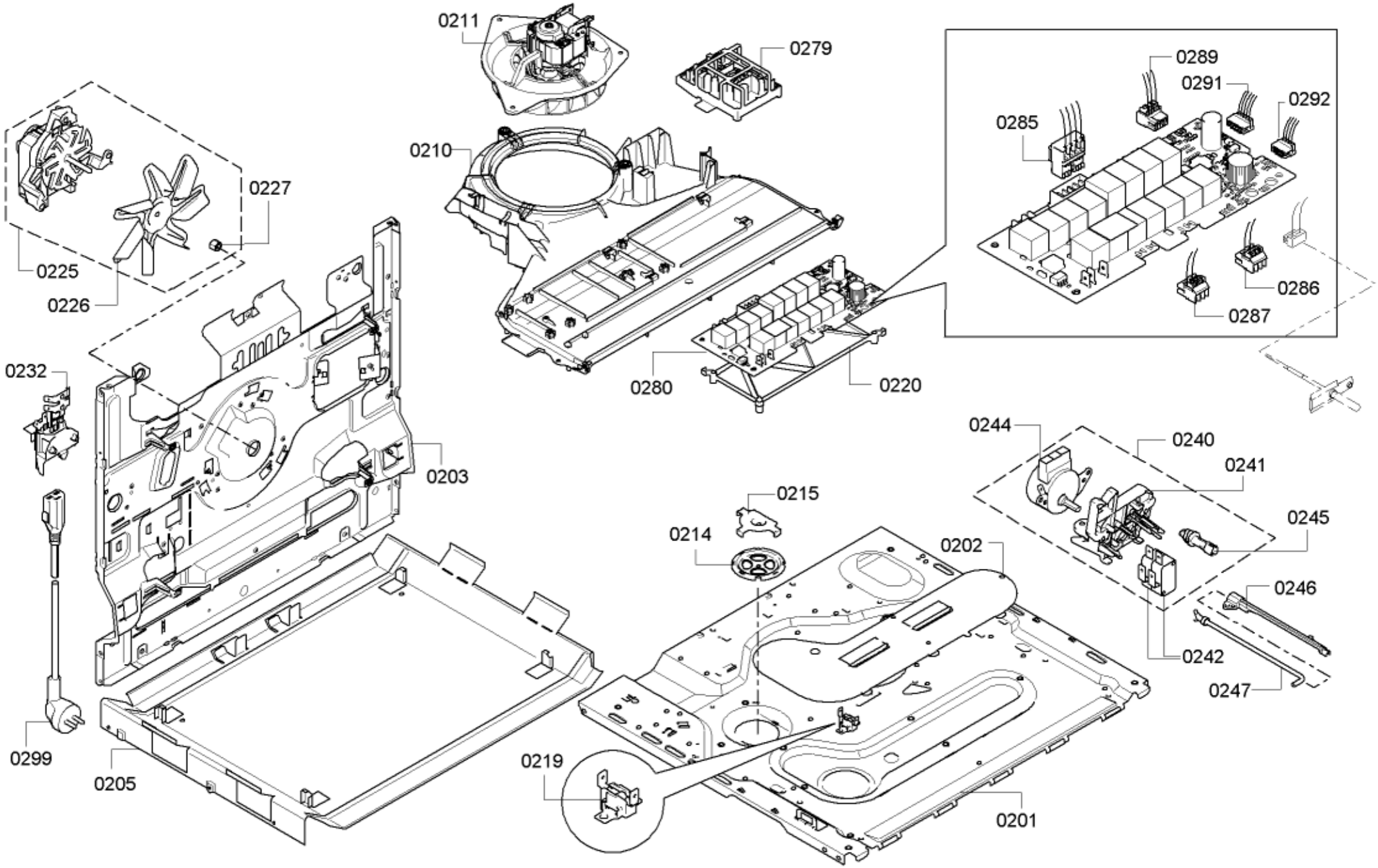
0211
0279
0289
0291
0292
0285
0210
0227
0225
0226
0286
0287
0280
0220
0232
0244
0240
0241
0203
0215
0245
0214
0202
0246
0242
0247
0299
0205
0219
0201

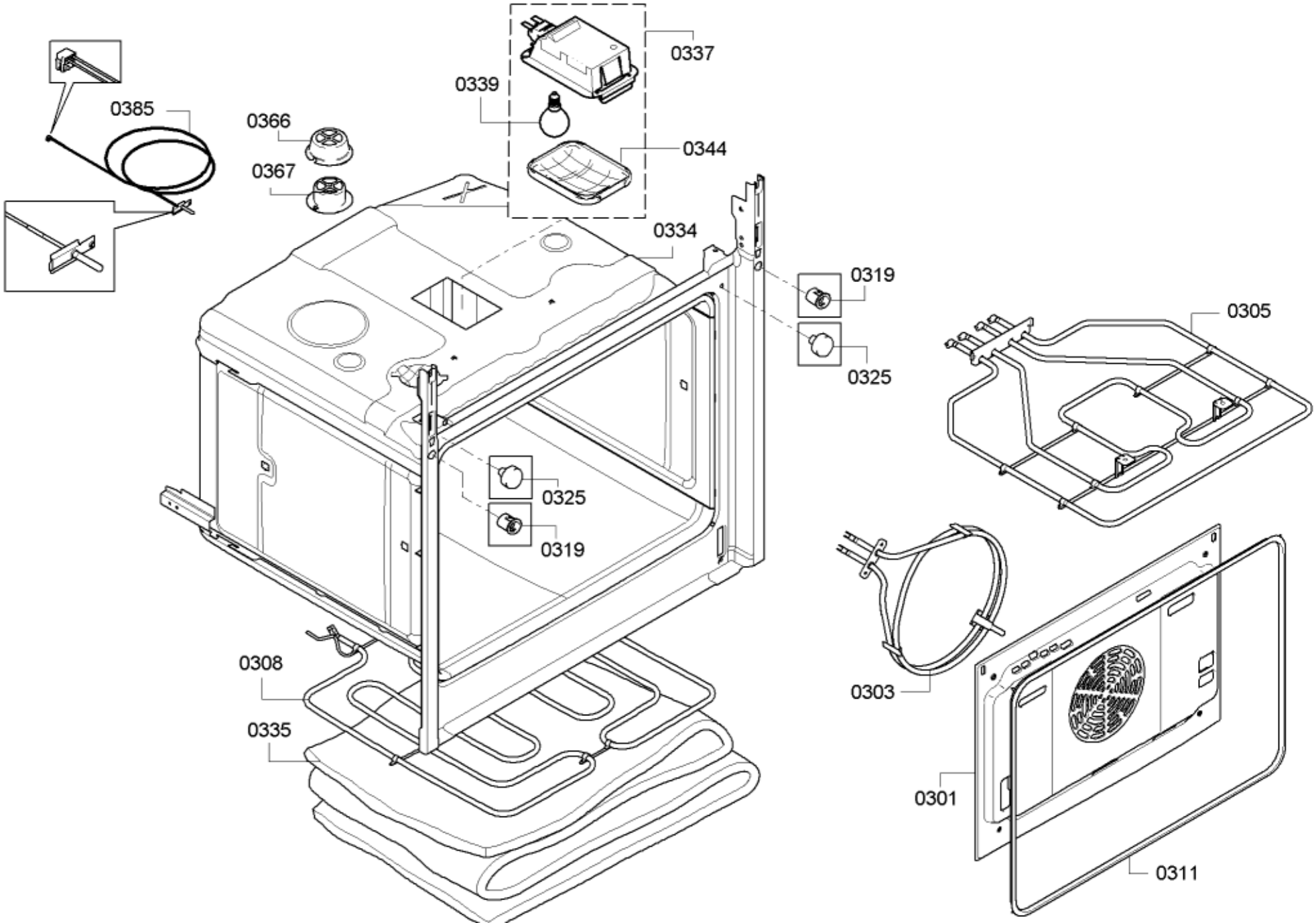
0337
0339
0344
0385
0366
0367
0334
0319
0325
0305
0325
0319
0308
0335
0303
0301
0311

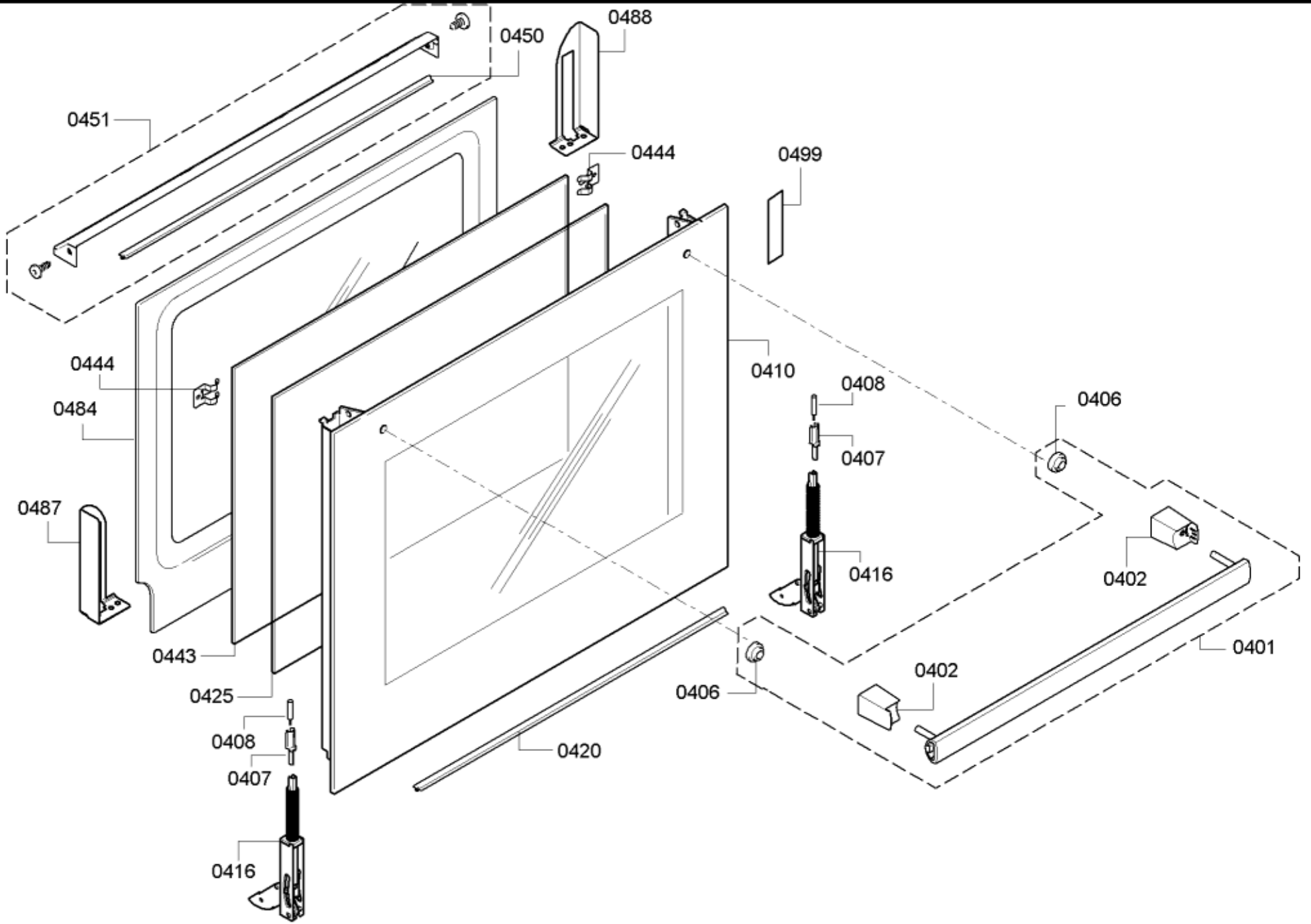
0488
0450
0451
0444
0499
0444
0484
0410
0408
0406
0407
0487
0416
0402
0443
0401
0402
0425
0406
0408
0420
0407
0416

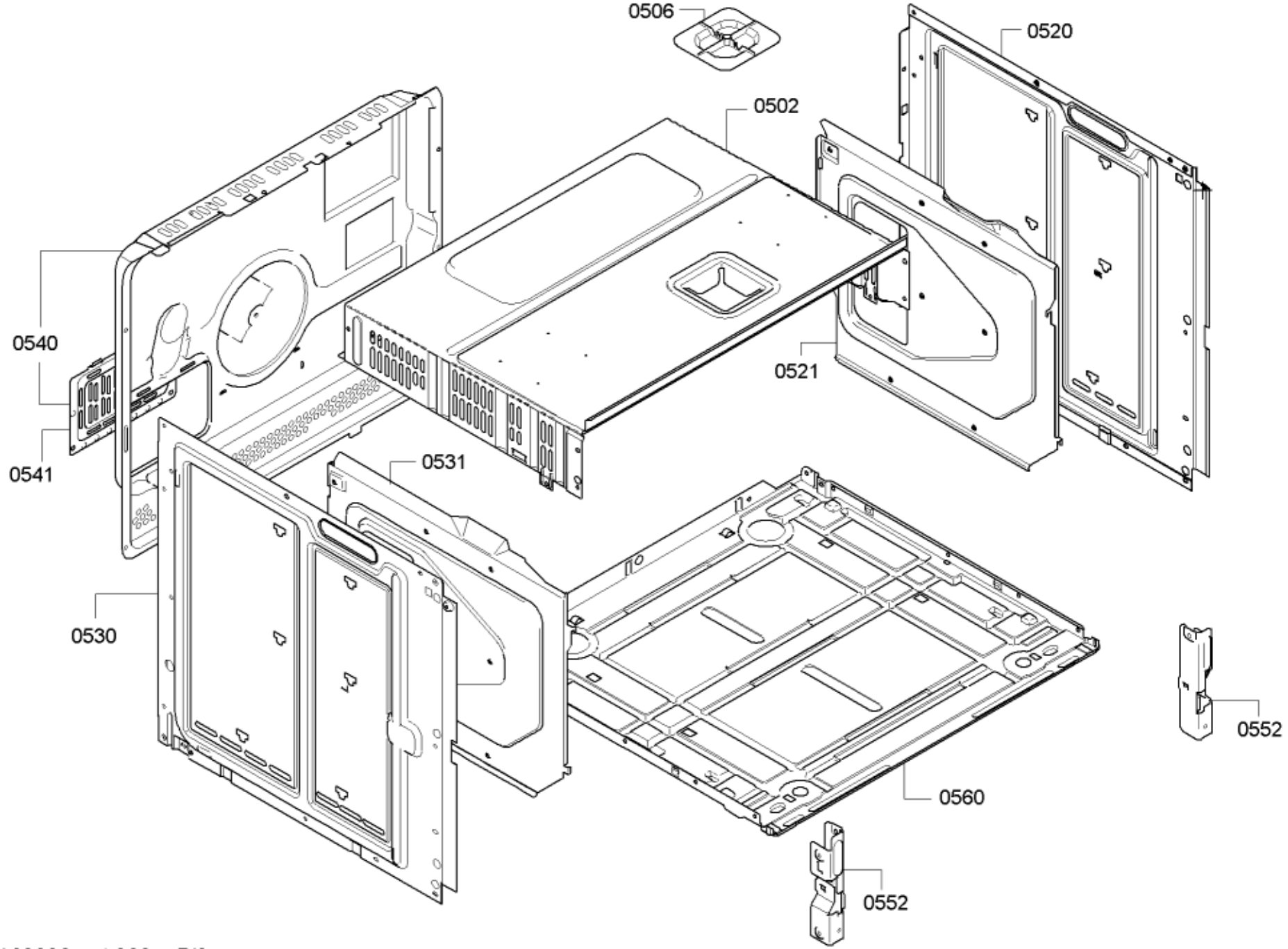
0506
0520
0502
0540
0521
0541
0531
0530
0552
0560
0552

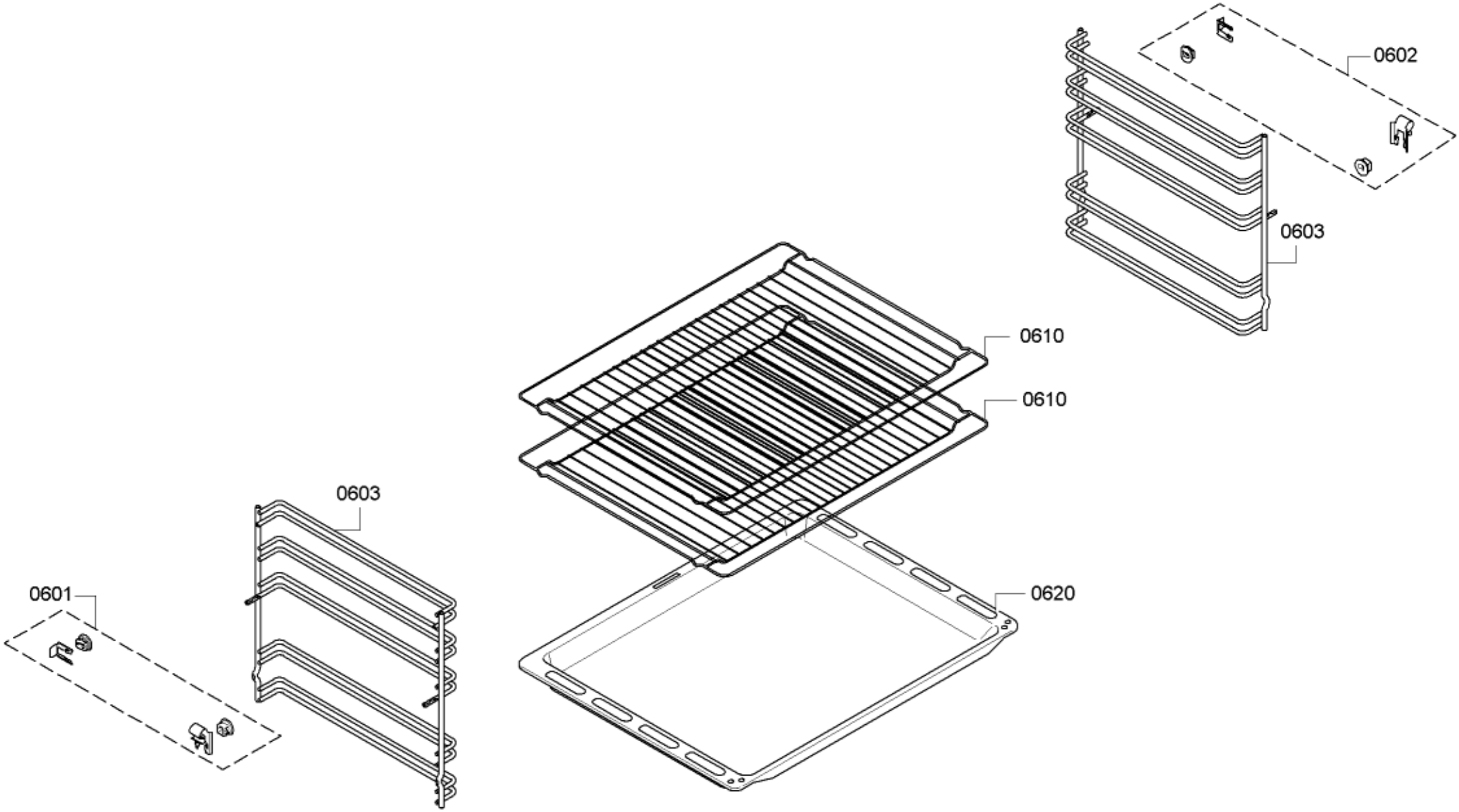
0602
0603
0610
0610
0603
0601
0620