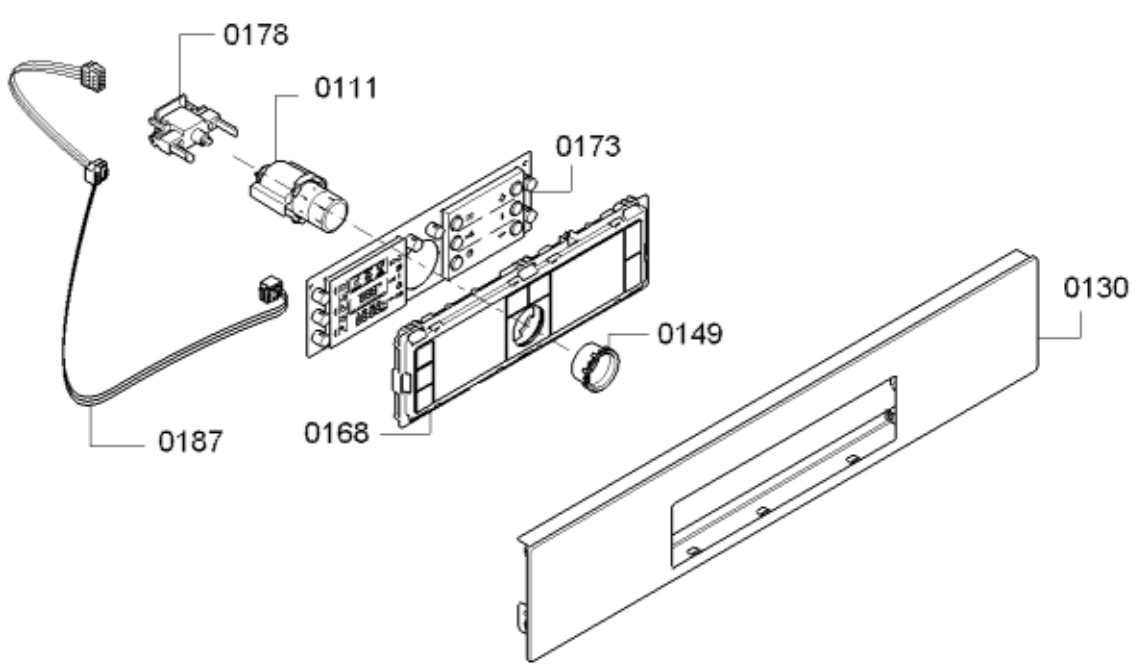
0178
0111
0173
0130
0149
0187
0168

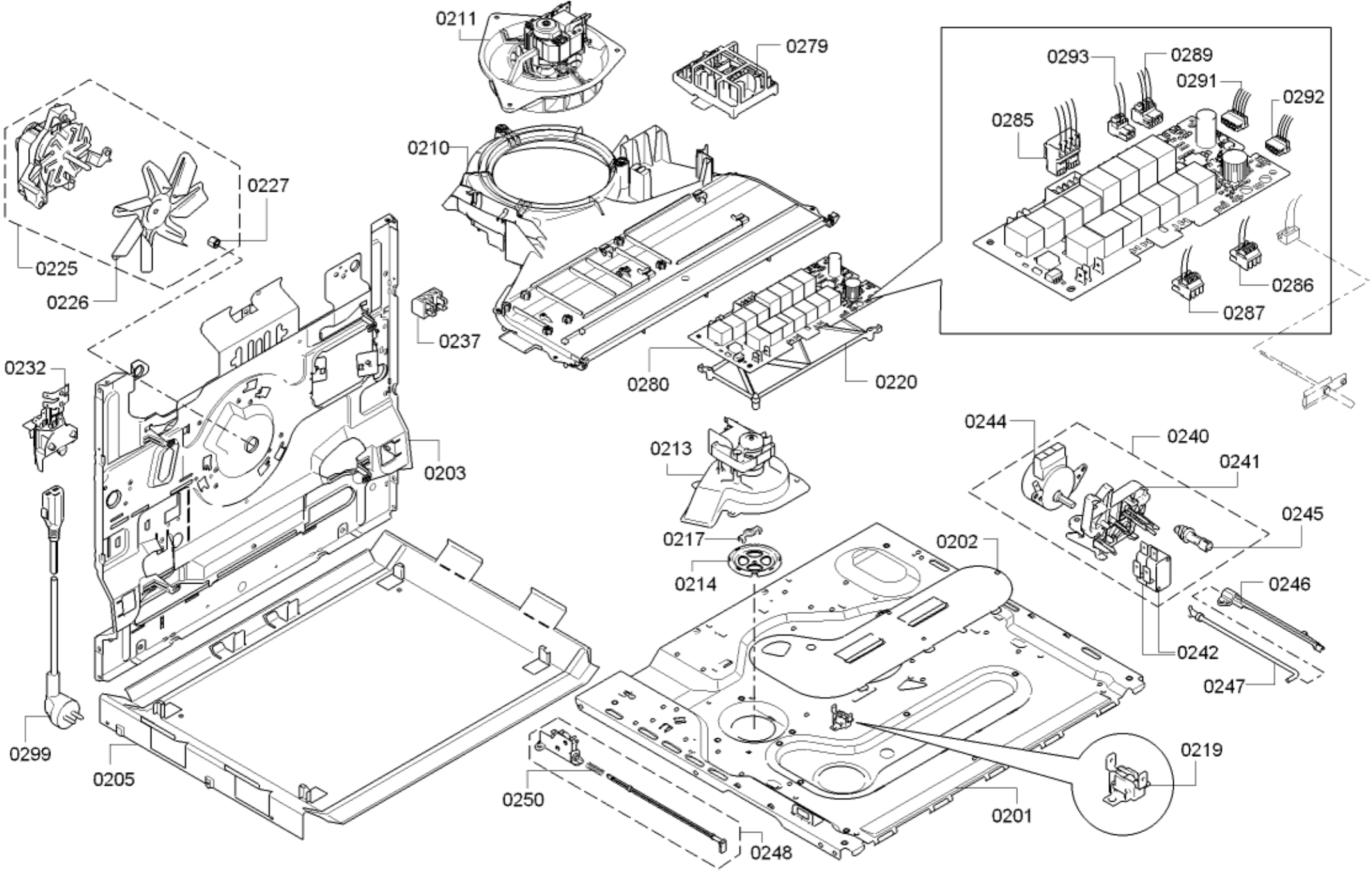
0211
0279
0293
0289
0291
0292
0285
0210
0227
0225
0226
0237
0286
0287
0232
0280
0220
0244
0240
0241
0213
0203
0245
0217
0202
0214
0246
0242
0247
0299
0205
0219
0250
0201
0248

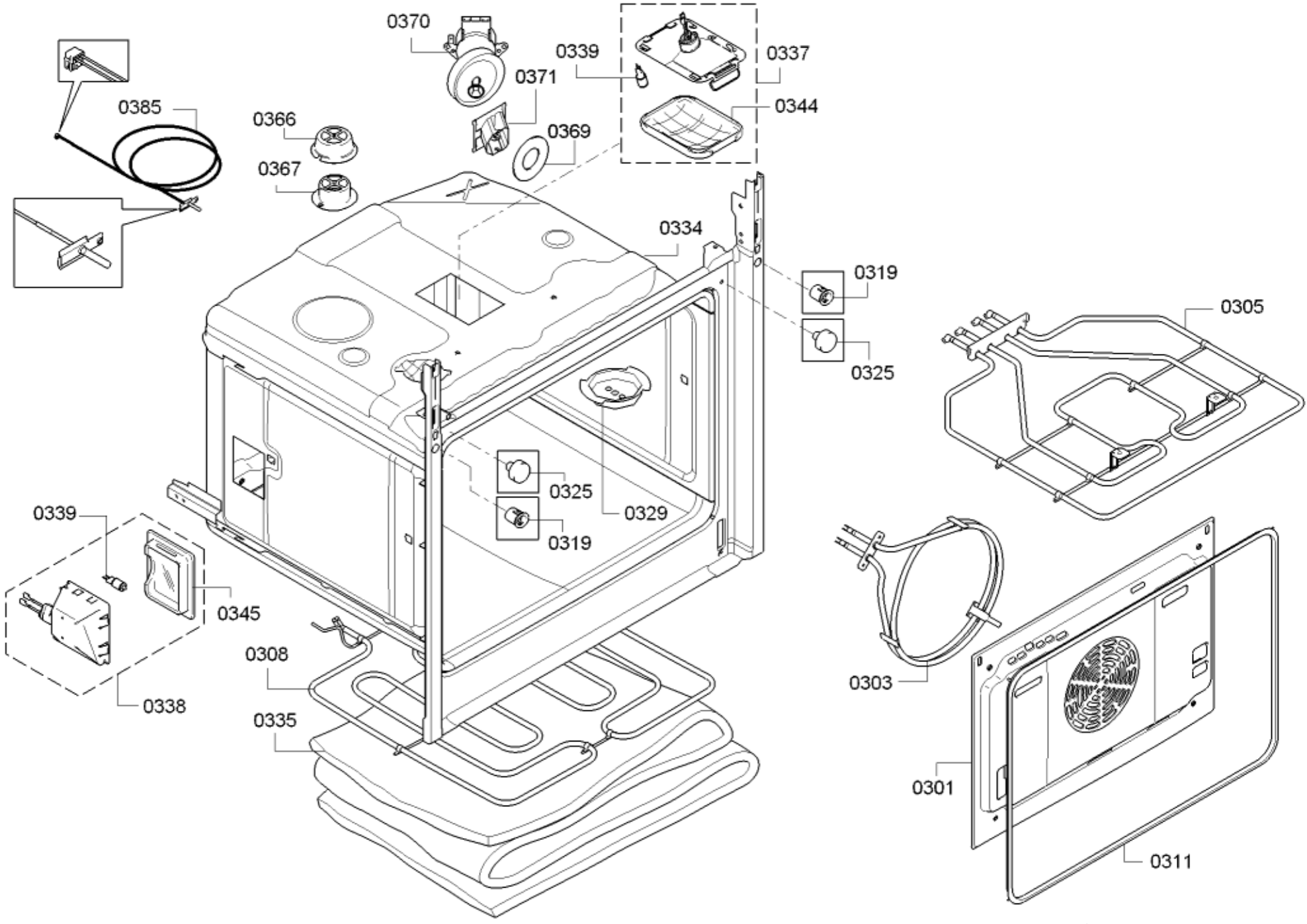
0370
0339
0337
0371
0344
0385
0366
0369
0367
0334
0319
0305
0325
0325
0329
0319
0339
0345
0308
0303
0338
0335
0301
0311

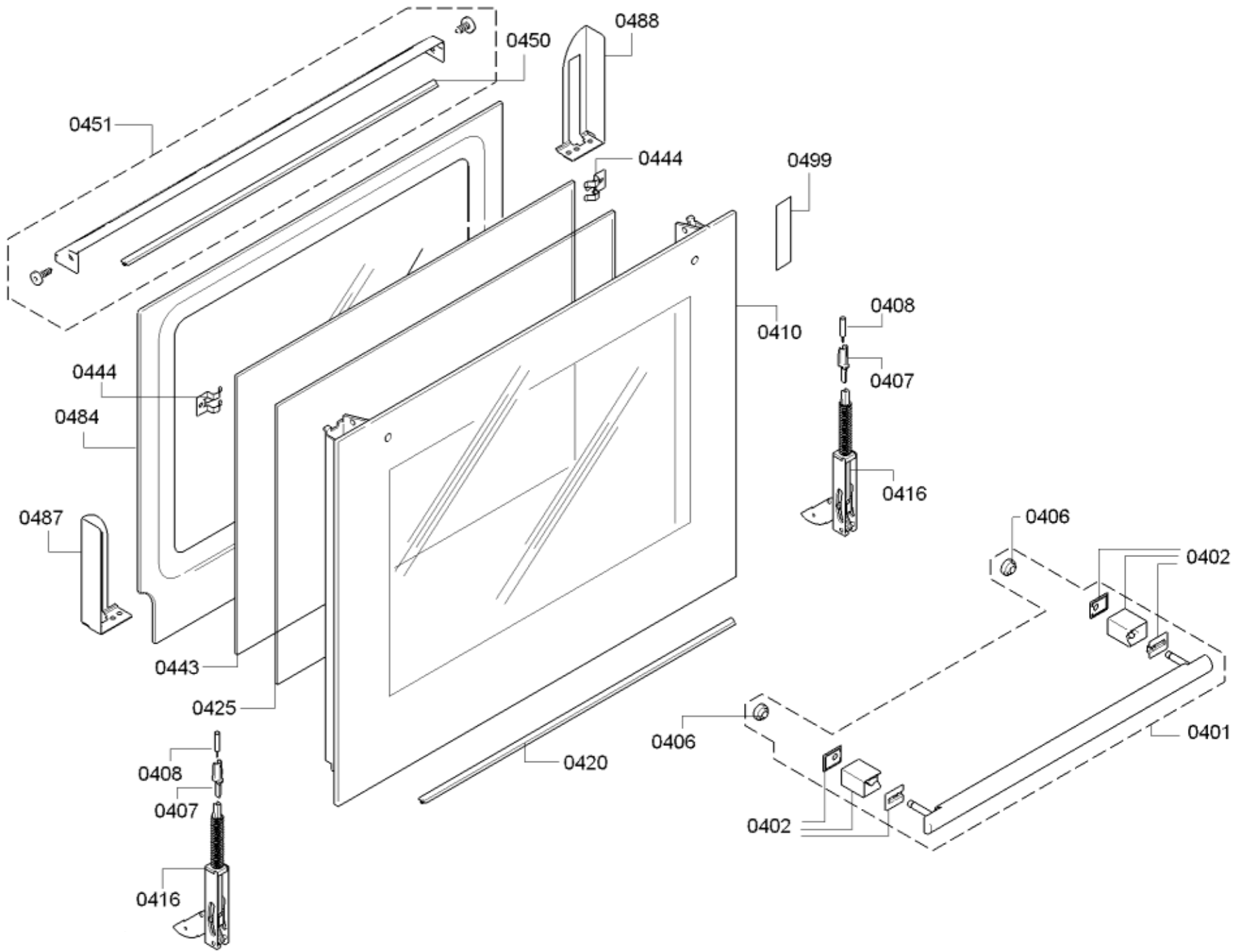
0488
0450
0451
0444
0499
0410
0408
0407
0416
0444
0484
0487
0406
0402
0443
0425
0406
0401
0420
0408
0407
0402
0416

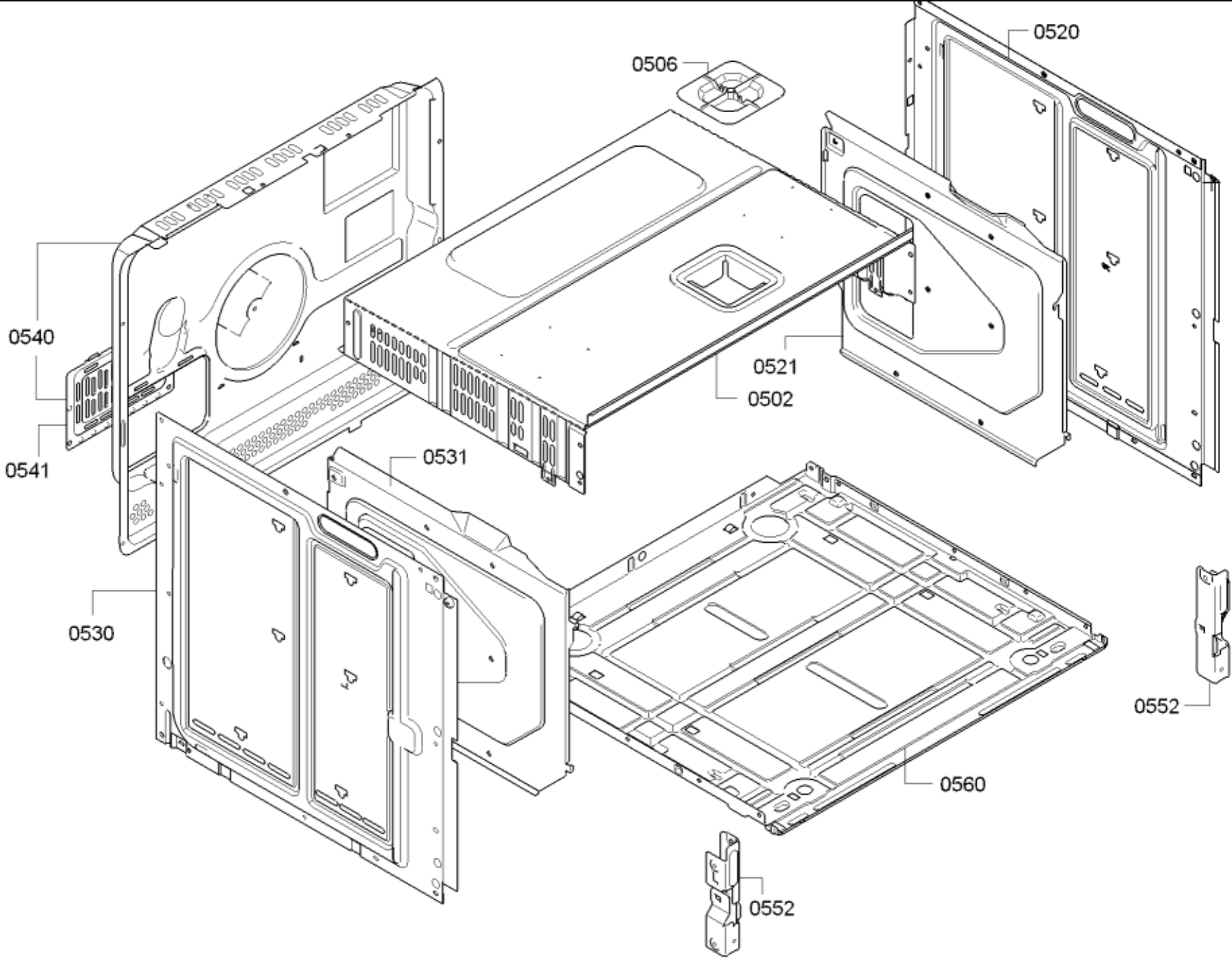
0520
0506
0540
0521
0502
0541
0531
0530
0552
0560
0552

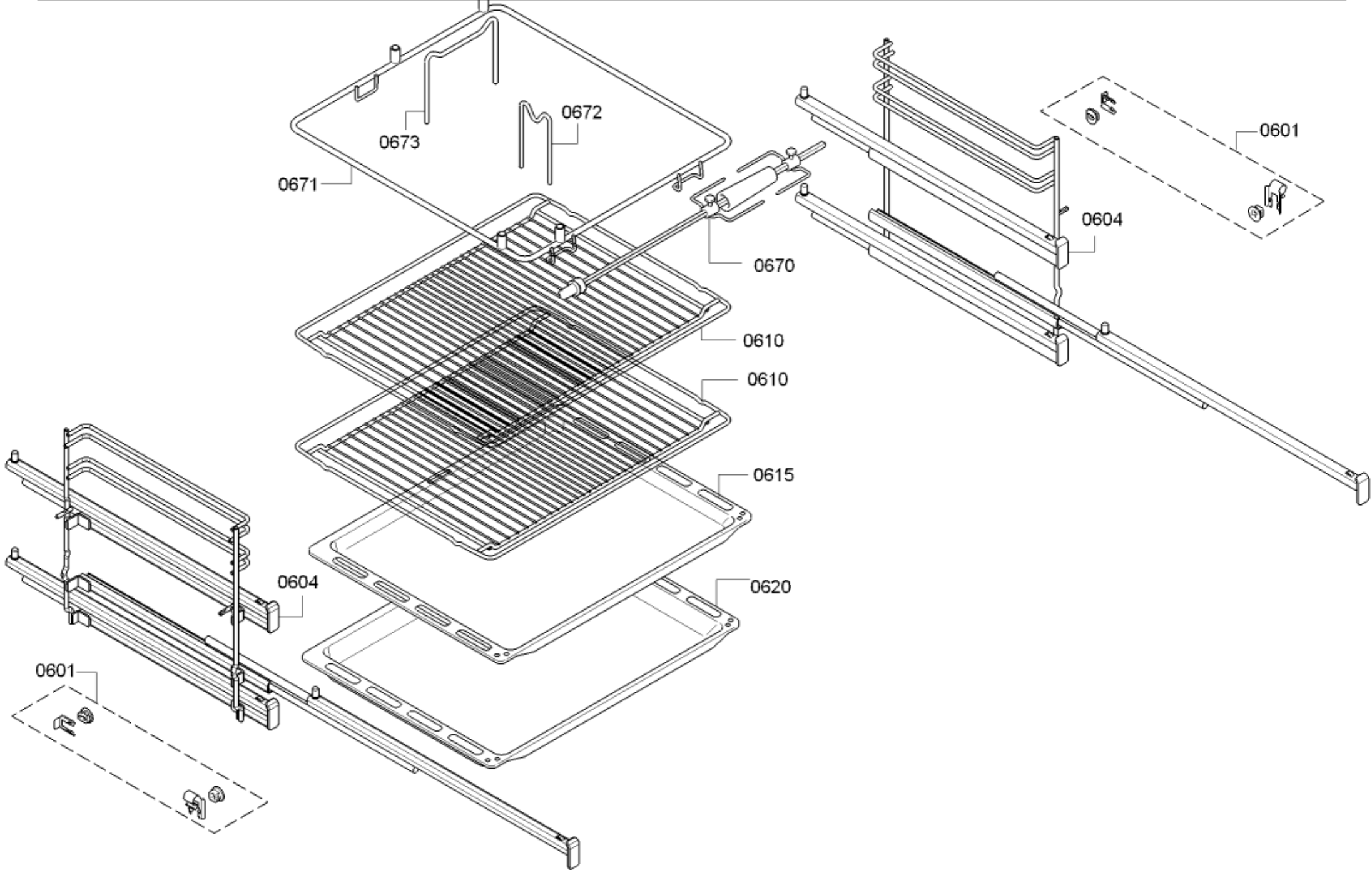
0673
0672
0671
0601
0604
0670
0610
0610
0615
0604
0620
0601