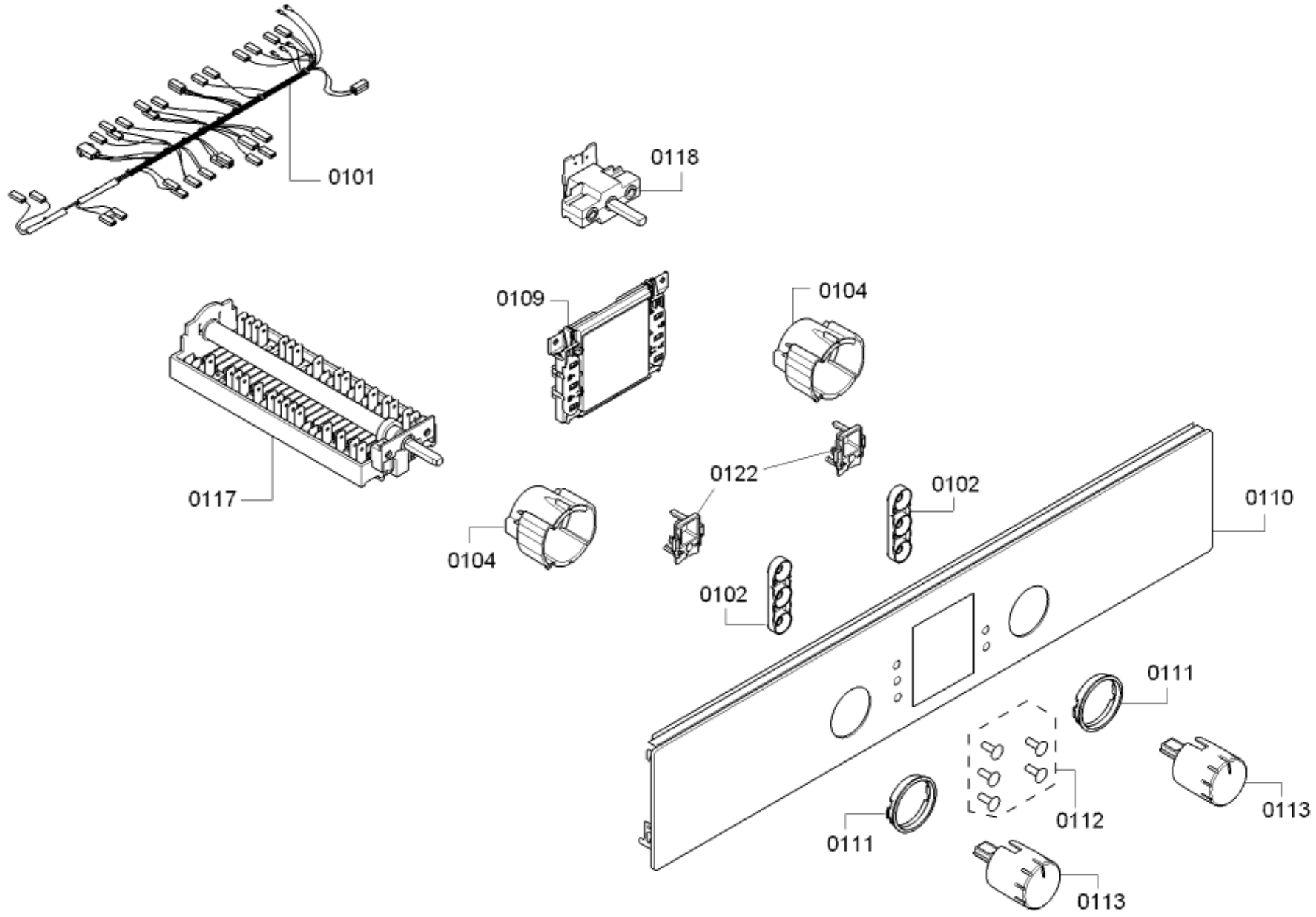
0101
0118
0109
0104
0117
0122
0102
0110
0104
0102
0111
0112
0113
0111
0113

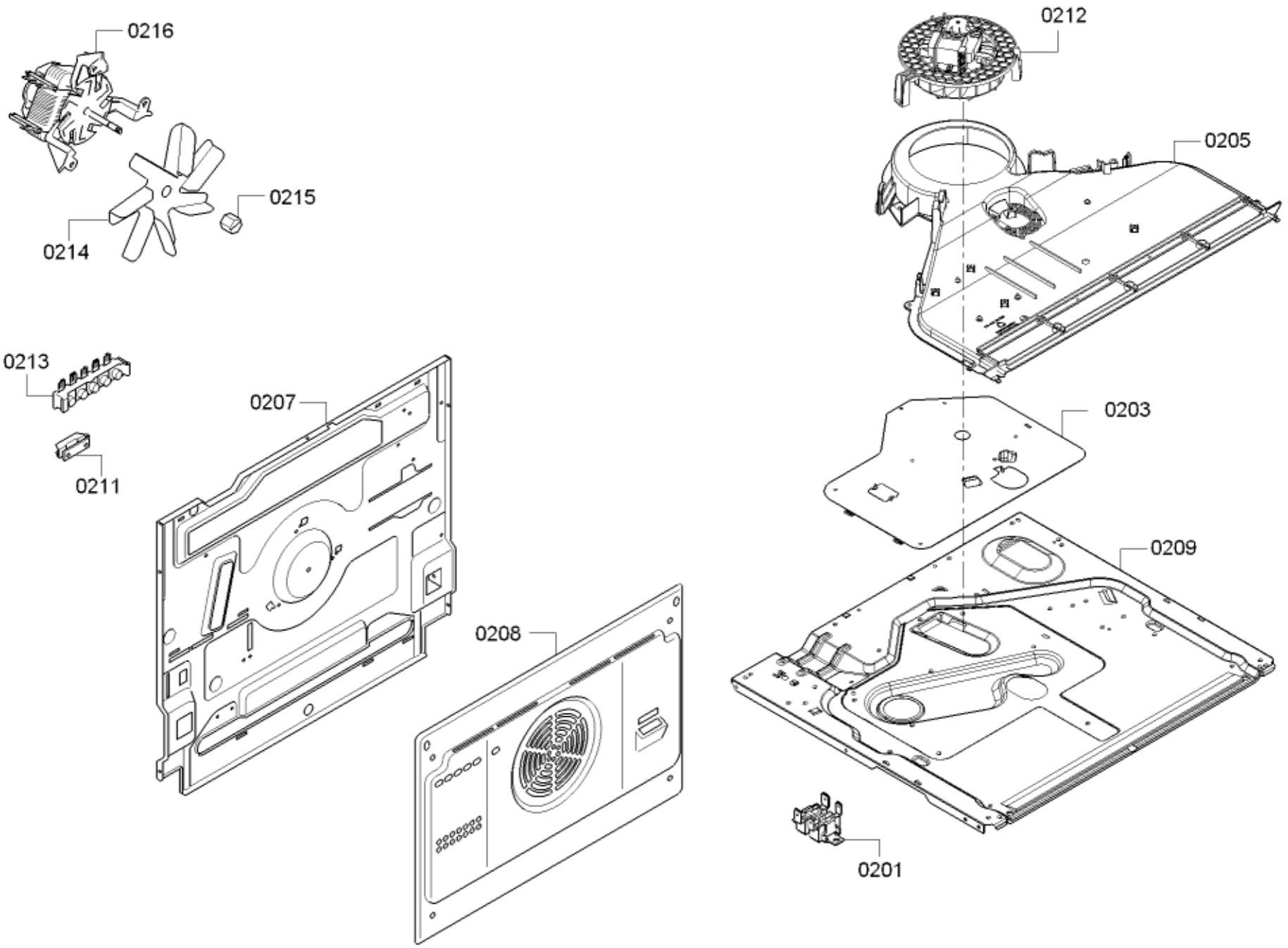
0216
0215
0214
0212
0205
0213
0207
0211
0203
0209
0208
0201

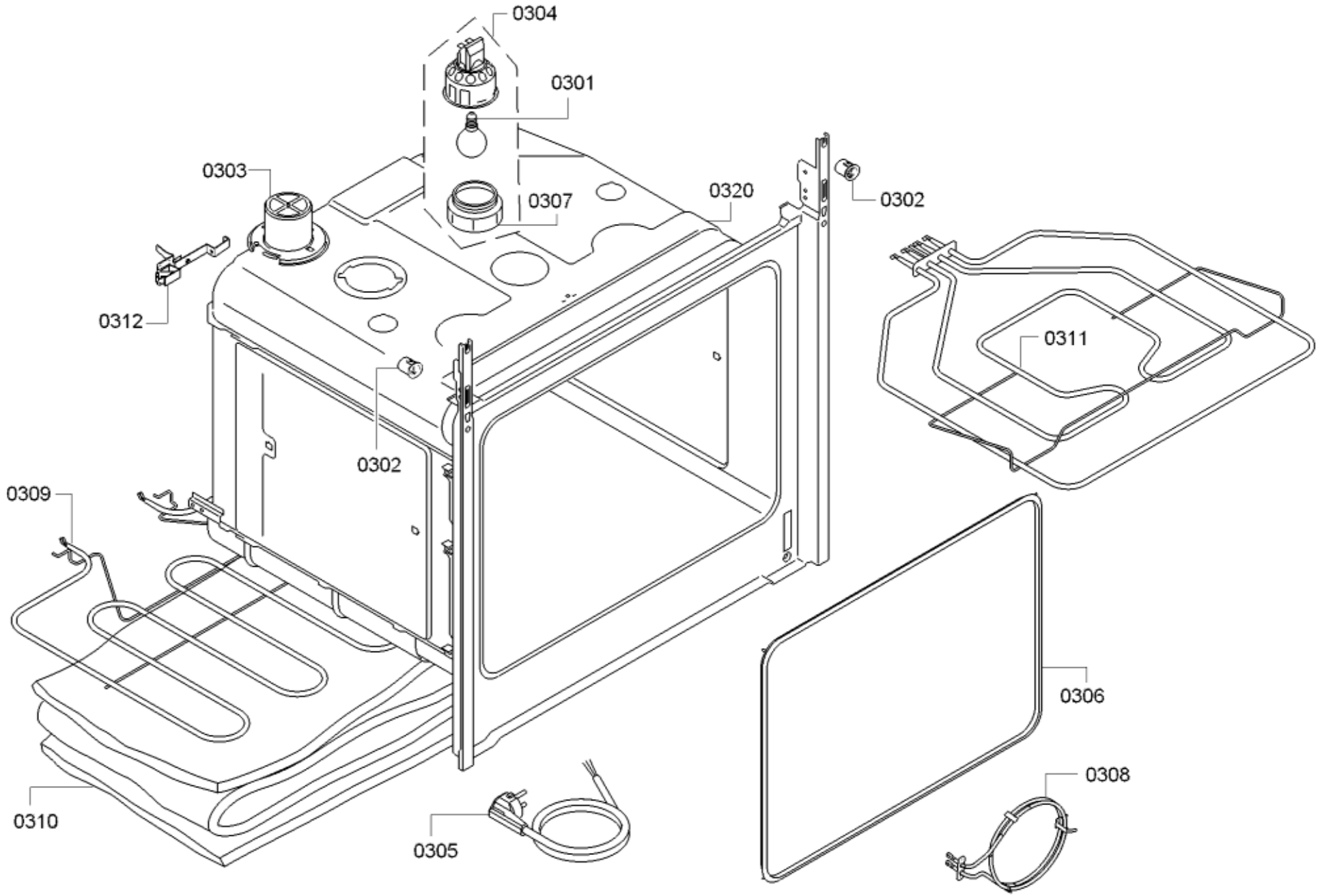
0304
0301
0303
0307
0320
0302
0312
0311
0302
0309
0306
0308
0310
0305

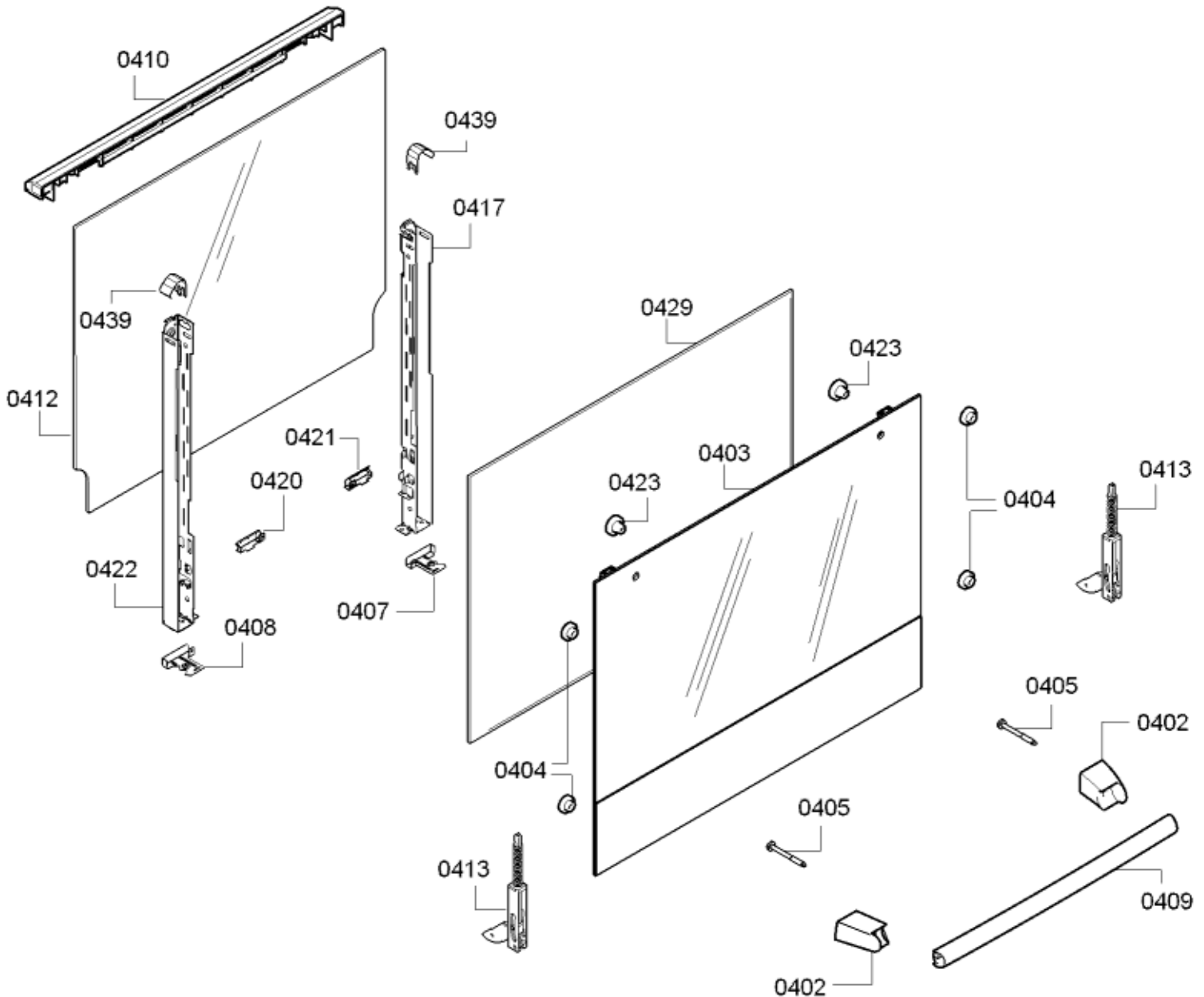
0410
0439
0417
0439
0429
0423
0412
0421
0403
0420
0423
0404
0413
0422
0407
0408
0405
0402
0404
0405
0413
0409
0402

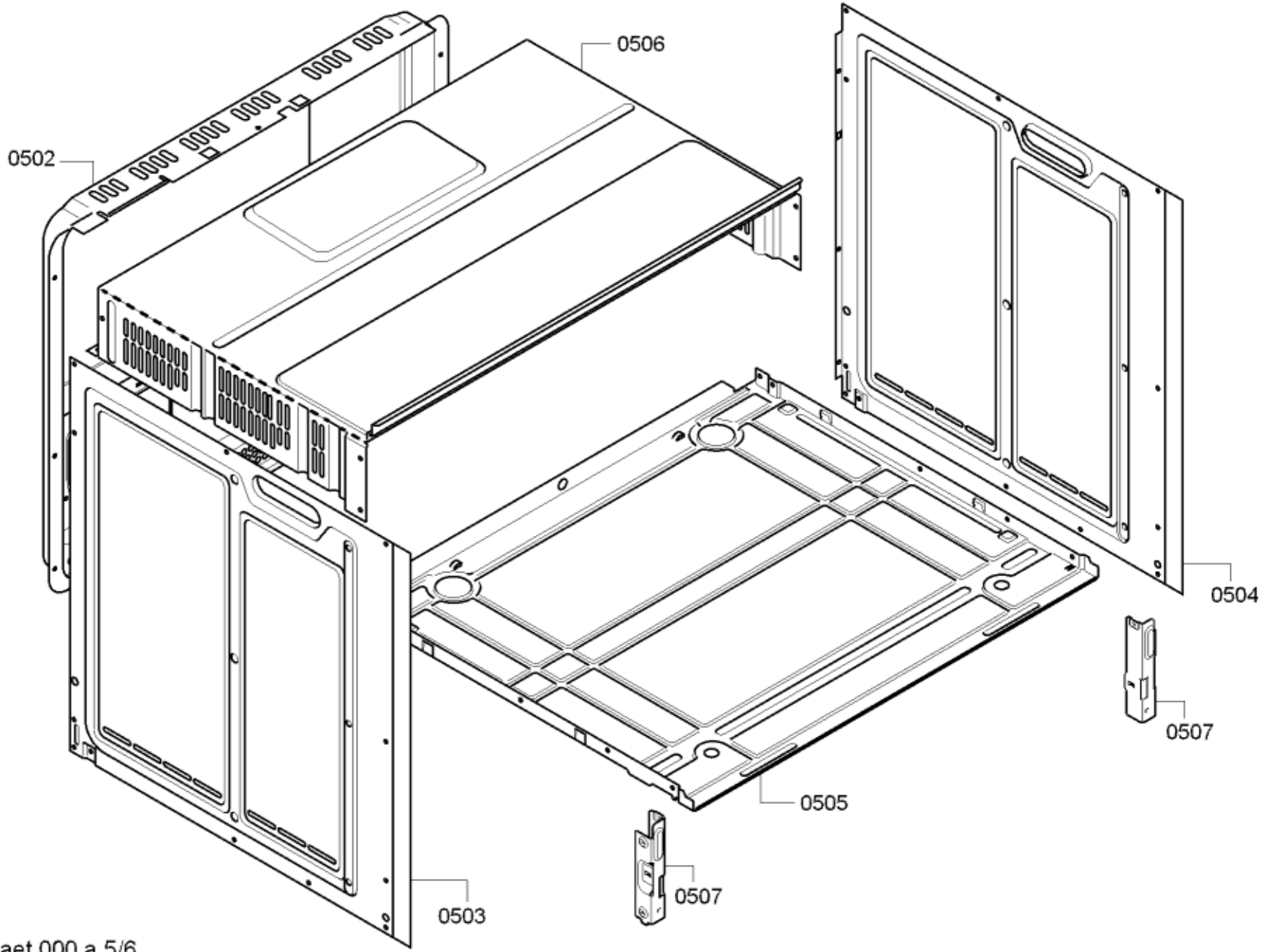

aet 000 a 5/6

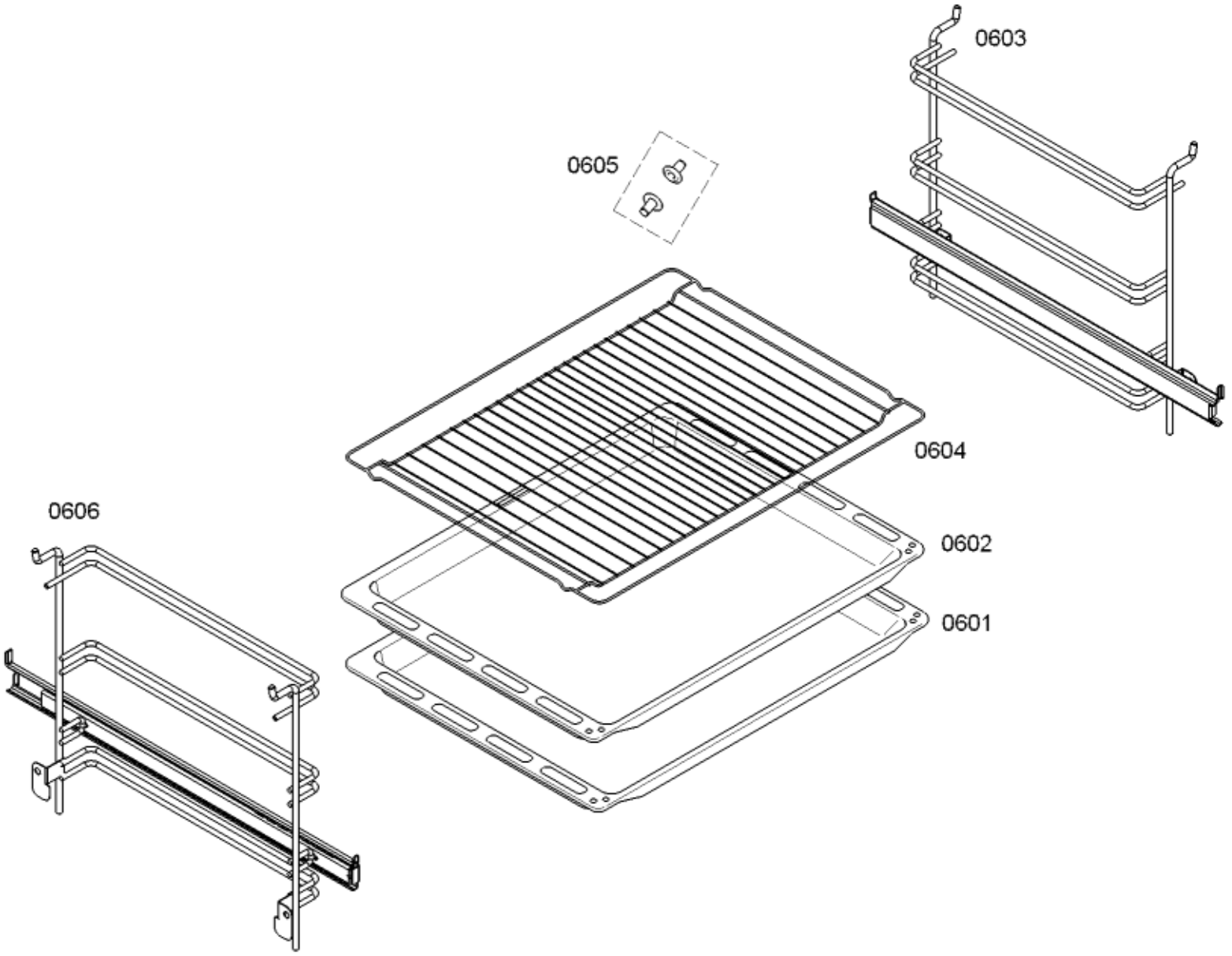
0603
0605
0604
0606
0602
0601