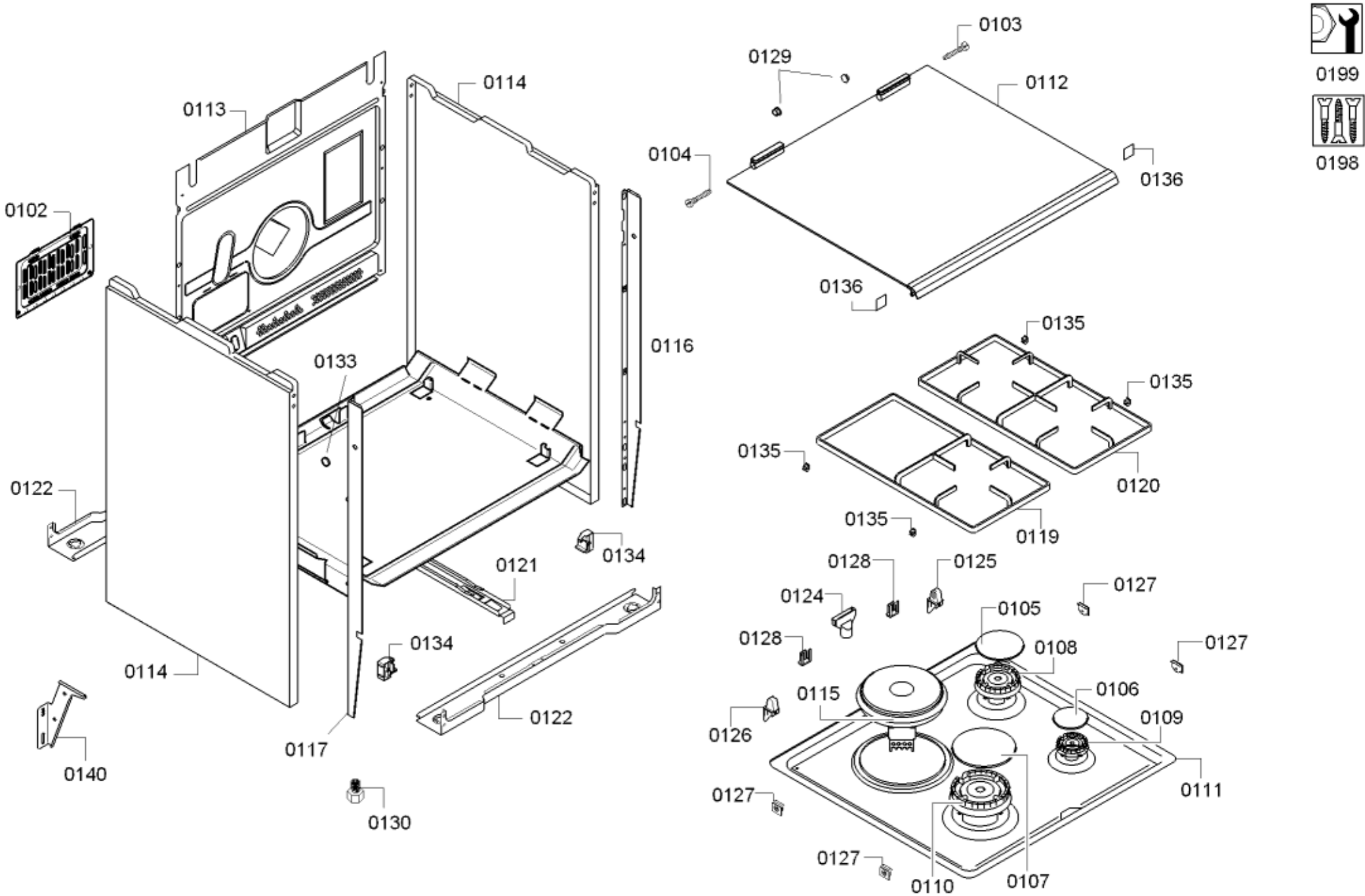
0199
0198
0103
0129
0112
0114
0113
0104
0136
0102
0136
0135
0116
0133
0135
0135
0120
0122
0135
0119
0134
0128
0125
0121
0127
0124
0105
0134
0128
0108
0127
0114
0115
0106
0126
0109
0122
0111
0140
0117
0127
0130
0127
0110
0107

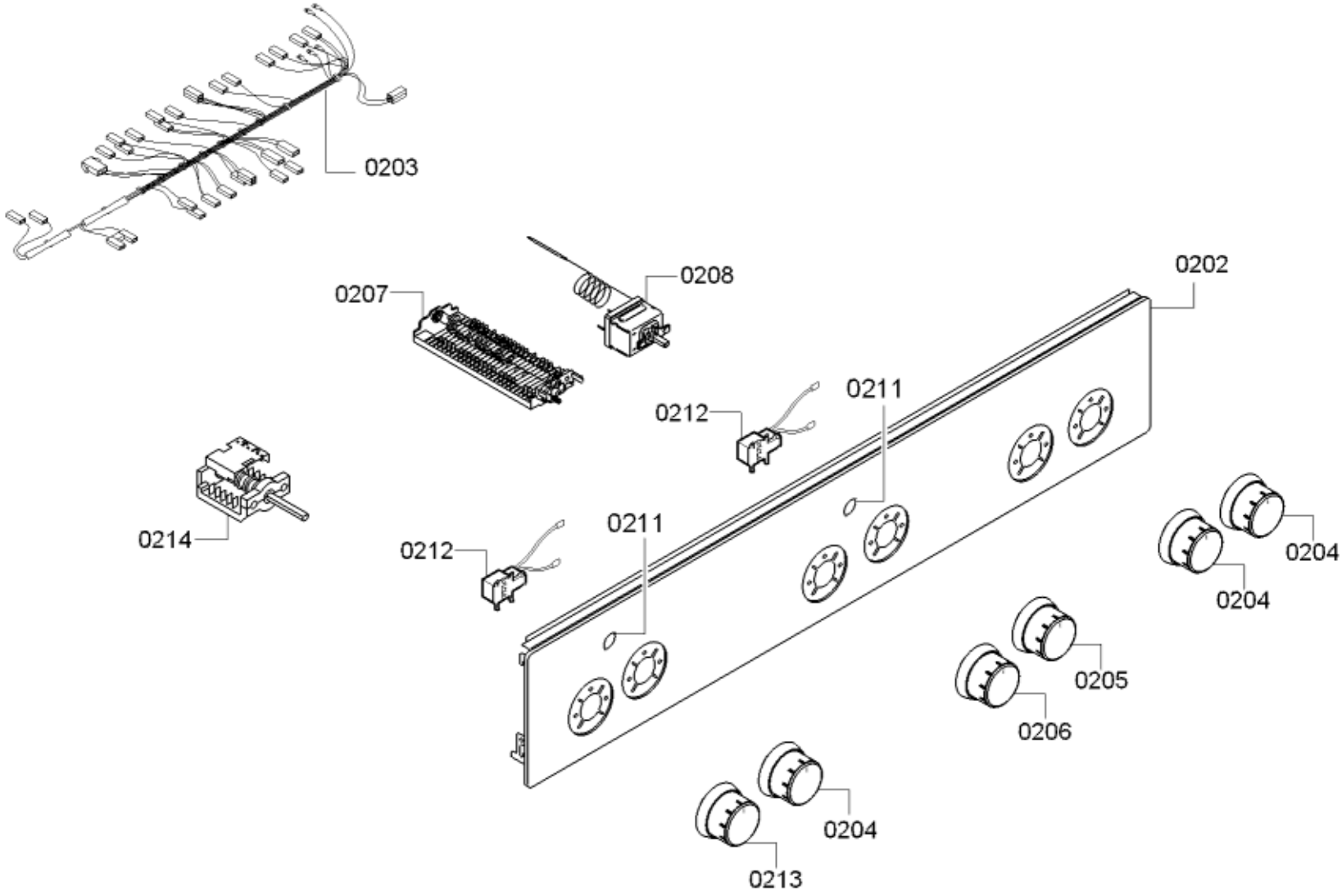
0203
0208
0207
0202
0211
0212
0214
0211
0212
0204
0204
0205
0206
0204
0213

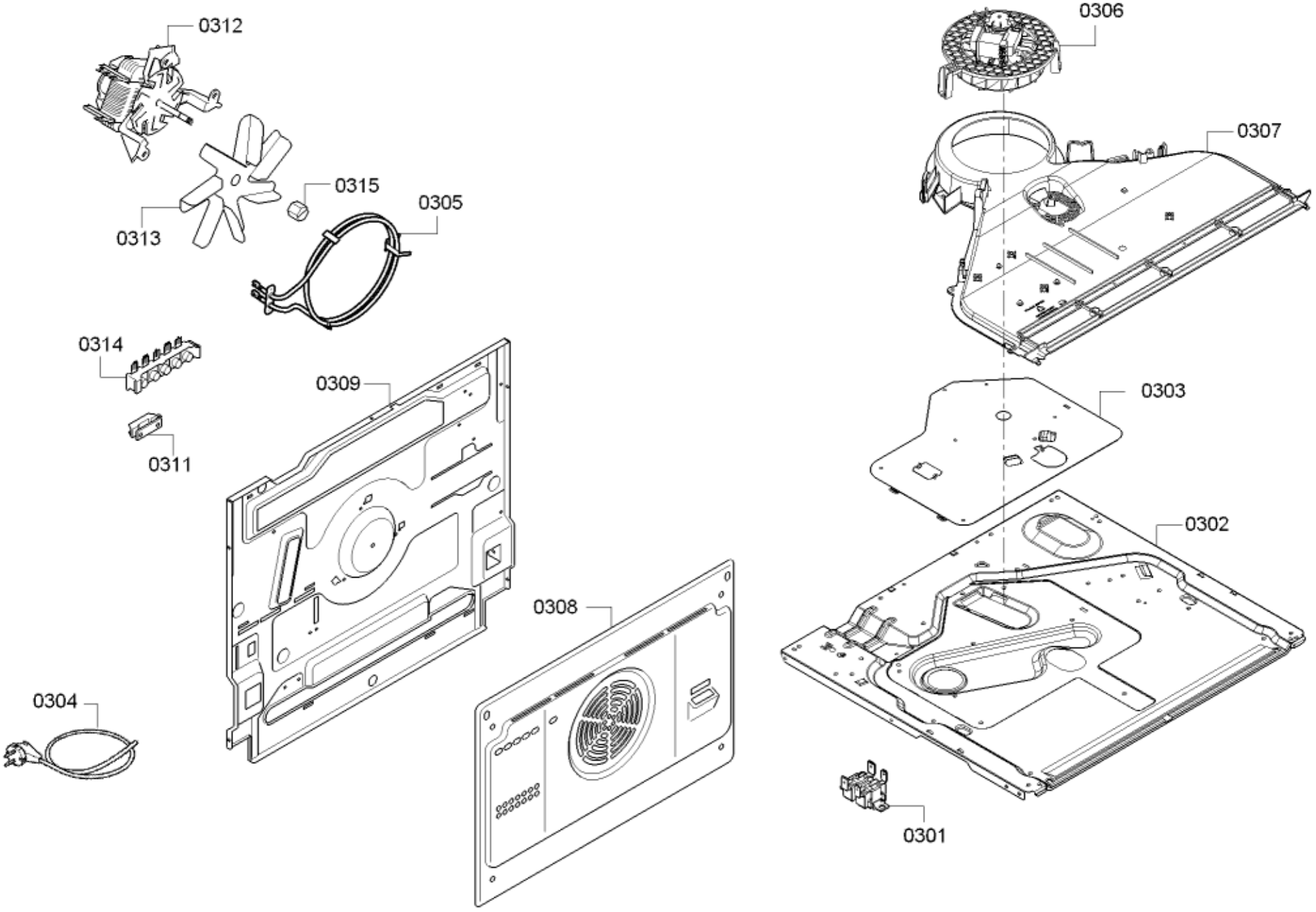
0312
0313
0315
0305
0314
0311
0309
0308
0304
0306
0307
0303
0302
0301

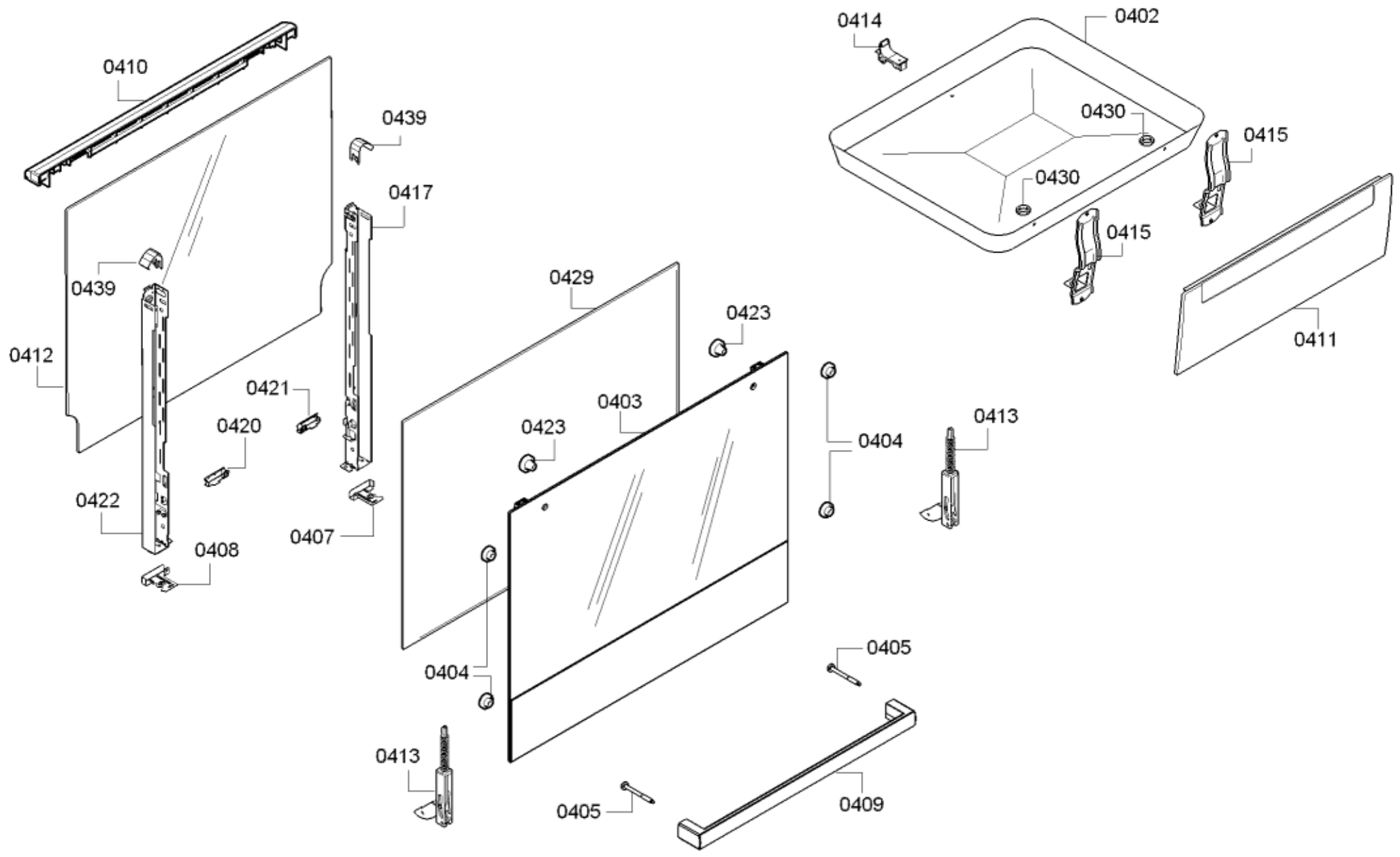
0410
0439
0417
0439
0412
0421
0420
0422
0407
0408
0429
0423
0423
0403
0404
0404
0413
0405
0413
0405
0409
0414
0402
0430
0430
0415
0415
0411

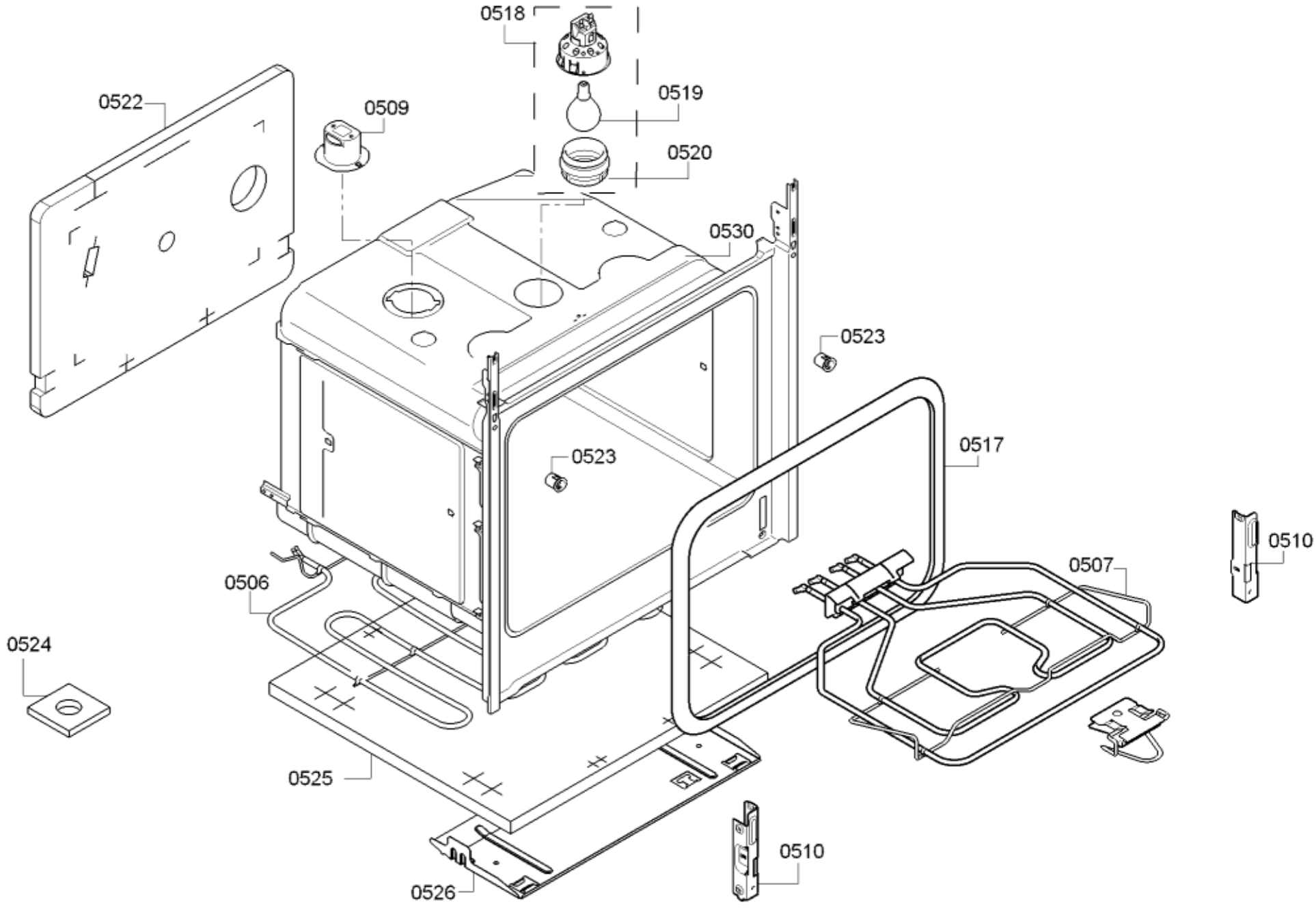
0518
0519
0520
0522
0509
0530
0523
0523
0517
0510
0507
0506
0524
0525
0510
0526

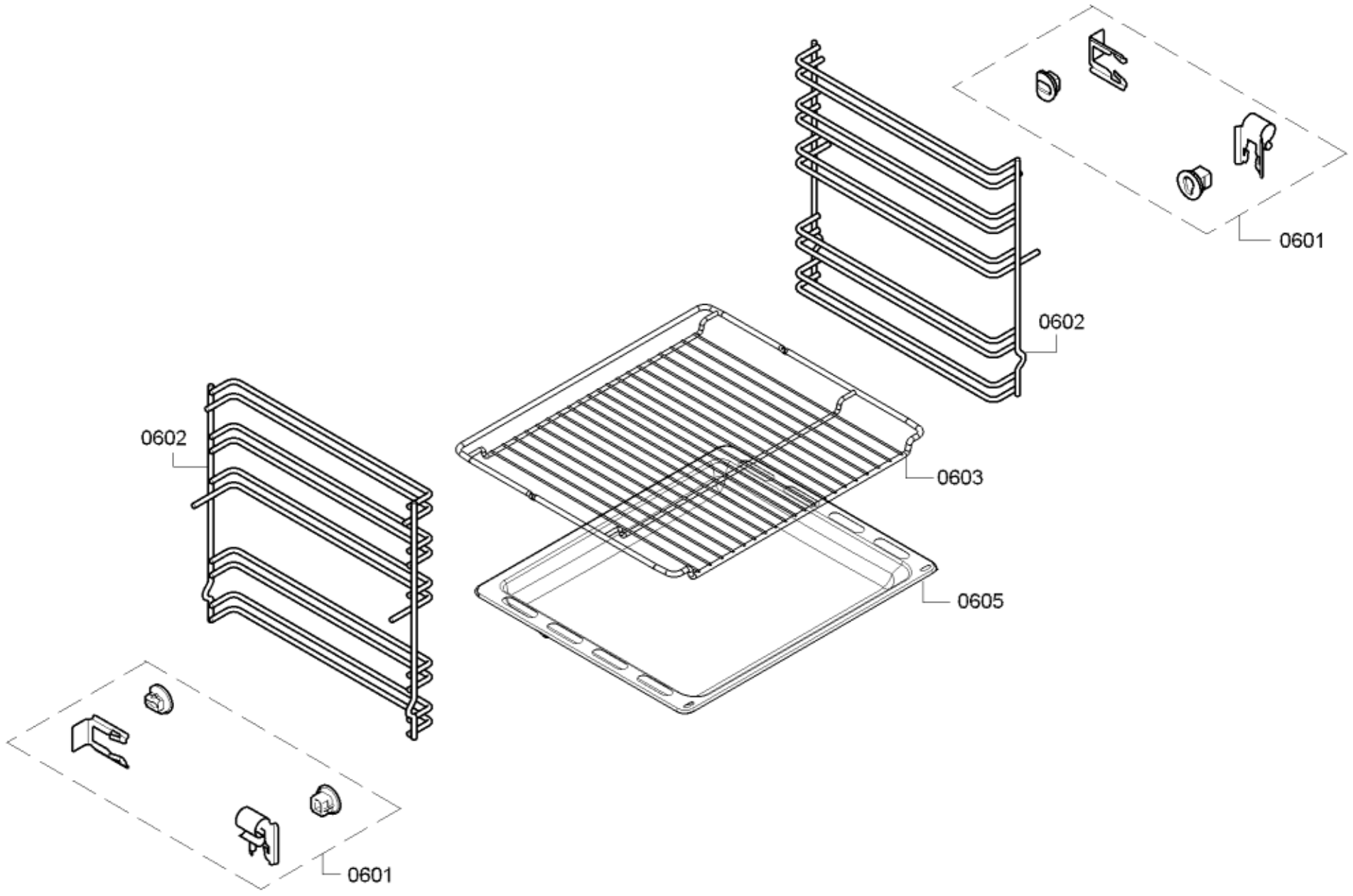
0601
0602
0603
0605
0602
0601

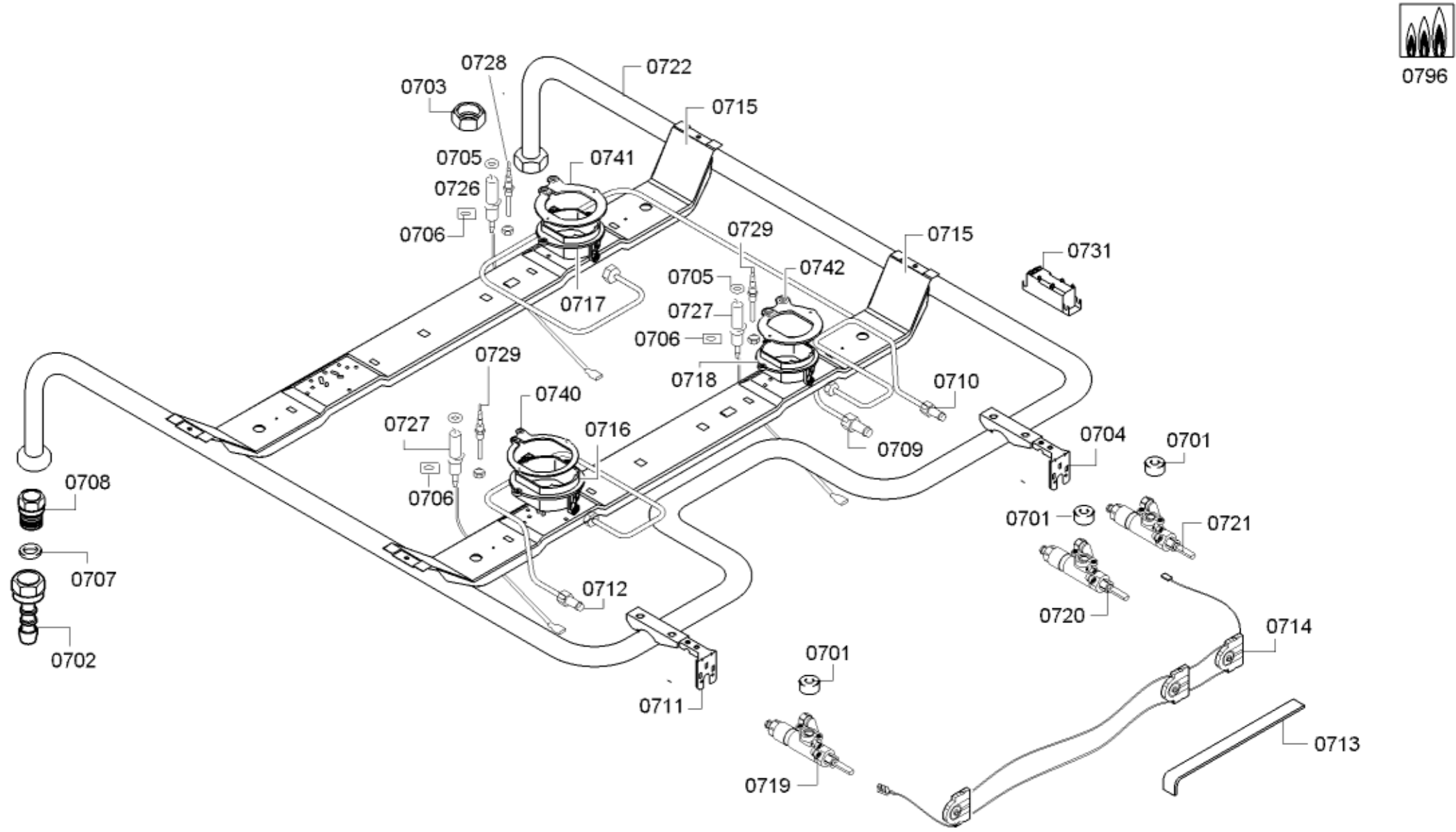
0796
0728
0722
0703
0715
0705
0741
0726
0706
0729
0715
0731
0705
0742
0727
0717
0706
0729
0718
0710
0740
0727
0716
0709
0704
0701
0708
0706
0701
0721
0707
0720
0712
0714
0702
0701
0711
0713
0719