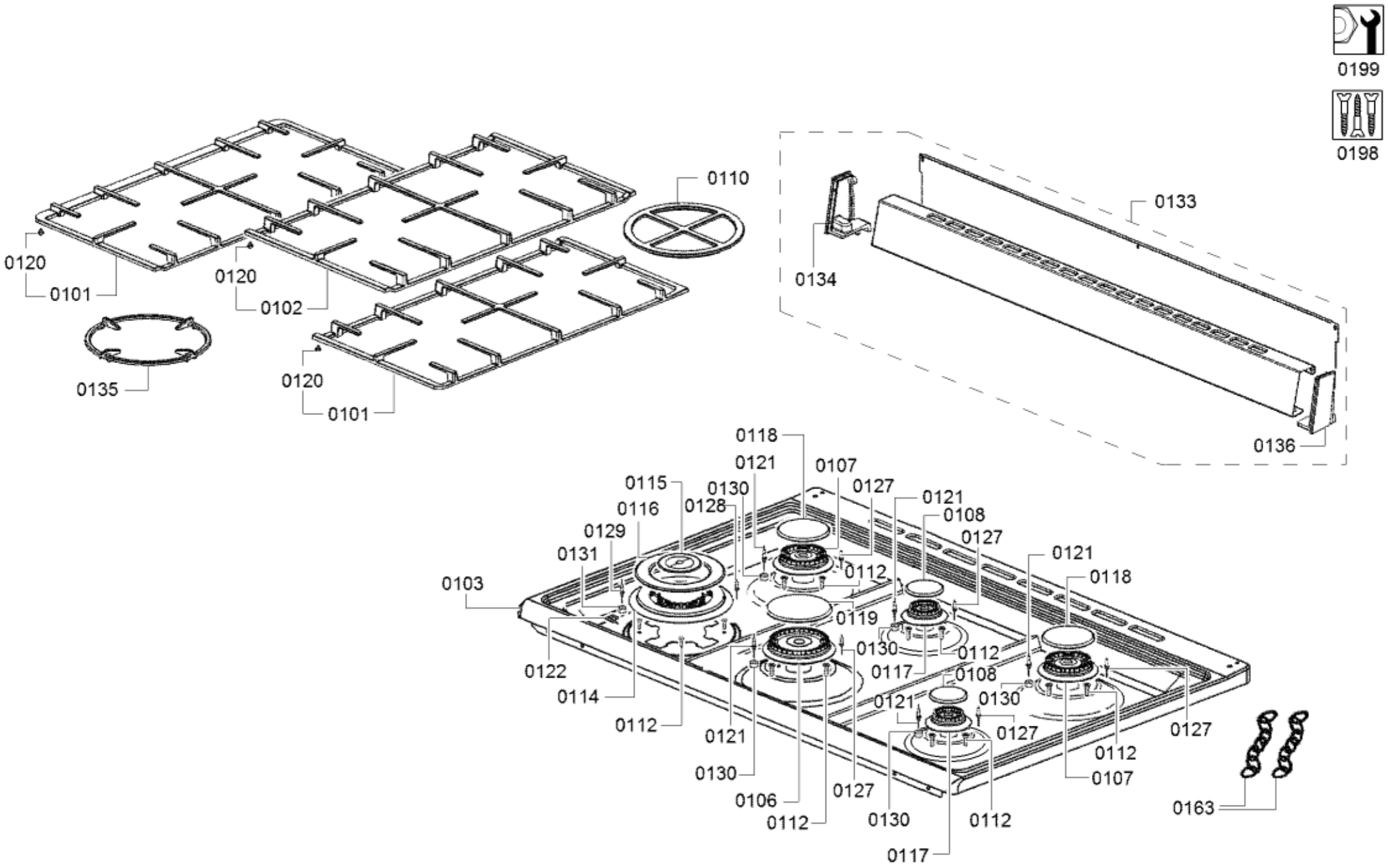
0199
0198
0110
0120
0101
0120
0102
0135
0120
0101
0133
0134
0136
0118
0121
0107
0115
0130
0127
0121
0116
0128
0108
0129
0127
0131
0121
0112
0118
0103
0119
0130
0112
0122
0117
0108
0114
0130
0121
0112
0127
0121
0127
0112
0130
0107
0106
0127
0112
0130
0112
0163
0117

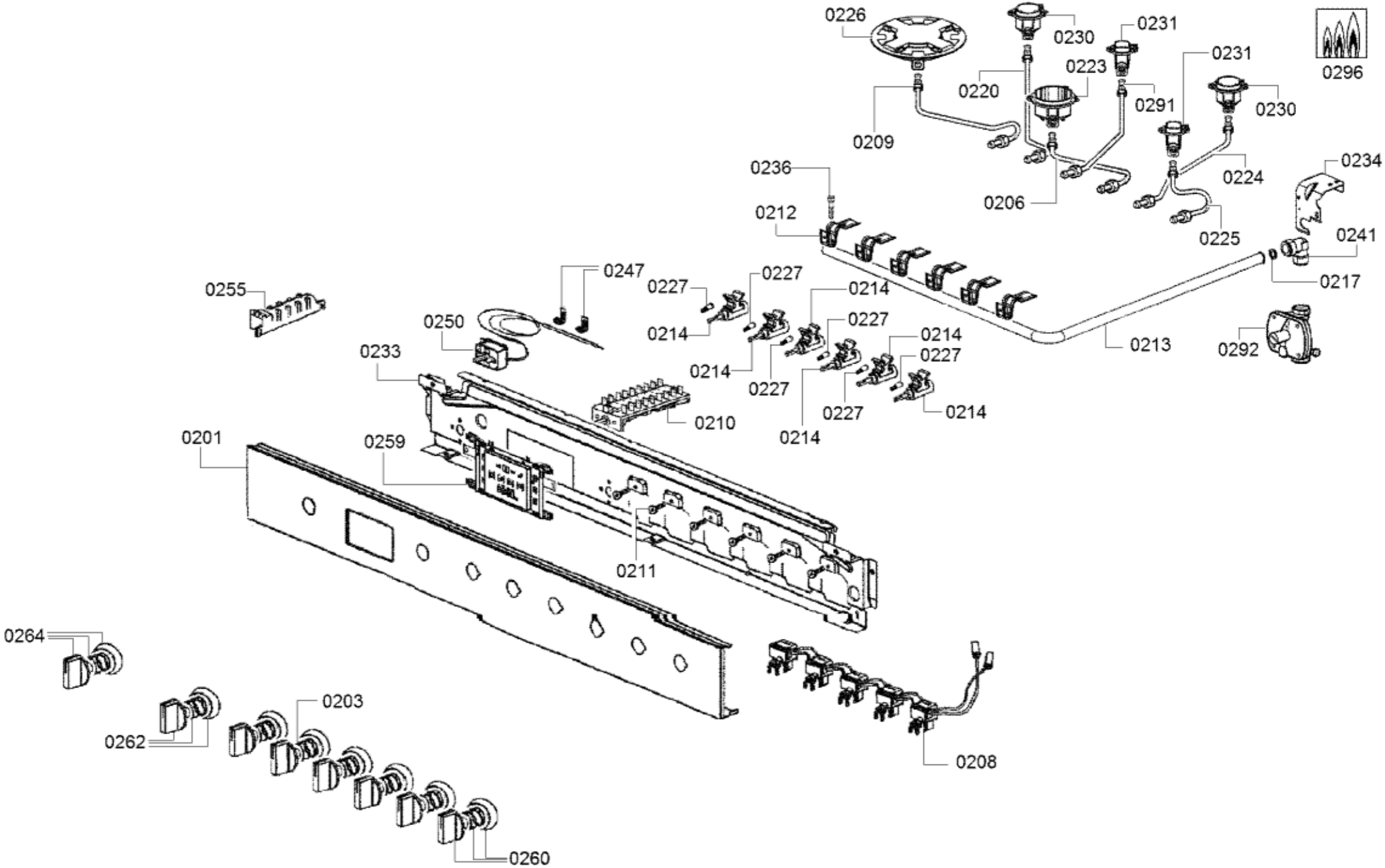
0226
0230
0231
0231
0223
0220
0291
0230
0296
0209
0224
0234
0236
0206
0212
0225
0241
0217
0247
0227
0227
0214
0255
0250
0214
0227
0214
0227
0233
0214
0227
0213
0292
0214
0227
0210
0214
0201
0259
0211
0264
0203
0262
0208
0260

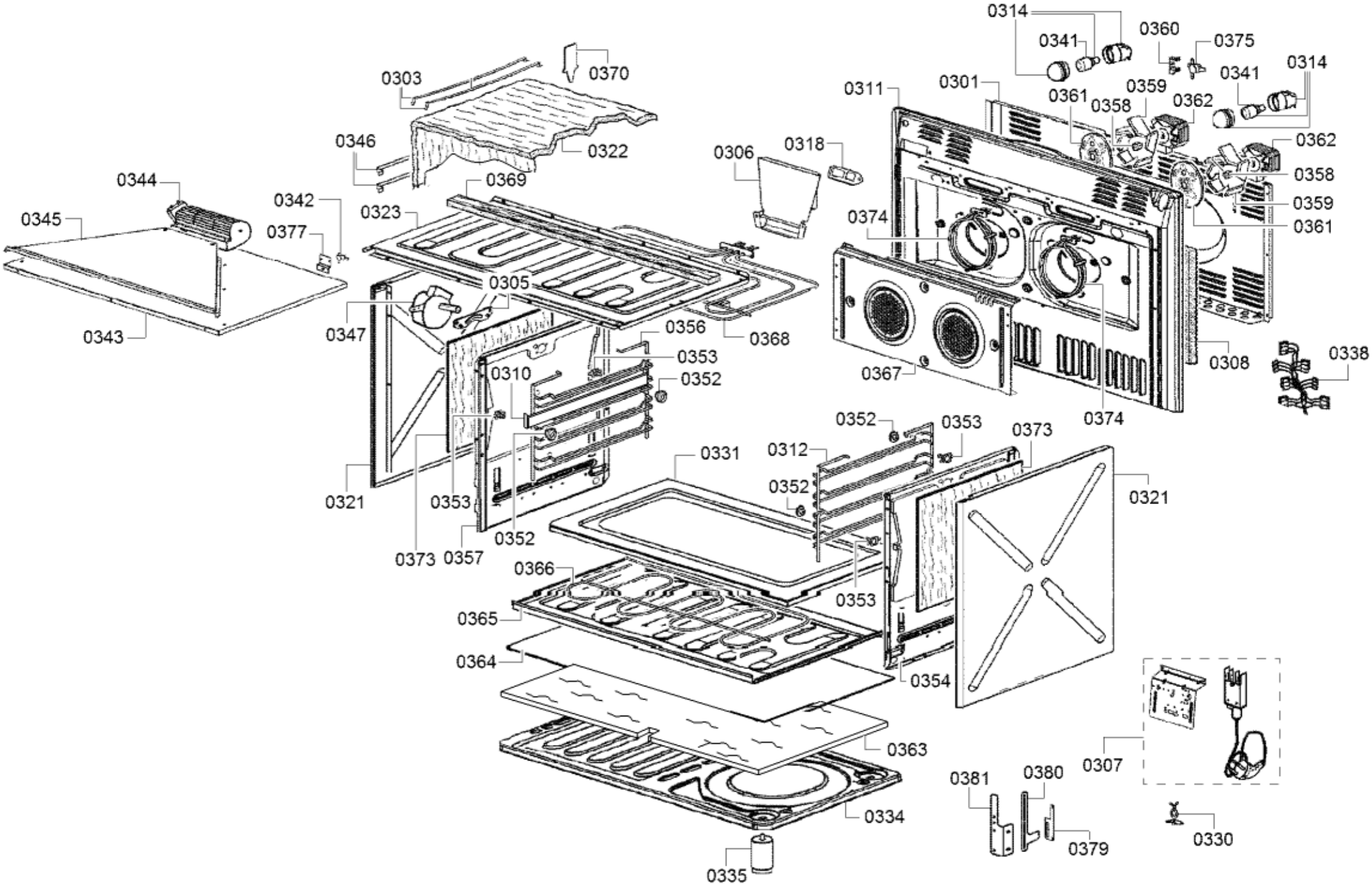
0314
0341
0360
0375
0341
0314
0370
0303
0311
0301
0361
0358
0359
0362
0362
0346
0322
0306
0318
0358
0369
0359
0344
0342
0323
0374
0361
0345
0377
0305
0347
0356
0368
0343
0353
0310
0352
0367
0308
0338
0374
0352
0353
0373
0331
0312
0352
0321
0321
0353
0352
0373
0357
0366
0353
0365
0364
0354
0363
0307
0381
0380
0334
0379
0330
0335

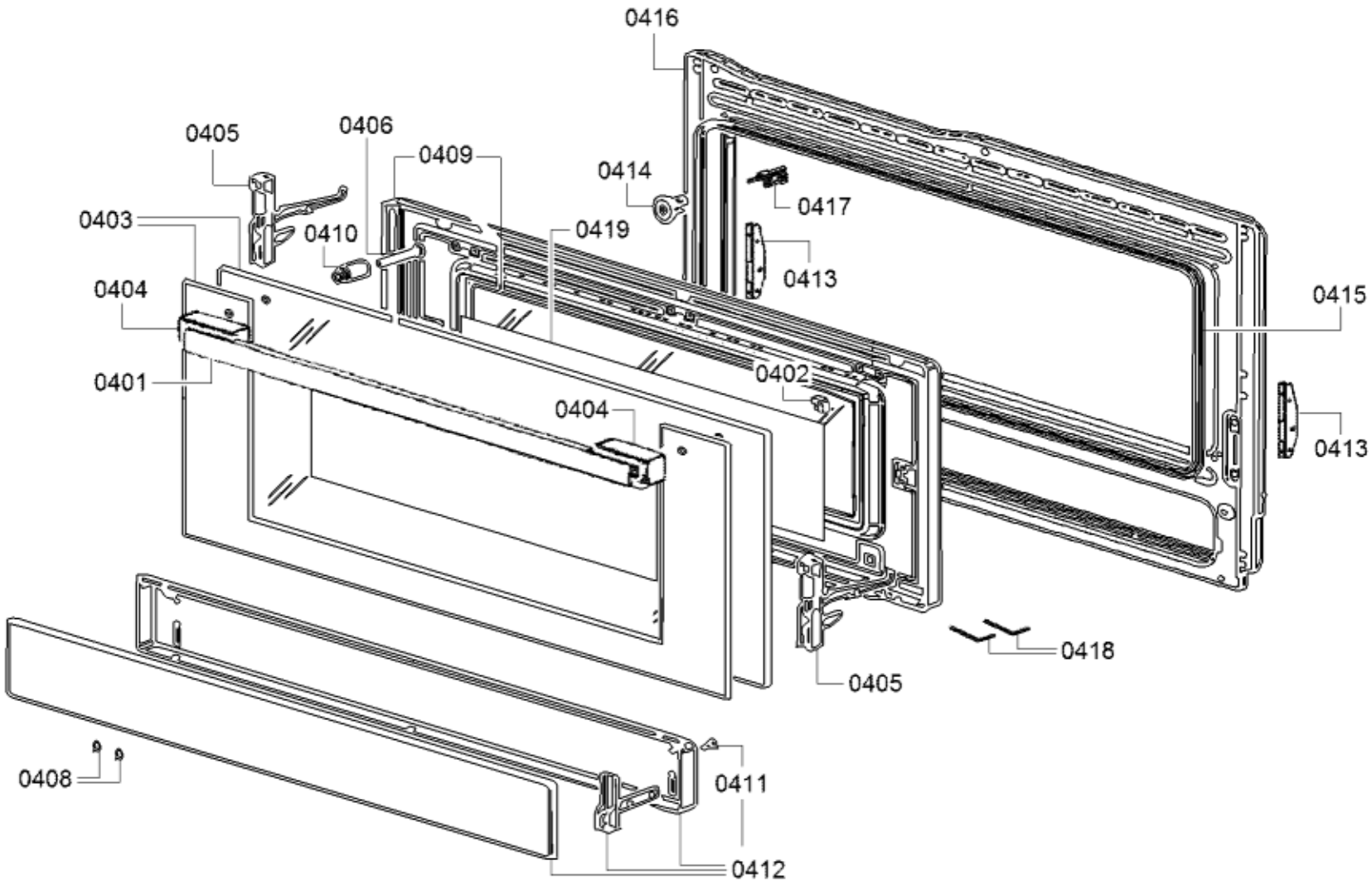
0416
0405
0406
0409
0414
0417
0403
0410
0419
0413
0404
0415
0401
0402
0404
0413
0418
0405
0408
0411
0412

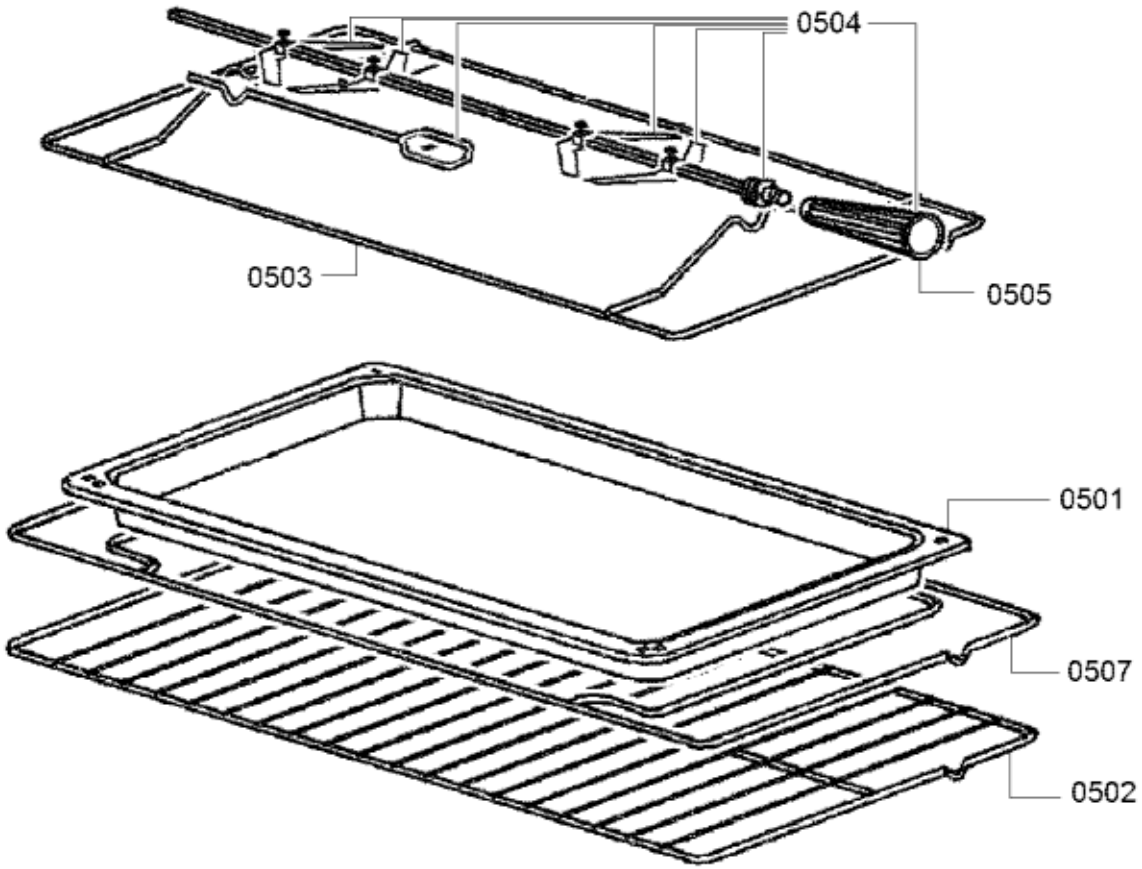
0504
0503
0505
0501
0507
0502