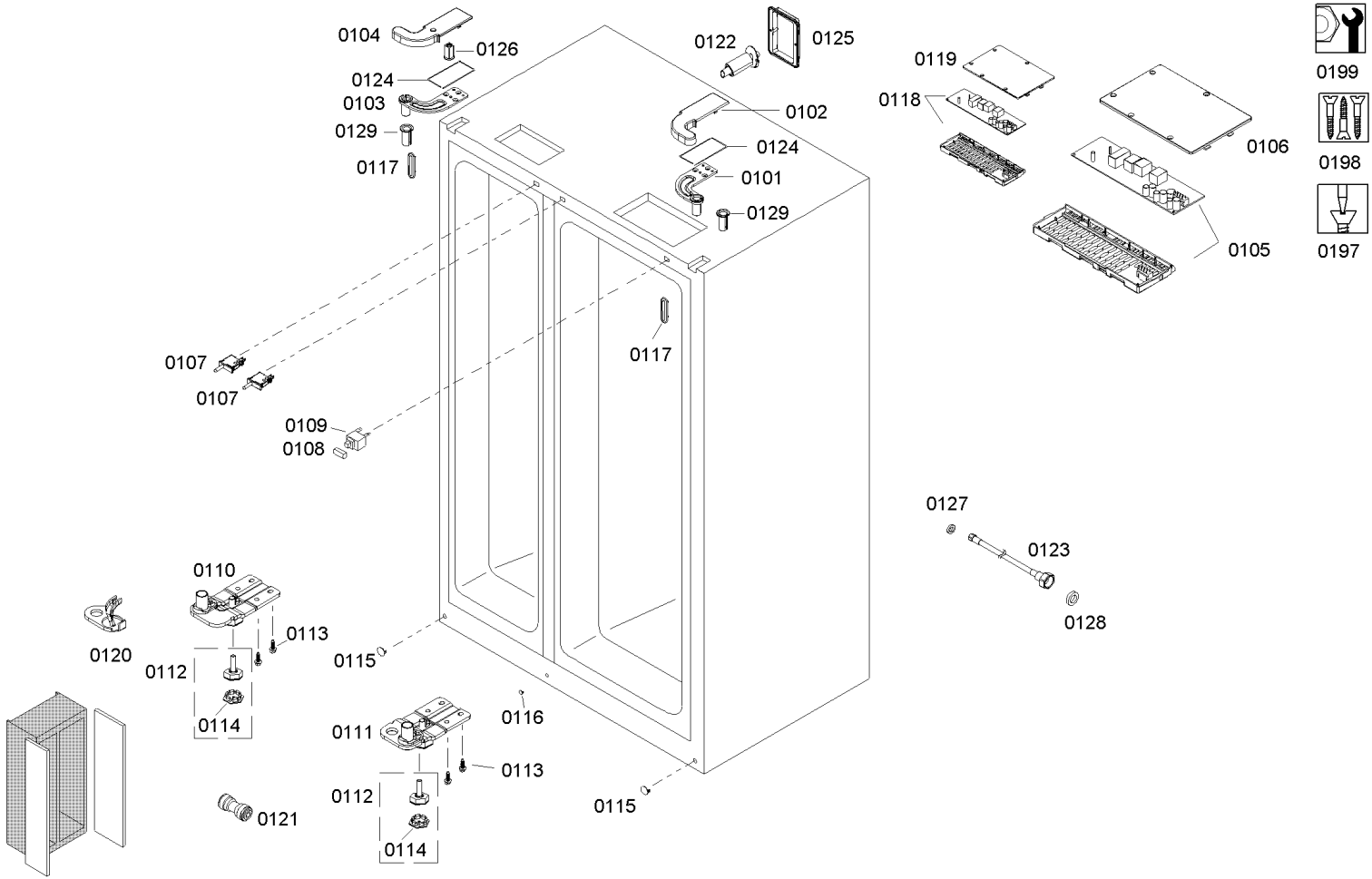
0104
0126
0124
0103
0129
0117
0122
0125
0102
0124
0101
0129
0119
0118
0106
0105
0199
0198
0197
0107
0107
0109
0108
0117
0127
0123
0128
0110
0113
0120
0112
0115
0114
0116
0111
0113
0112
0115
0121
0114

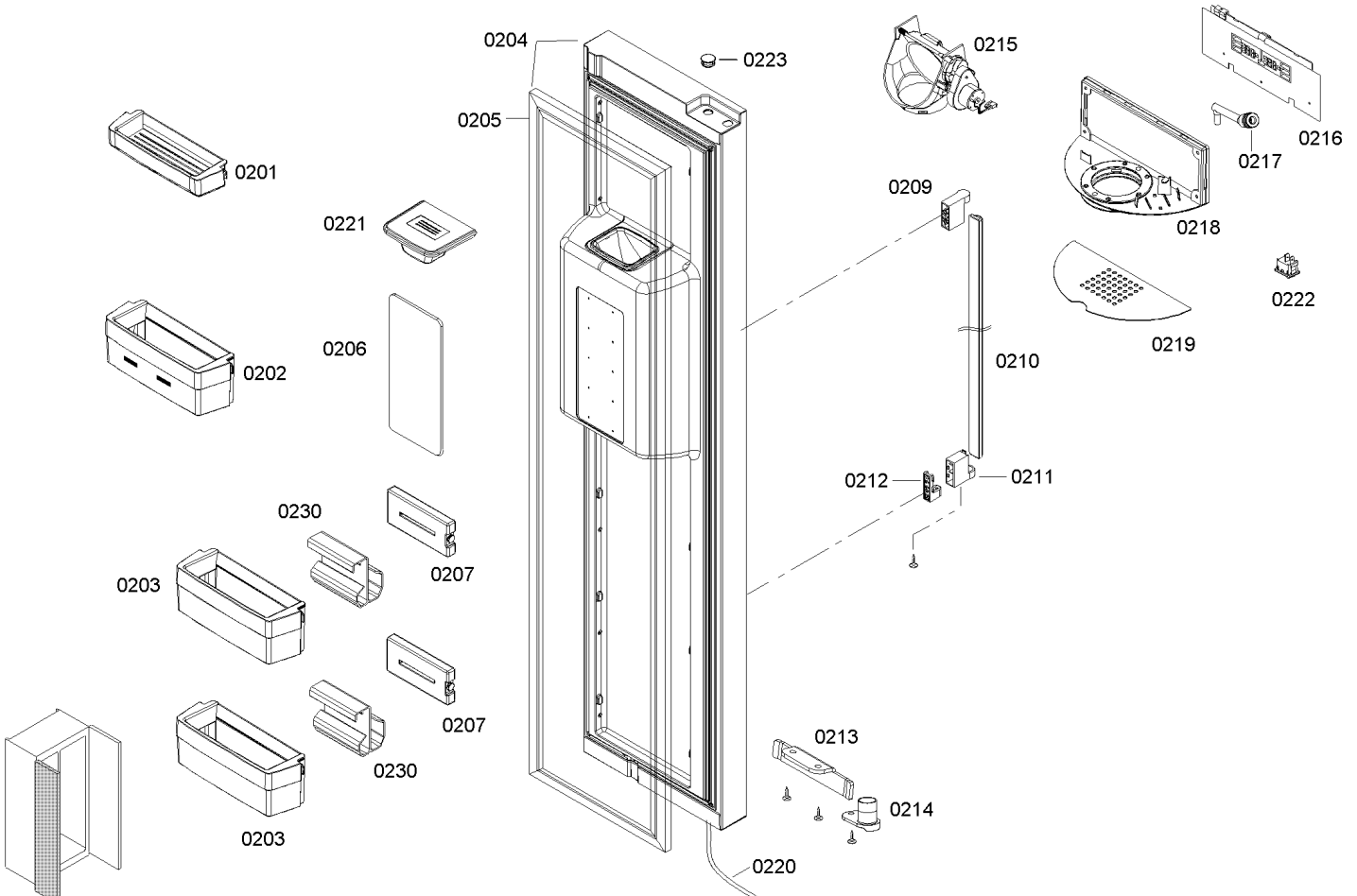
0204
0223
0215
0216
0205
0217
0201
0209
0221
0218
0222
0206
0219
0202
0210
0212
0211
0230
0207
0203
0207
0213
0230
0214
0203
0220

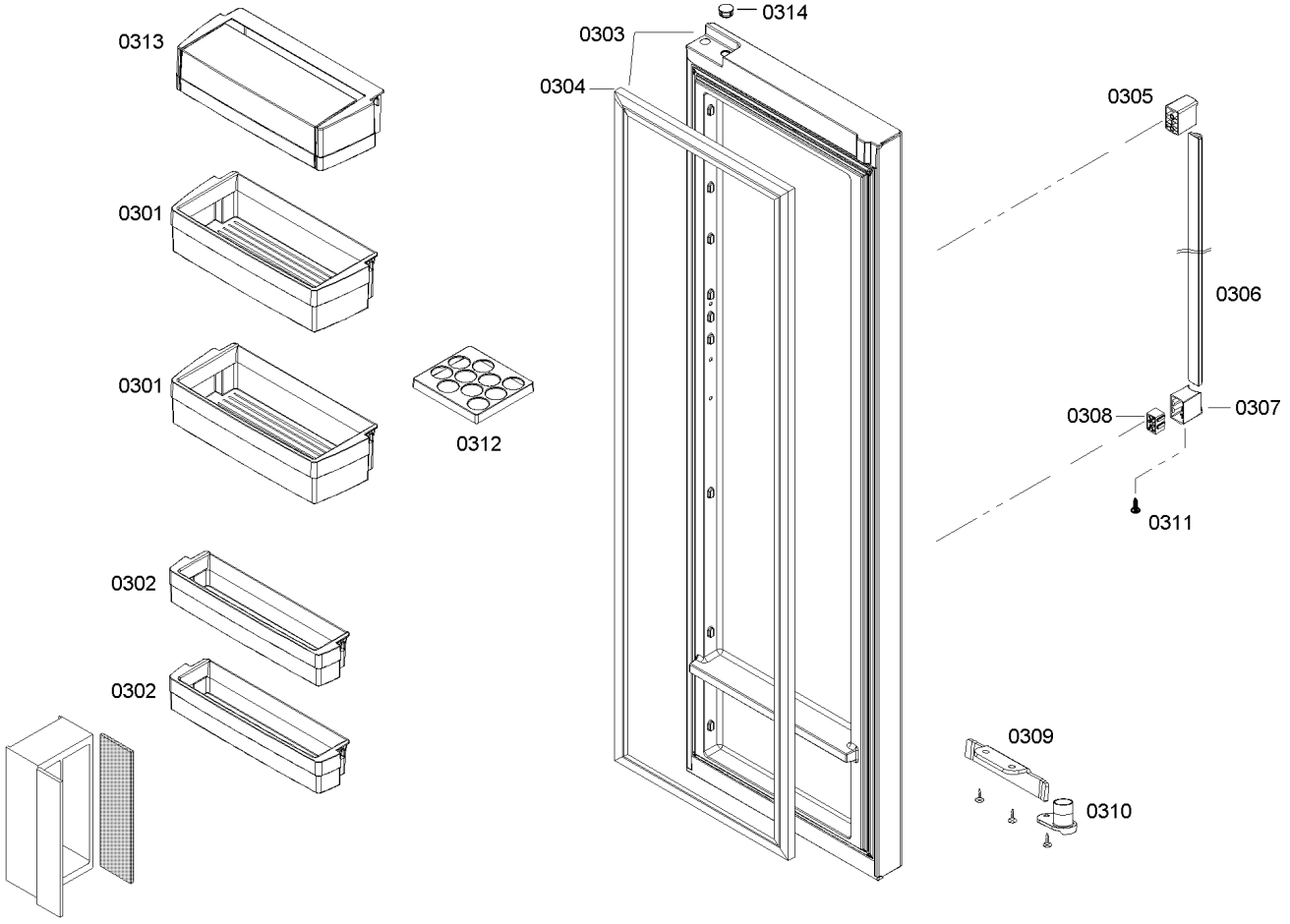
0313
0301
0301
0302
0302
0312
0303
0304
0314
0305
0306
0307
0308
0311
0309
0310

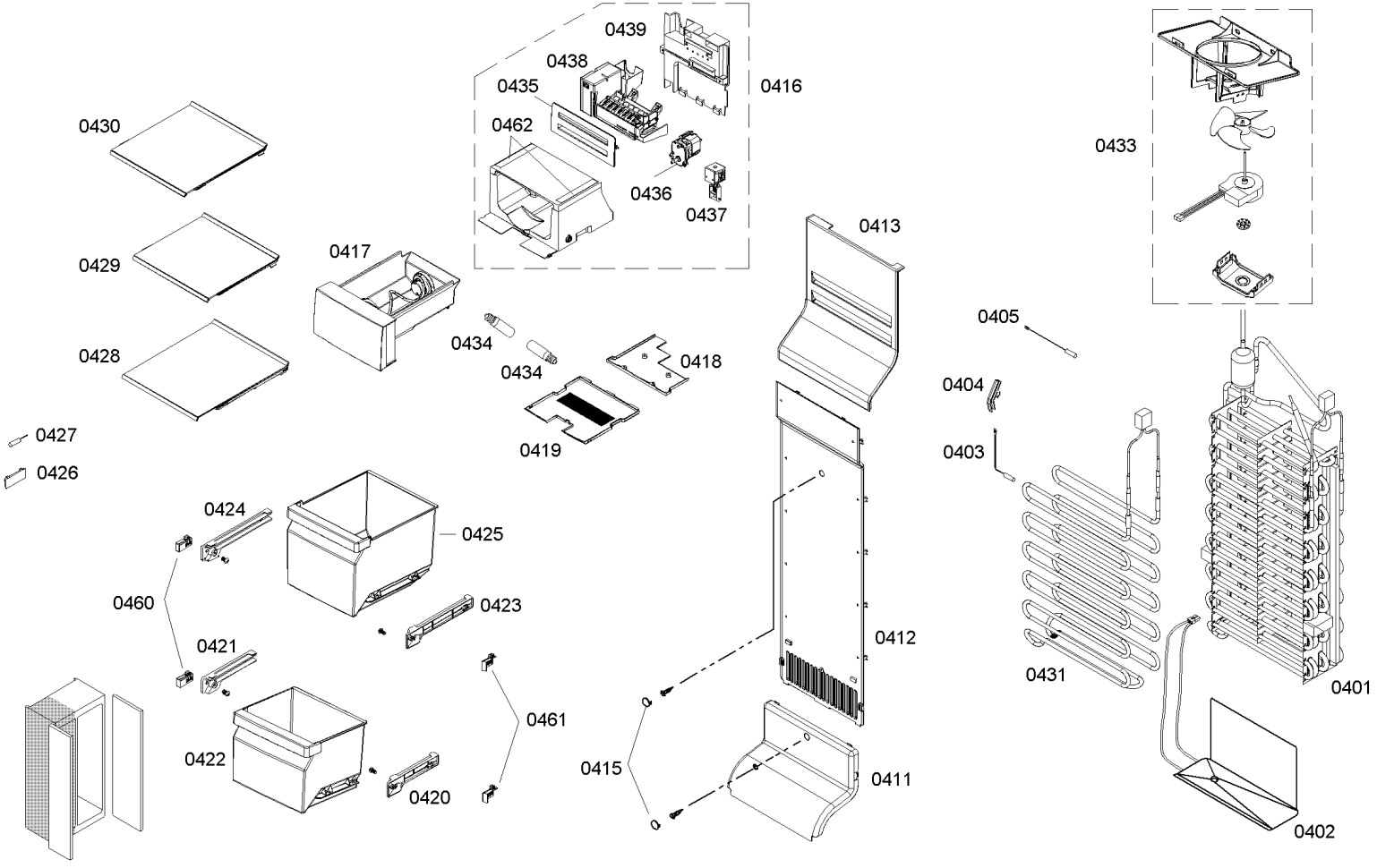
0439
0438
0435
0462
0416
0436
0437
0430
0429
0428
0417
0434
0434
0418
0419
0427
0426
0424
0425
0460
0423
0421
0422
0420
0461
0413
0412
0415
0411
0433
0405
0404
0403
0431
0401
0402

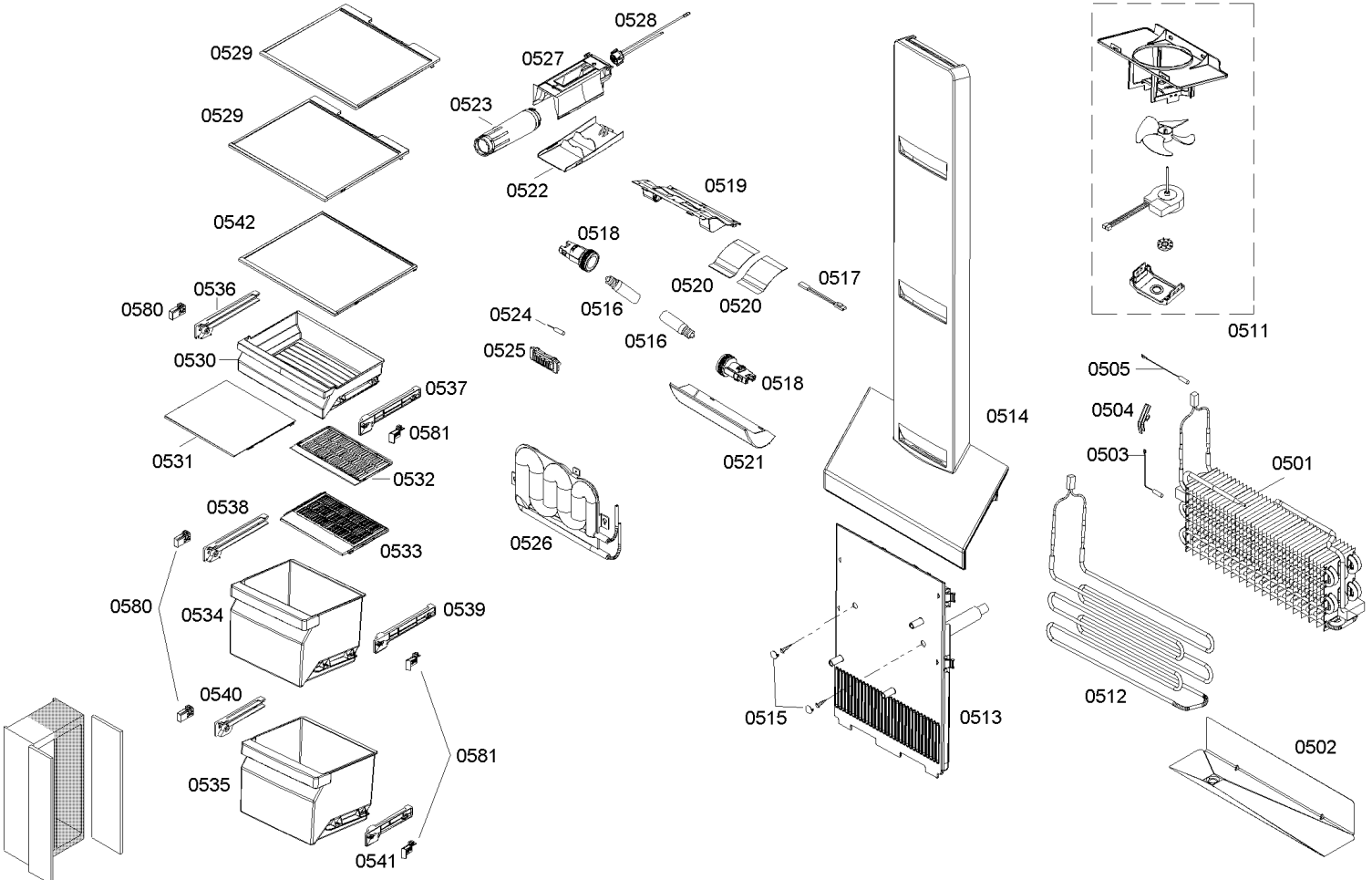
0529
0529
0542
0536
0580
0530
0537
0581
0531
0532
0538
0533
0580
0534
0539
0540
0581
0535
0541
0528
0527
0523
0522
0519
0518
0520
0517
0520
0524
0516
0525
0516
0518
0521
0526
0514
0515
0513
0511
0505
0504
0503
0501
0512
0502

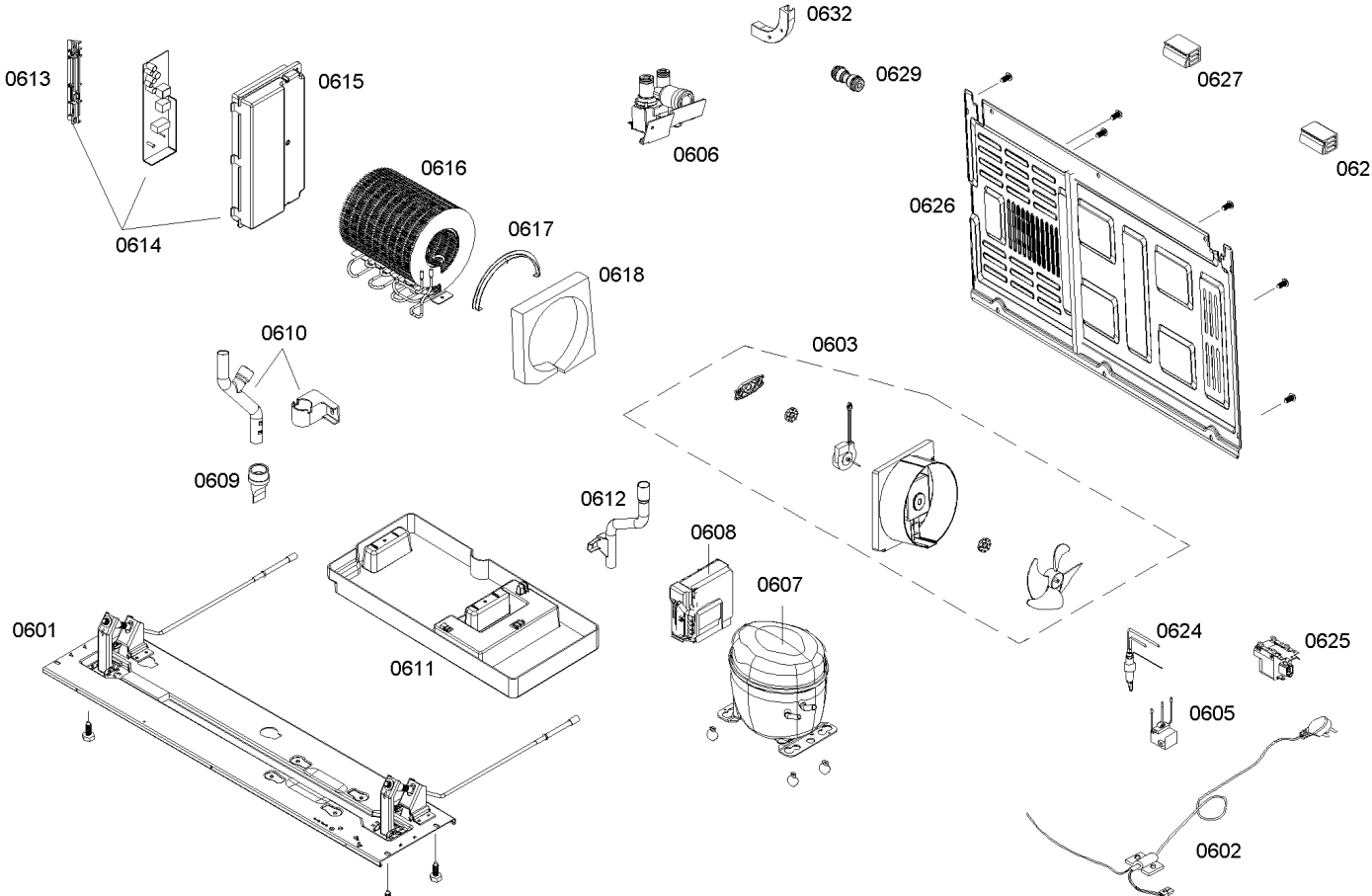
0632
0613
0615
0629
0627
0606
0616
0627
0626
0614
0617
0618
0610
0603
0609
0612
0608
0607
0601
0611
0624
0625
0605
0602