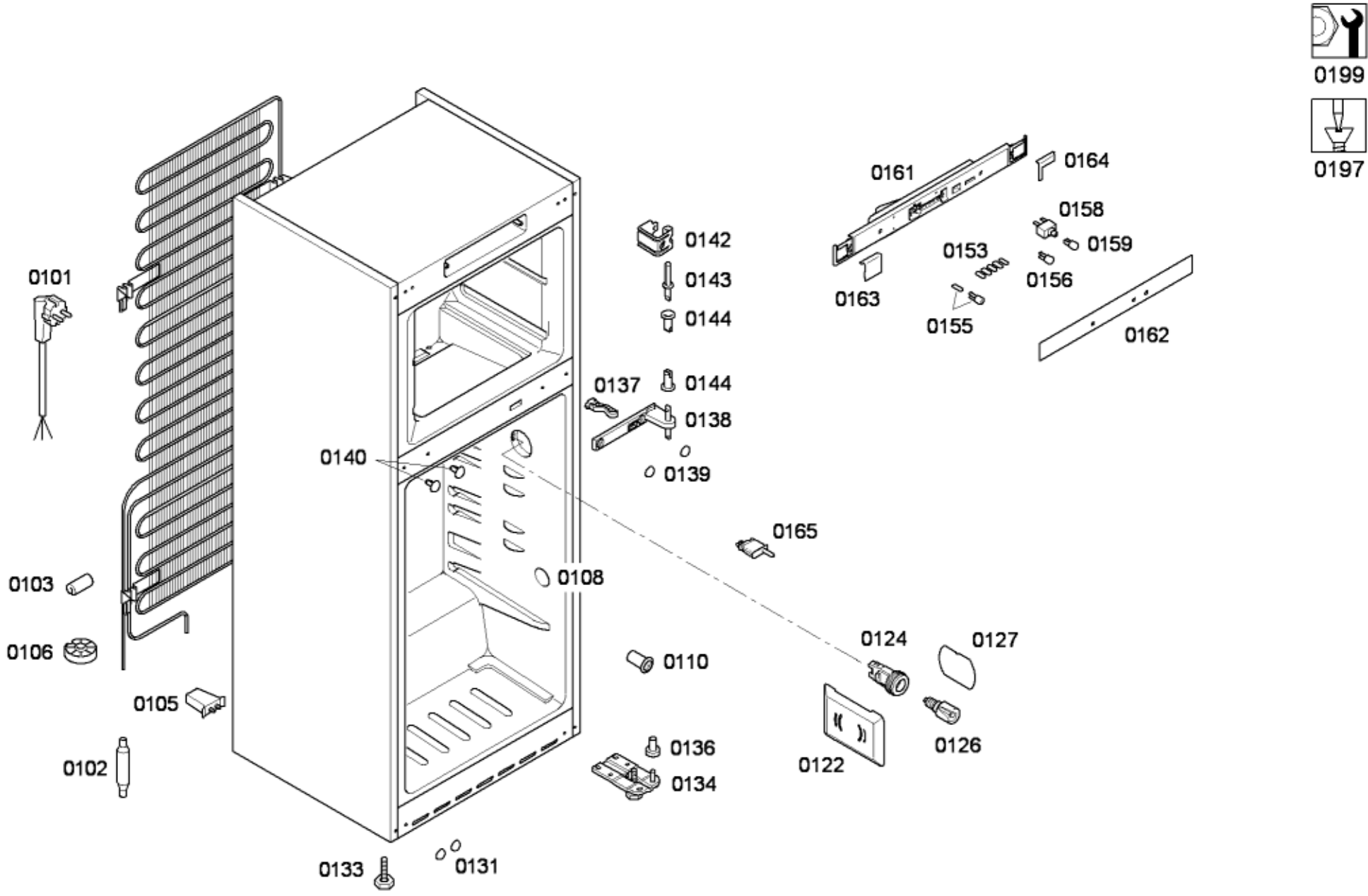
0199
0197
0161
0164
0158
0159
0153
0156
0163
0155
0162
0142
0143
0144
0101
0137
0144
0138
0140
0139
0165
0103
0108
0106
0124
0127
0110
0105
0126
0136
0122
0102
0134
0133
0131

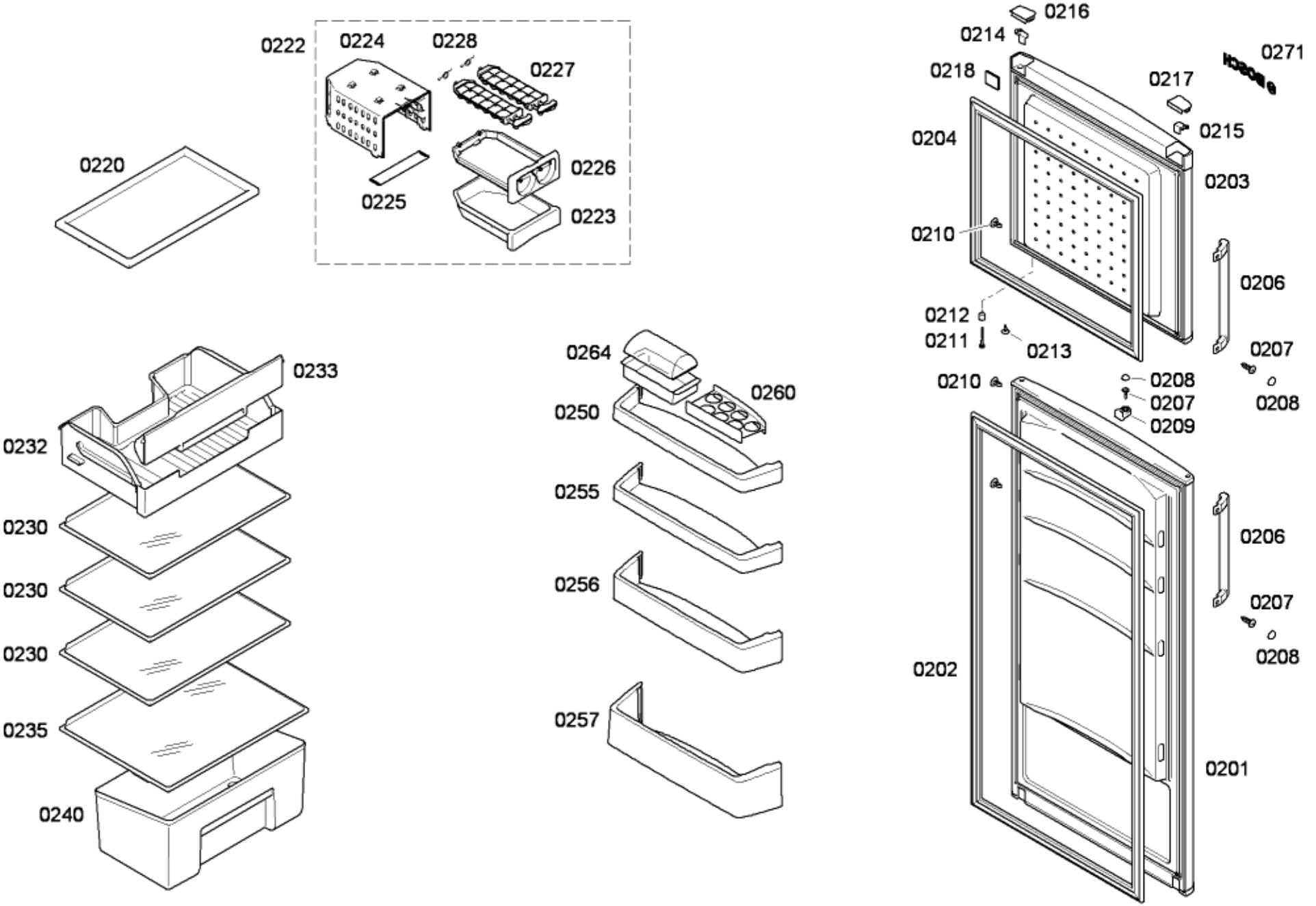
0222
0224
0228
0227
0220
0226
0225
0223
0216
0214
0271
0218
0217
0215
0204
0203
0210
0206
0212
0211
0213
0207
0208
0210
0208
0207
0209
0233
0232
0230
0230
0230
0235
0240
0264
0260
0250
0255
0256
0257
0206
0207
0208
0202
0201

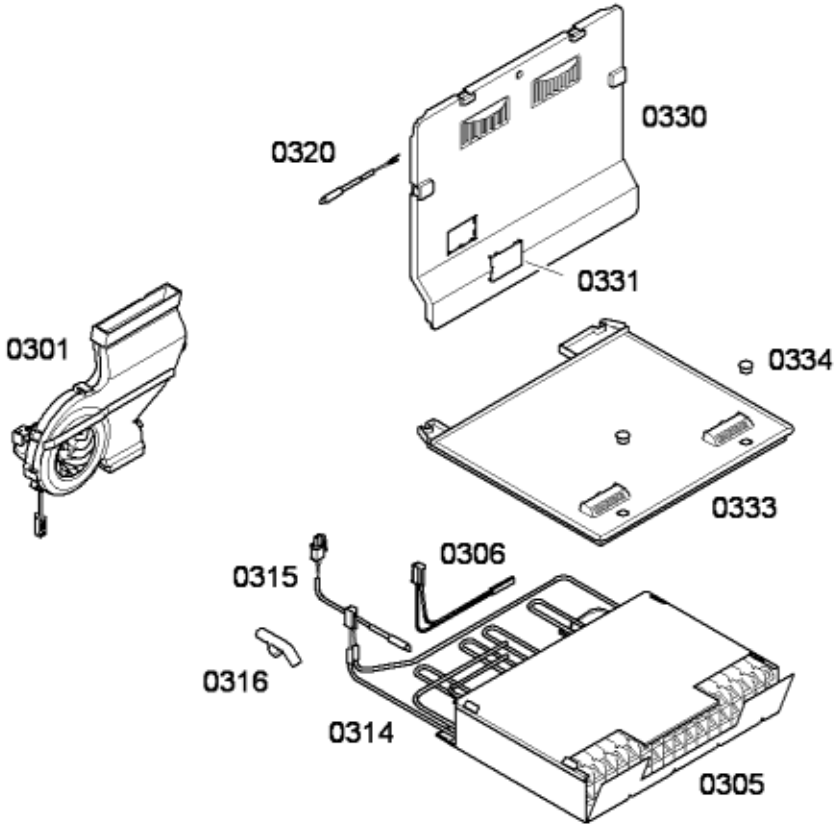
0330
0320
0331
0301
0334
0333
0306
0315
0316
0314
0305

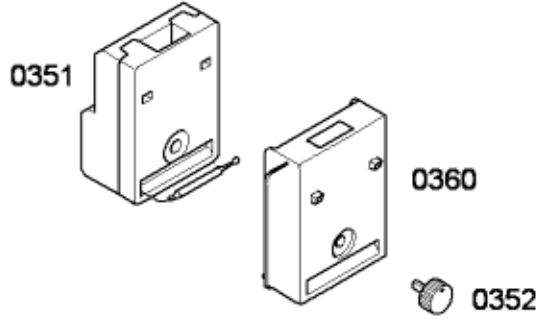
0351
0360
0352

0361

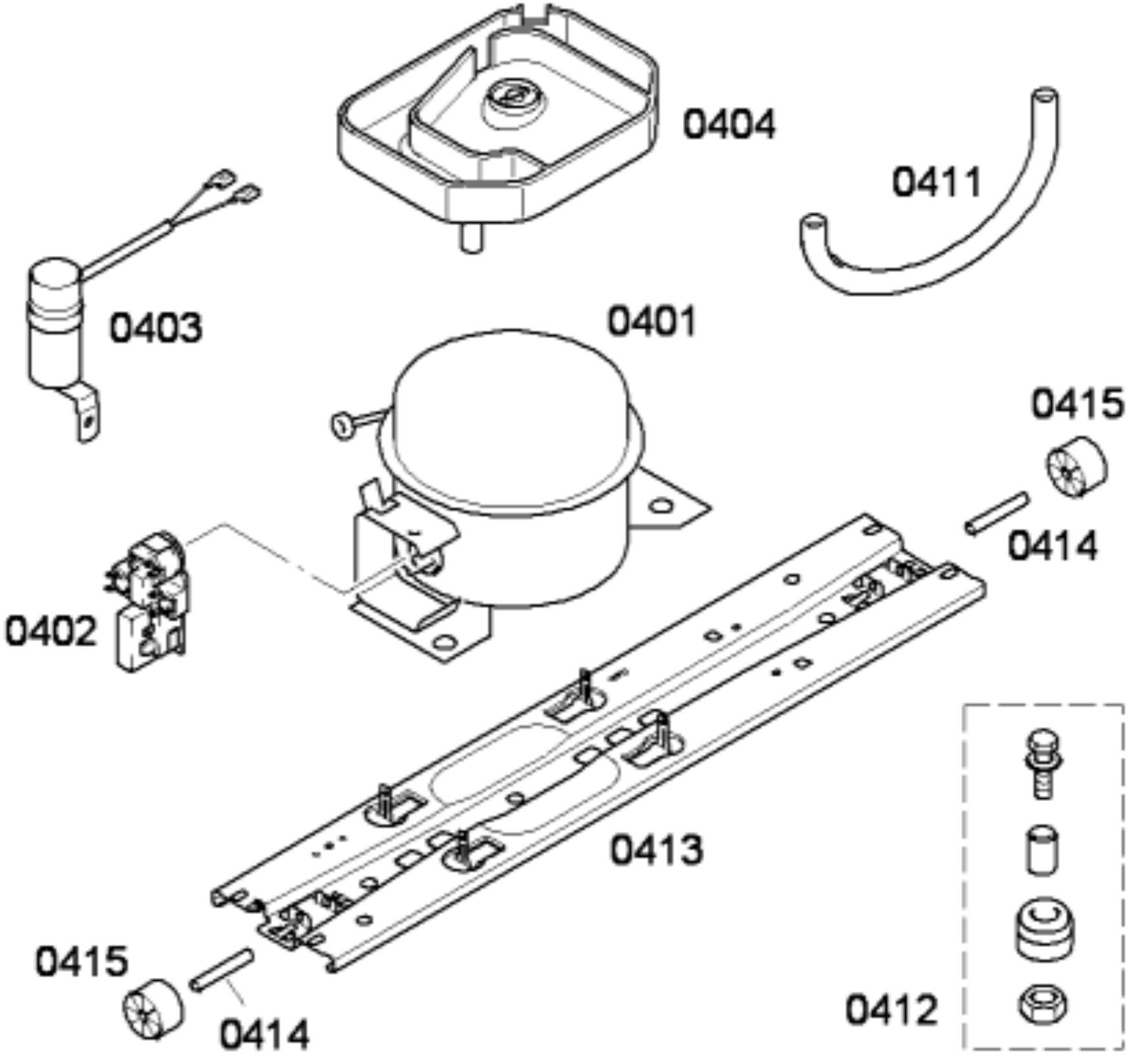
0404
0411
0403
0401
0415
0414
0402
0413
0415
0414
0412