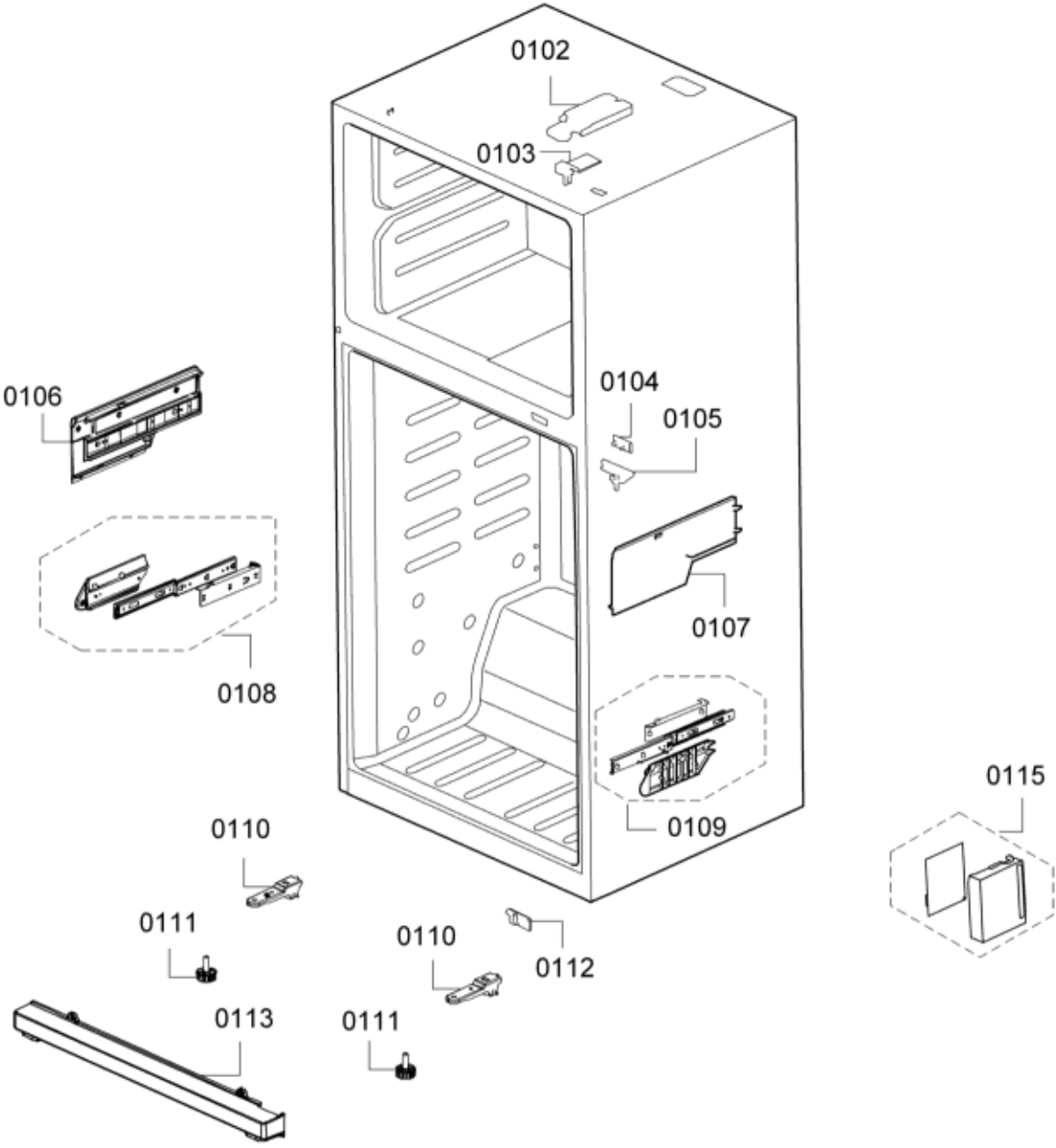
0102
0103
0104
0105
0106
0107
0108
0109
0110
0111
0112
0113
0115

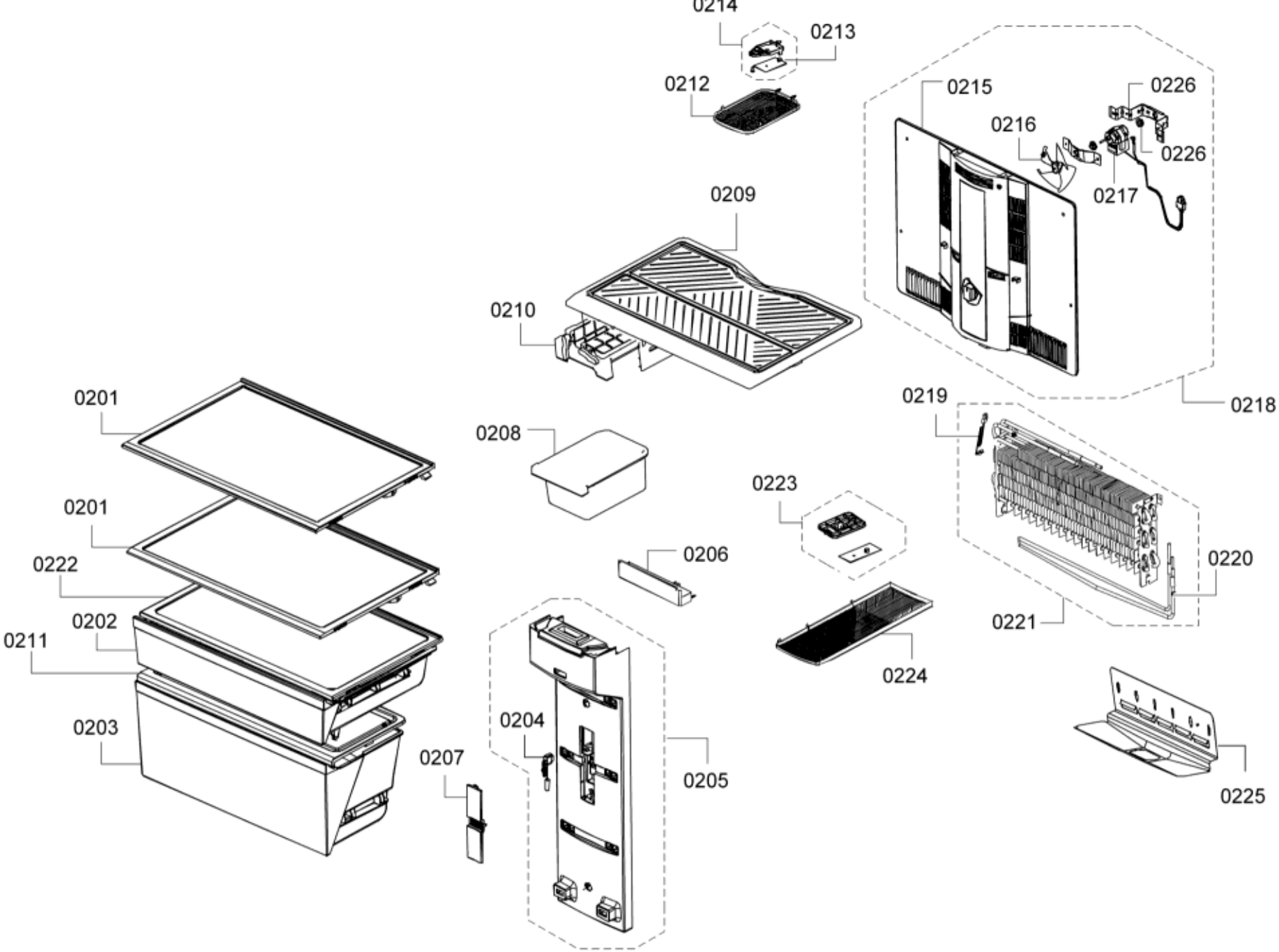
0214
0213
0212
0215
0226
0216
0226
0217
0209
0210
0218
0201
0219
0208
0223
0201
0206
0222
0220
0202
0221
0211
0224
0203
0204
0207
0205
0225

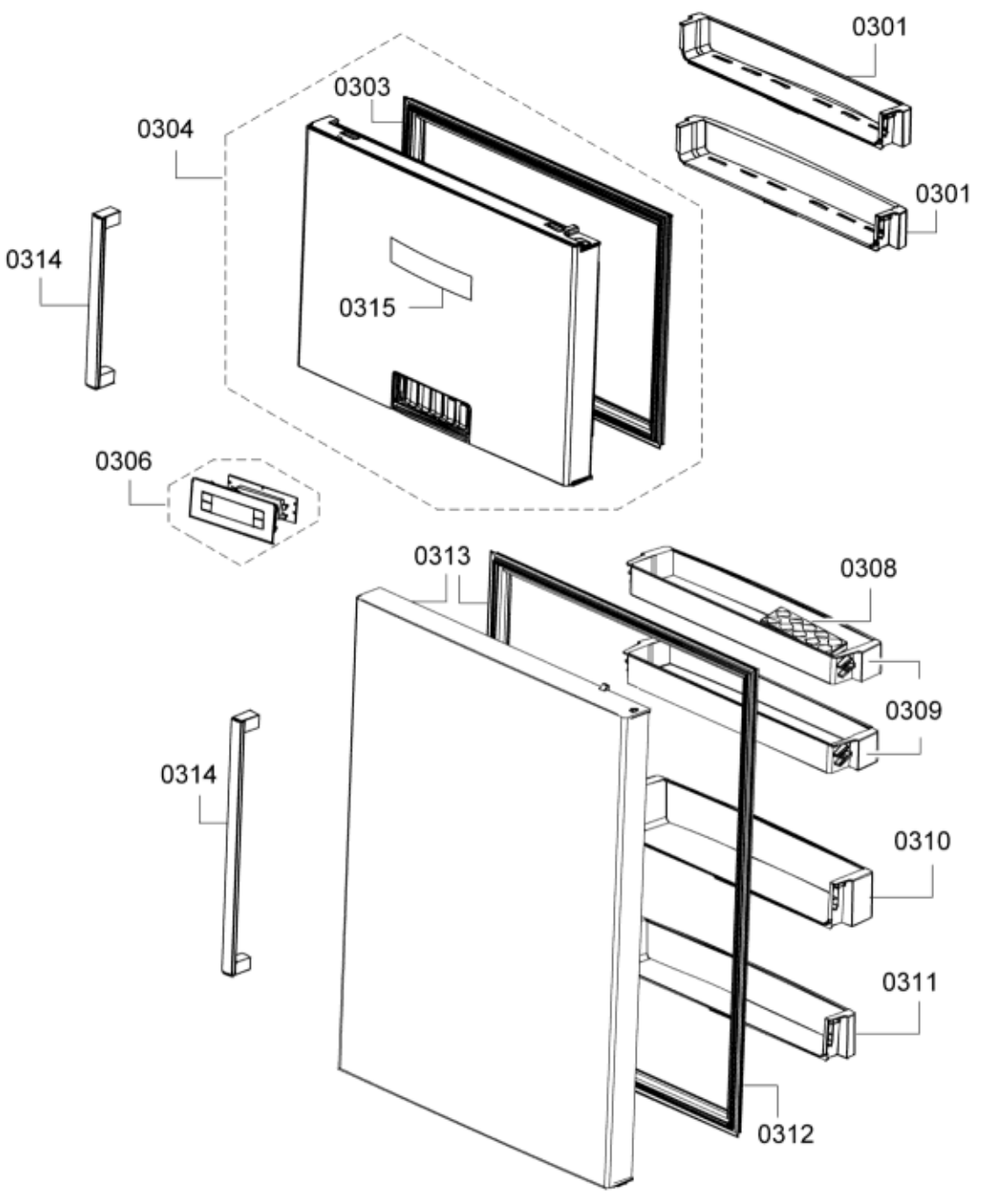
0301
0303
0304
0301
0314
0315
0306
0313
0308
0309
0314
0310
0311
0312

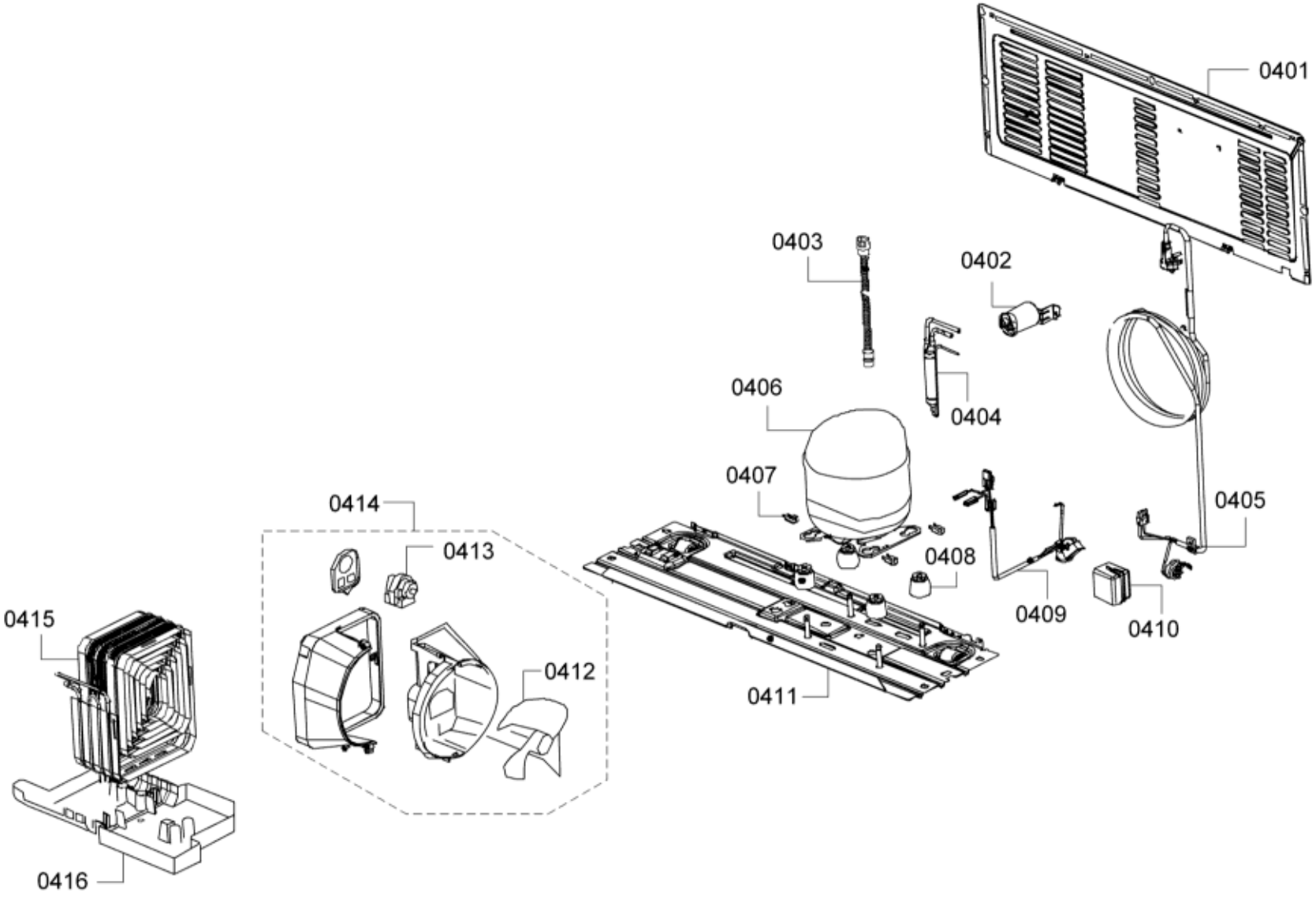
0401
0403
0402
0406
0404
0407
0405
0414
0413
0408
0415
0409
0410
0412
0411
0416