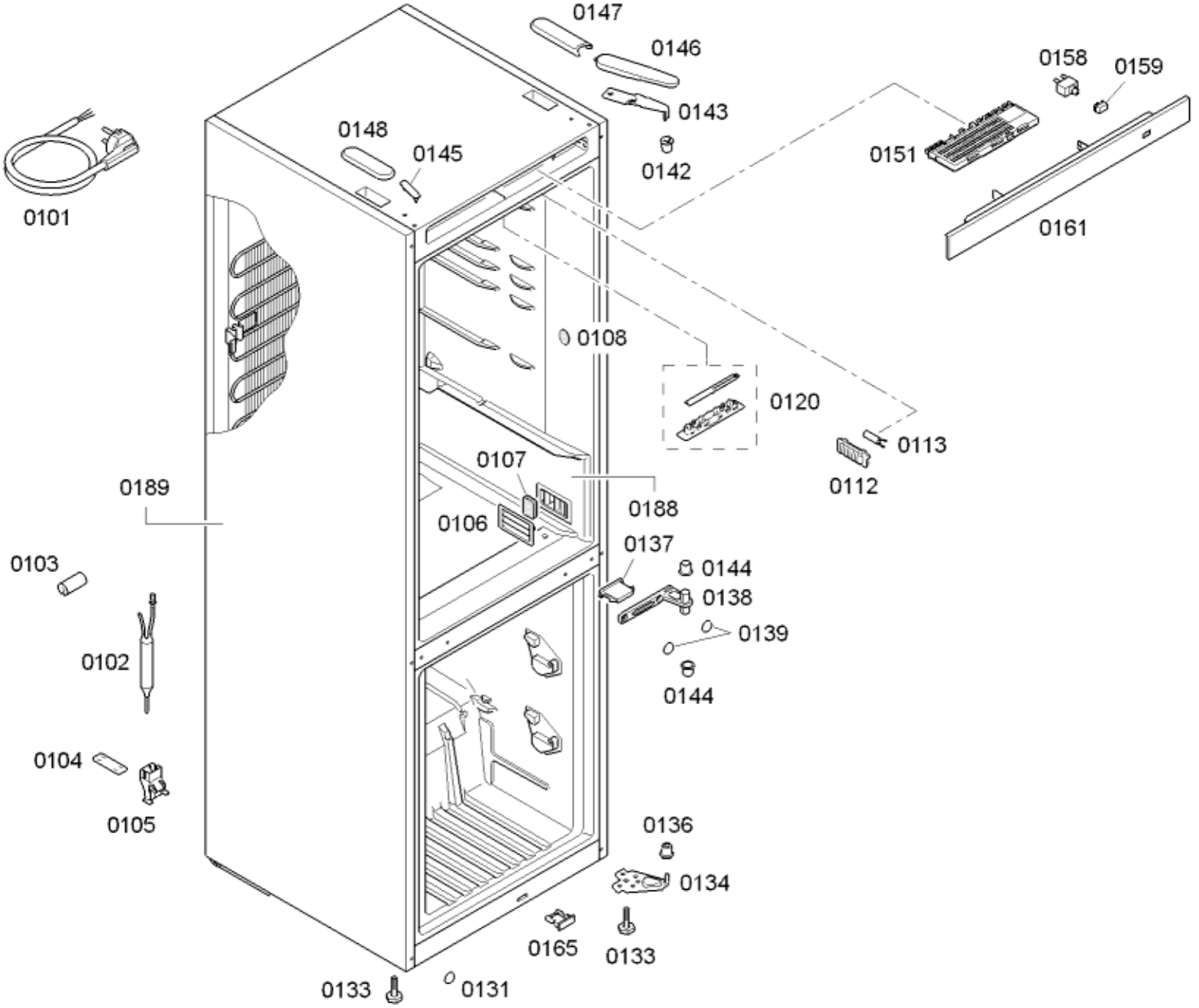
0147
0146
0143
0142
0148
0145
0101
0158
0159
0151
0161
0108
0120
0113
0112
0107
0188
0189
0106
0137
0144
0138
0139
0144
0103
0102
0104
0105
0136
0134
0165
0133
0133
0131

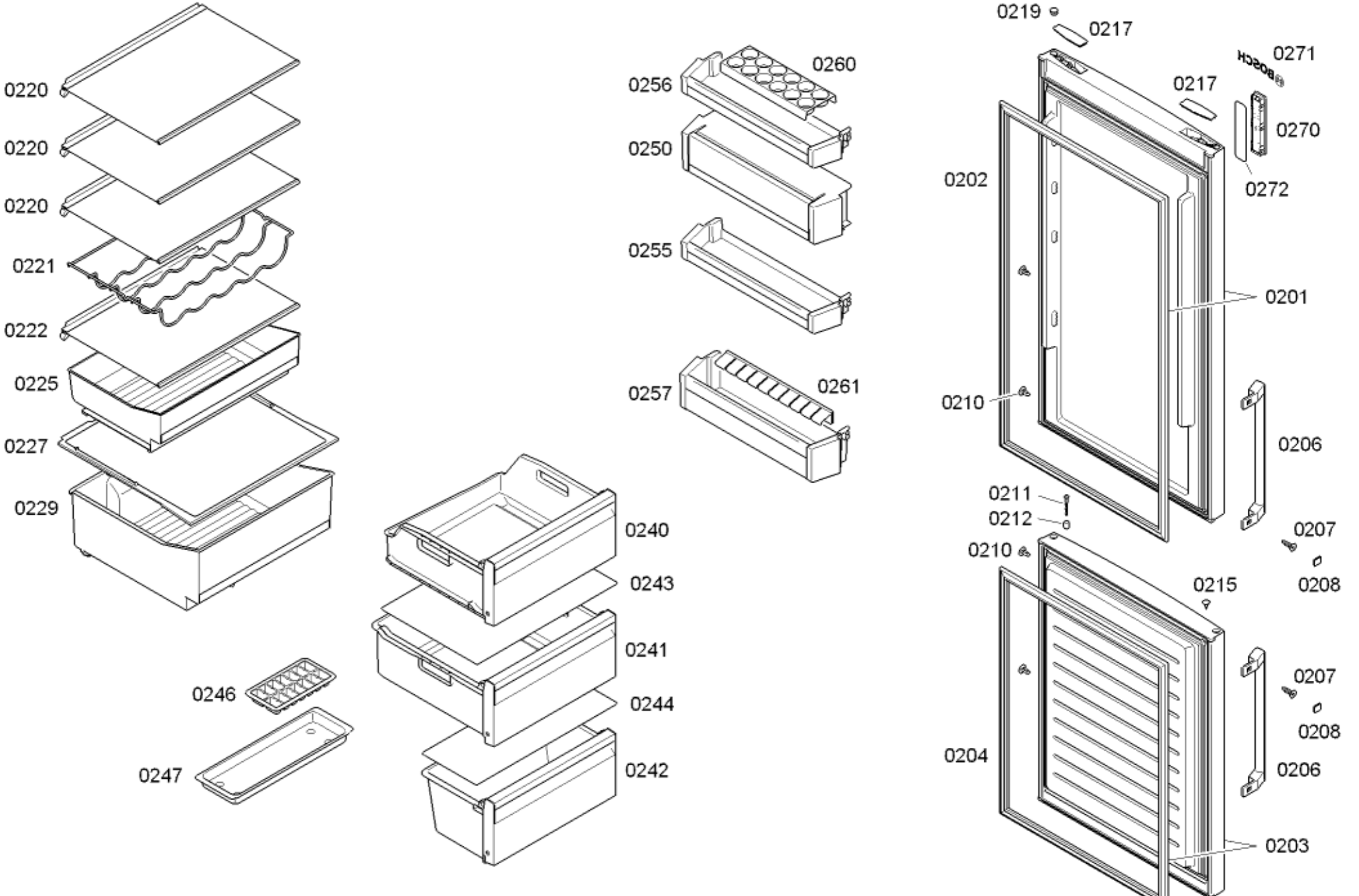
0220
0220
0220
0221
0222
0225
0227
0229
0246
0247
0240
0243
0241
0244
0242
0256
0260
0250
0255
0257
0261
0219
0217
0217
0271
0270
0272
0202
0201
0210
0206
0211
0212
0210
0207
0208
0215
0207
0208
0204
0206
0203

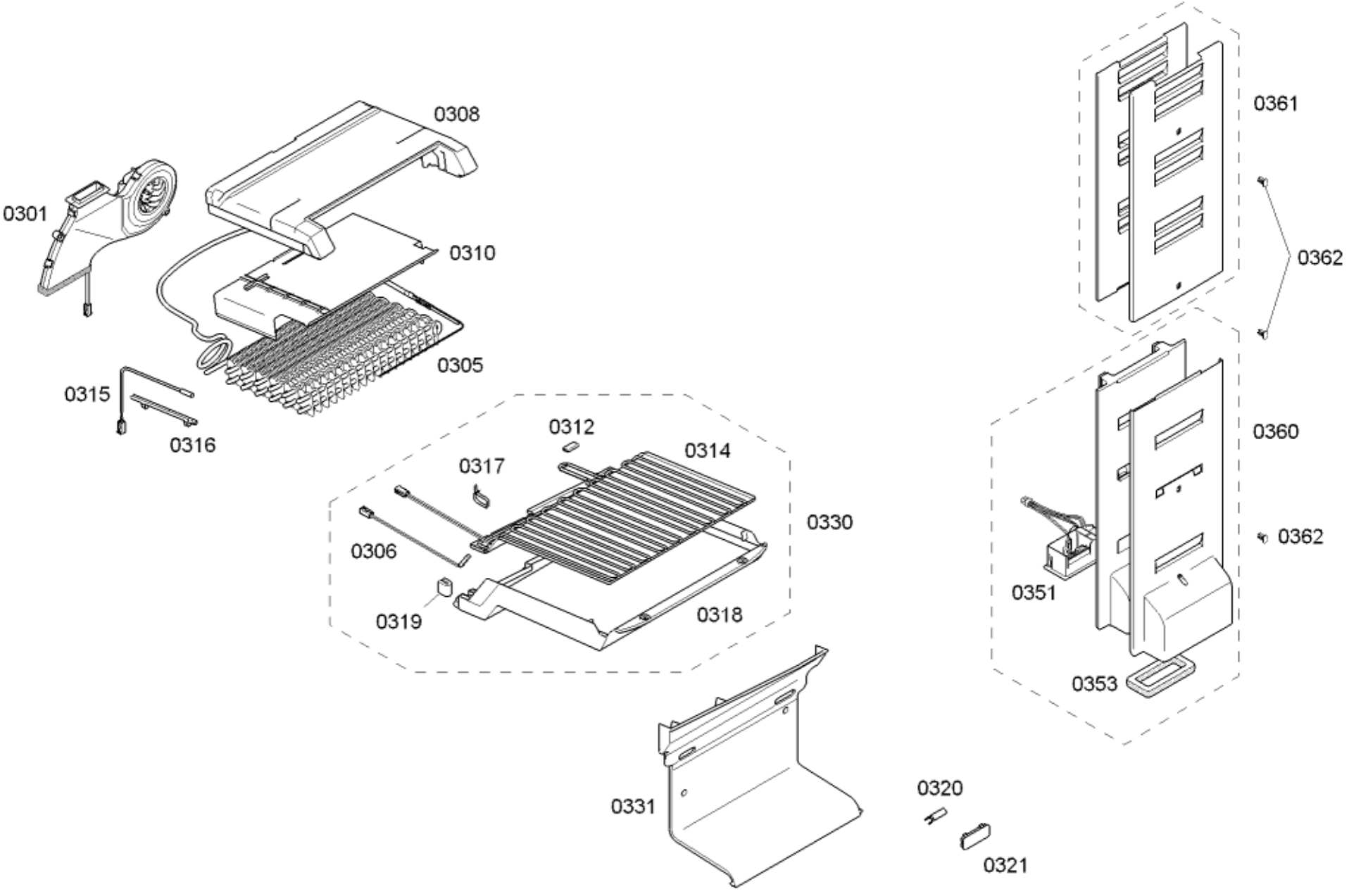
0308
0301
0310
0305
0315
0316
0312
0314
0317
0330
0306
0319
0318
0361
0362
0360
0362
0351
0353
0331
0320
0321

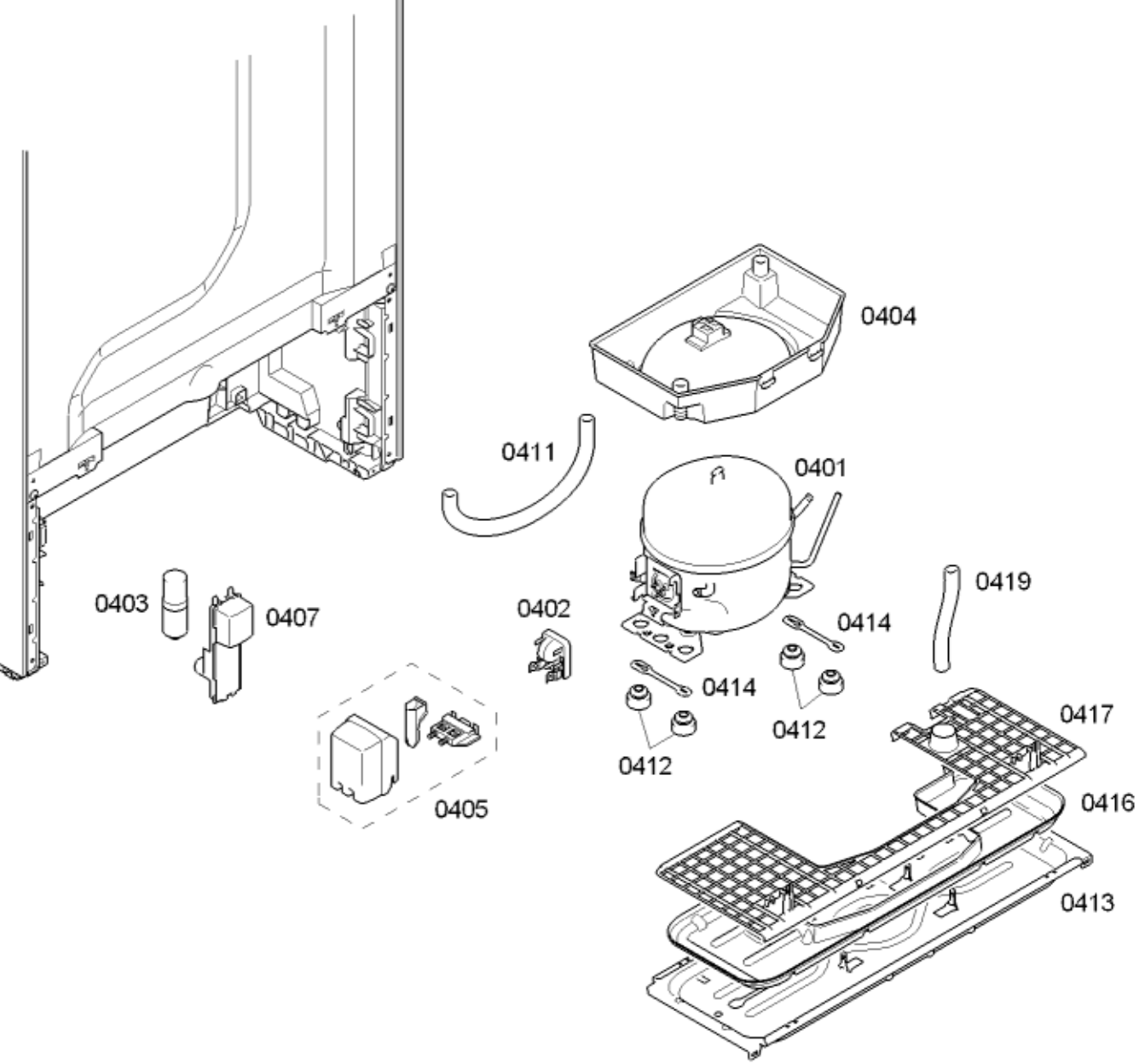
0404
0411
0401
0419
0403
0407
0402
0414
0414
0412
0412
0417
0405
0416
0413