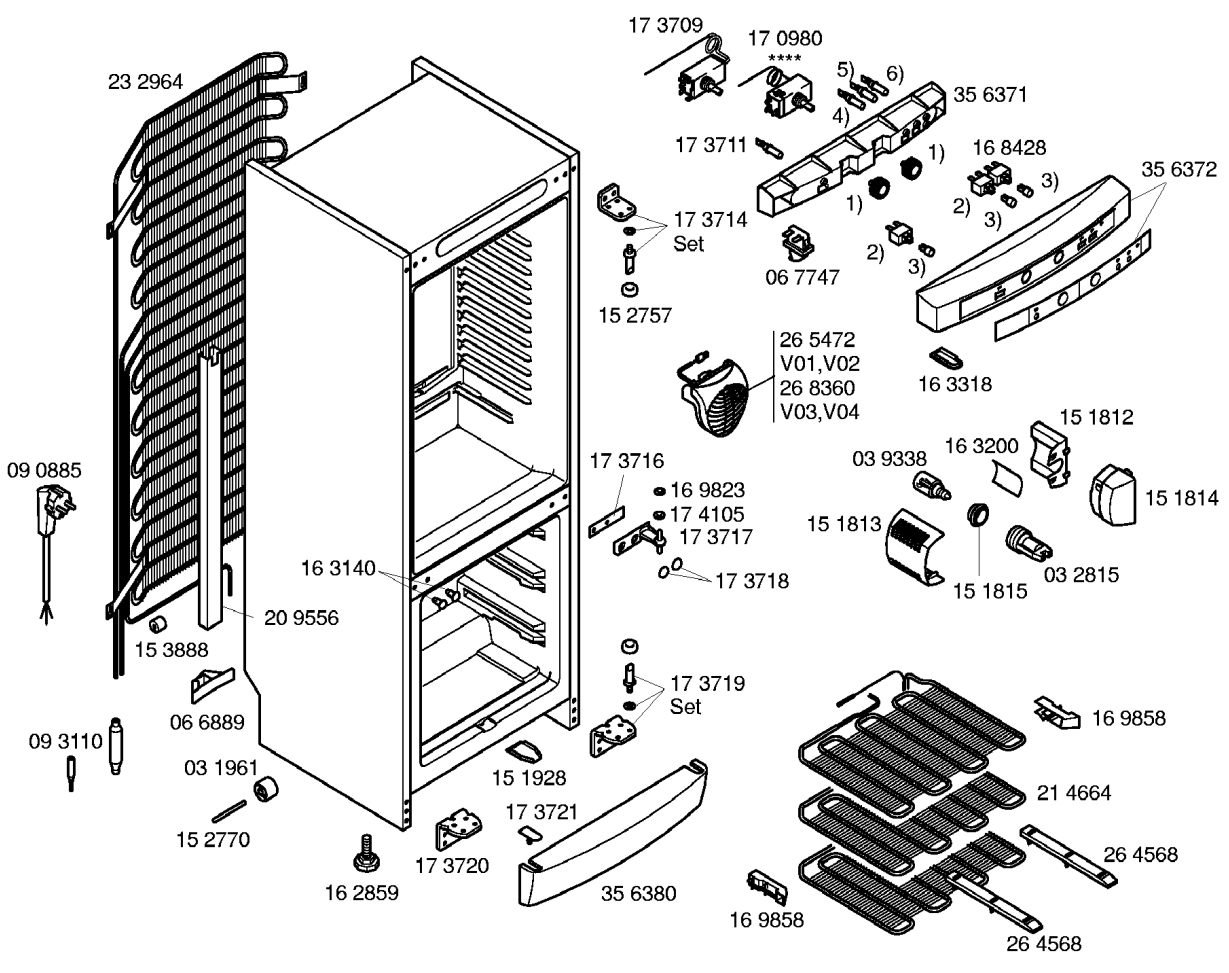
17 3709
17 0980
****
5)
6)
4)
35 6371
17 3711
1)
16 8428
35 6372
3)
2)
3)
1)
17 3714
Set
2)
3)
06 7747
15 2757
26 5472
V01,V02
26 8360
V03,V04
16 3318
15 1812
16 3200
03 9338
15 1814
15 1813
15 1815
03 2815
17 3716
16 9823
17 4105
17 3717
17 3718
23 2964
09 0885
16 3140
20 9556
15 3888
06 6889
09 3110
03 1961
15 2770
16 2859
17 3720
17 3721
35 6380
15 1928
17 3719
Set
16 9858
21 4664
26 4568
16 9858
26 4568

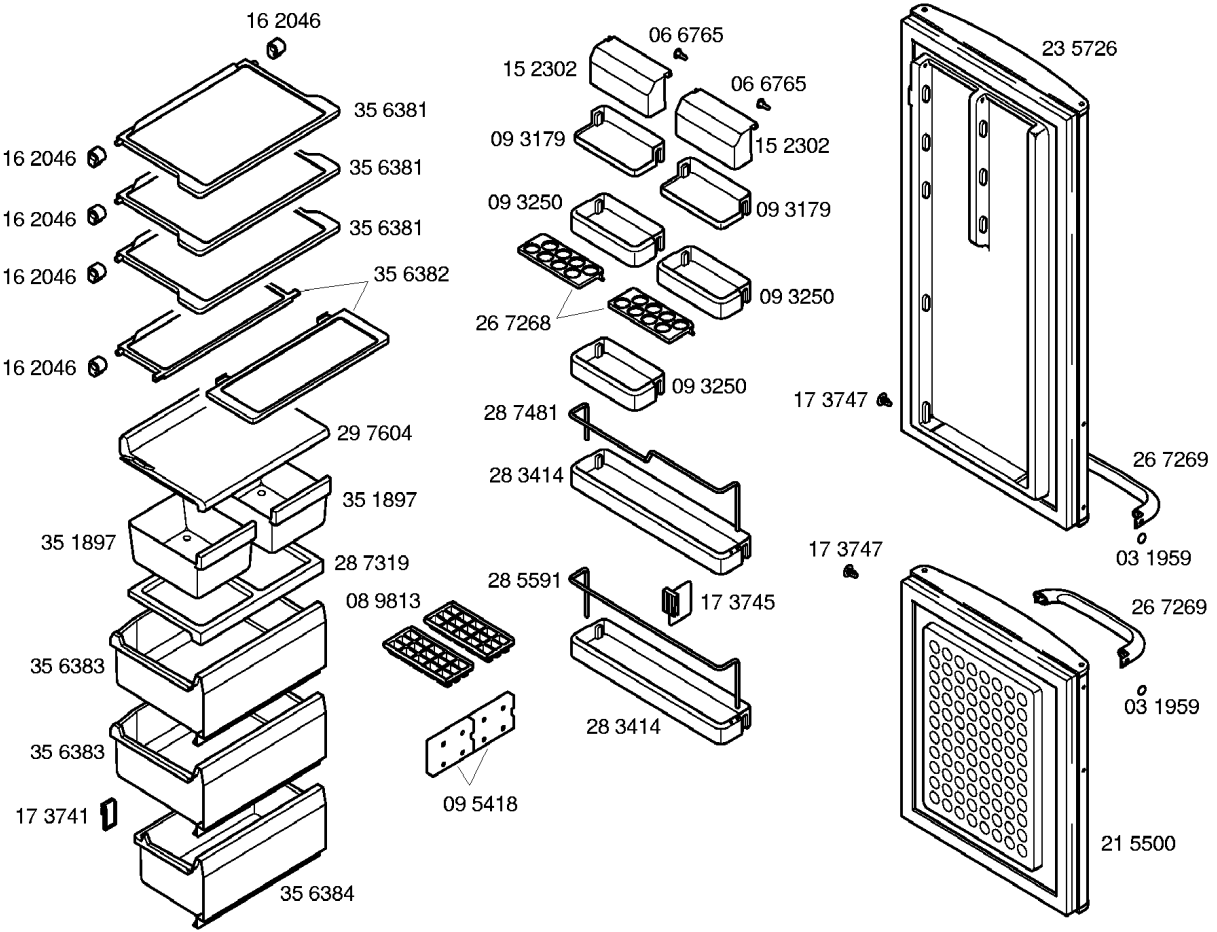
16 2046
35 6381
16 2046
35 6381
16 2046
35 6381
16 2046
35 6382
16 2046
29 7604
35 1897
35 1897
28 7319
35 6383
35 6383
17 3741
35 6384
08 9813
09 5418
06 6765
15 2302
06 6765
09 3179
15 2302
09 3250
09 3179
26 7268
09 3250
09 3250
28 7481
28 3414
28 5591
17 3745
28 3414
23 5726
17 3747
26 7269
03 1959
17 3747
26 7269
03 1959
21 5500

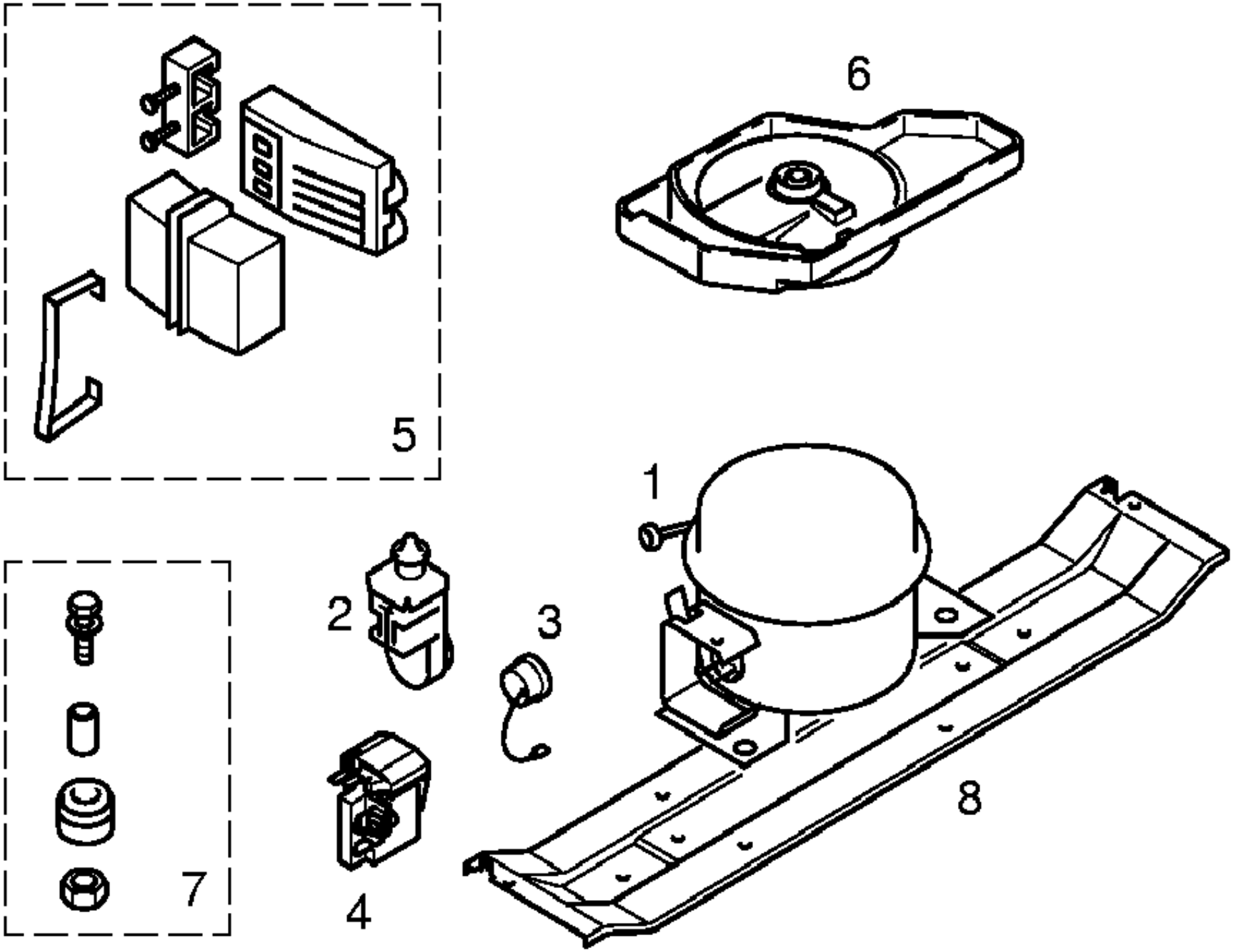
5
6
1
2
3
4
7
8