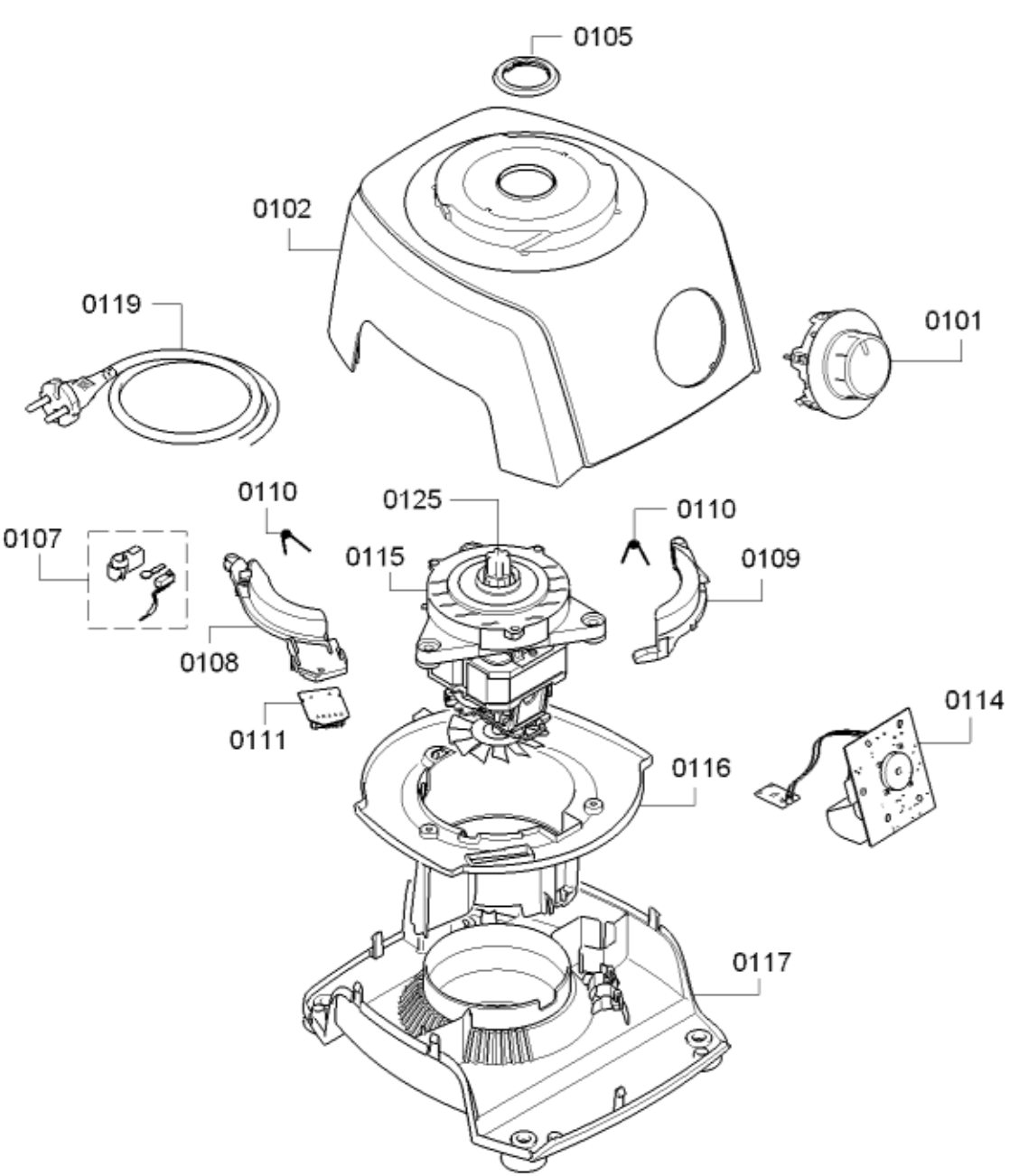
0105
0102
0119
0101
0110
0125
0110
0107
0115
0109
0108
0111
0114
0116
0117

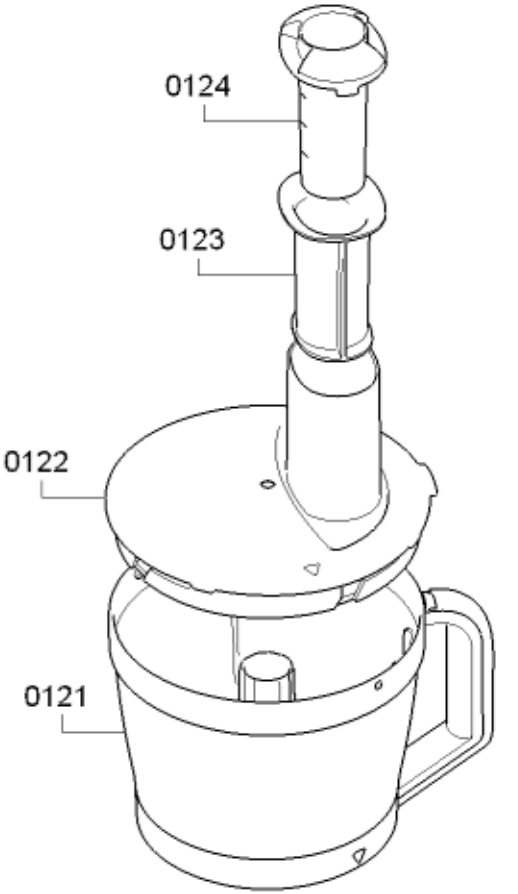
0124
0123
0122
0121

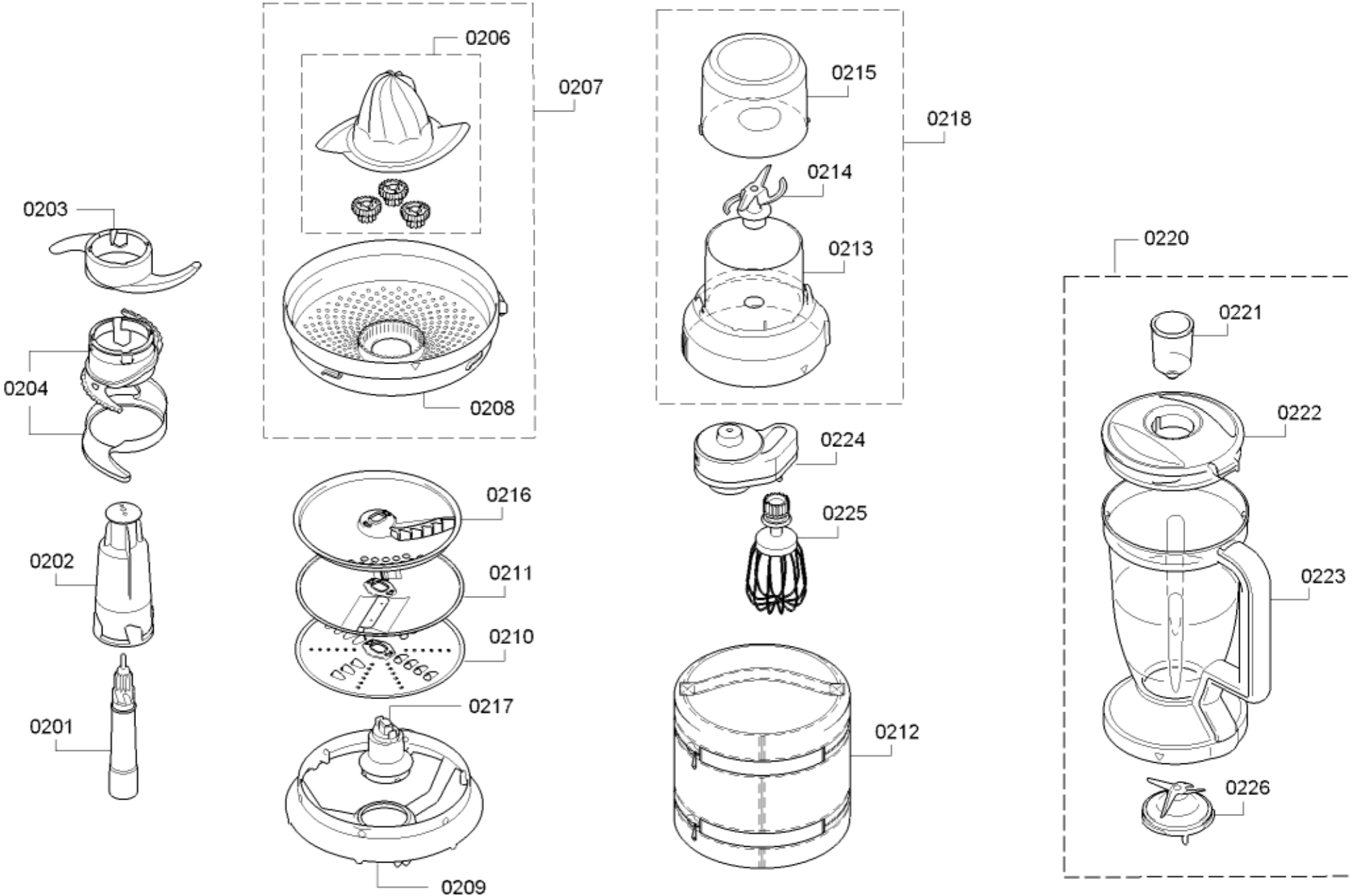
0206
0207
0215
0218
0214
0203
0213
0220
0221
0204
0208
0222
0224
0216
0225
0202
0211
0223
0210
0217
0212
0201
0226
0209