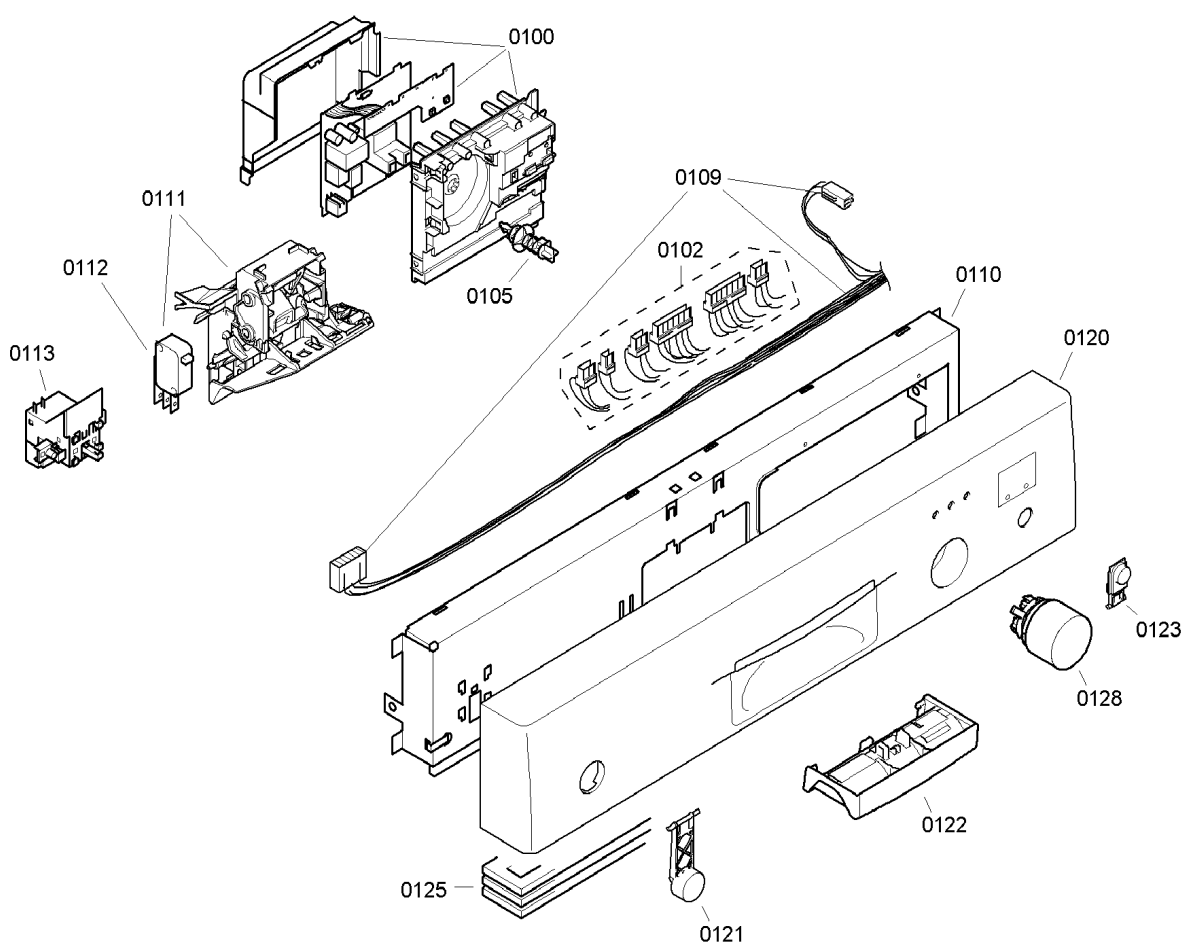
0100
0109
0111
0102
0112
0110
0105
0113
0120
0123
0128
0122
0125
0121

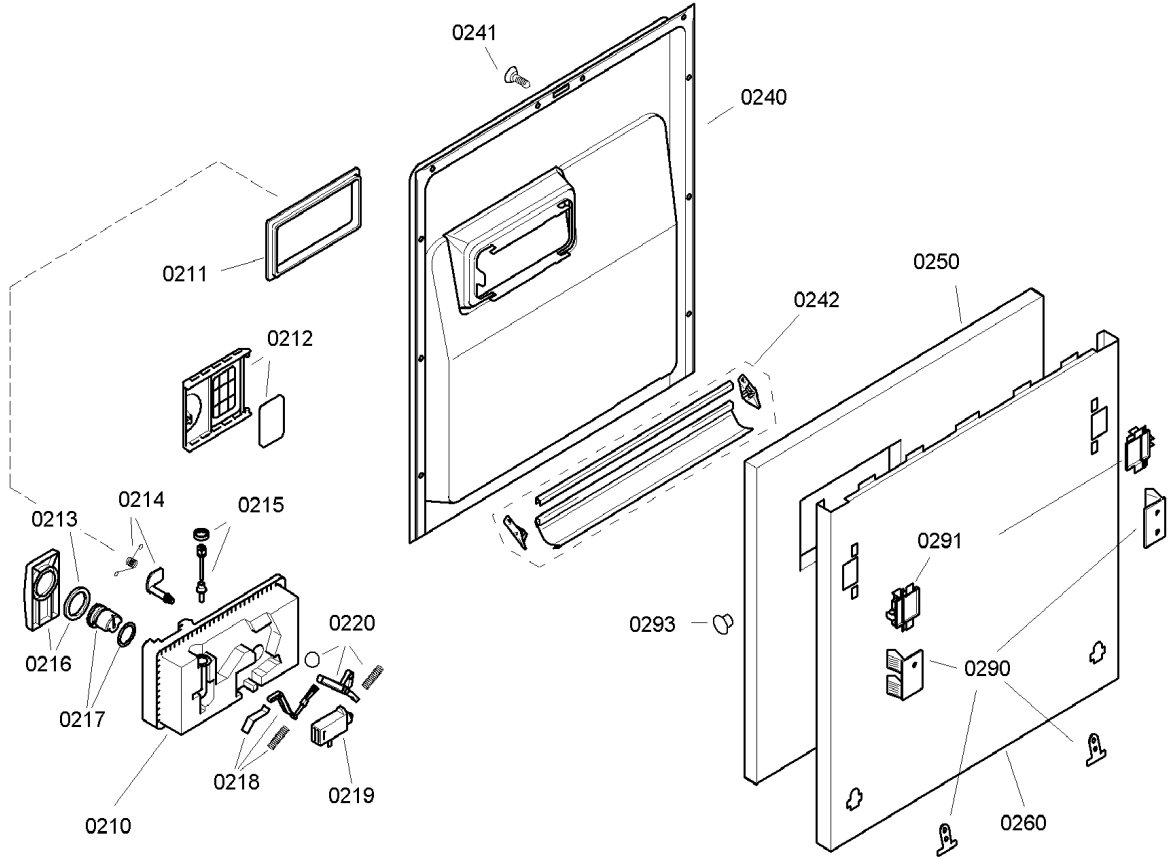
0241
0240
0211
0212
0250
0242
0213
0214
0215
0291
0293
0220
0216
0290
0217
0218
0219
0210
0260

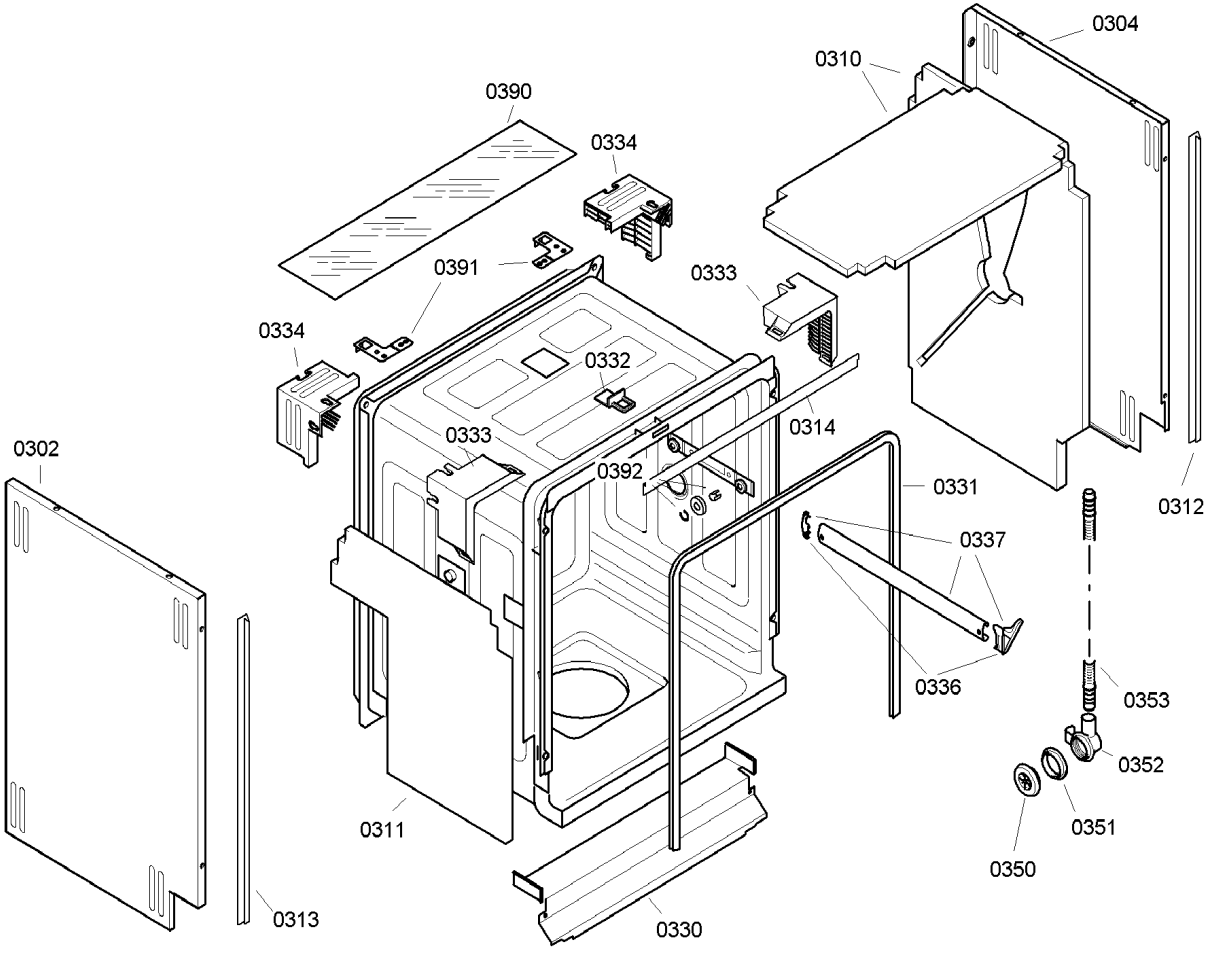
0304
0310
0390
0334
0391
0333
0334
0332
0314
0333
0392
0331
0312
0302
0337
0336
0353
0352
0351
0350
0311
0313
0330

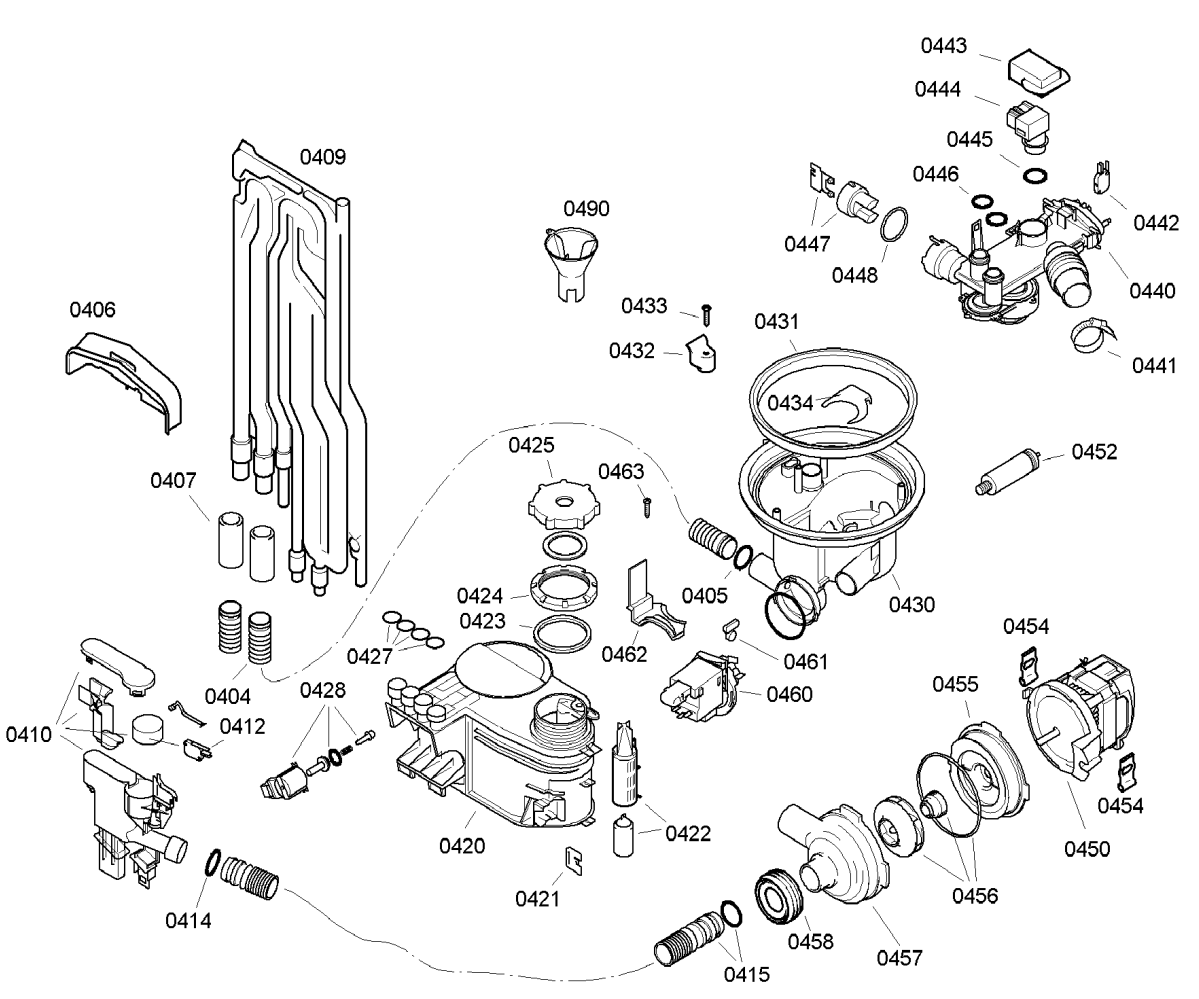
0443
0444
0445
0446
0442
0447
0448
0440
0441
0409
0490
0406
0433
0432
0431
0434
0452
0425
0463
0407
0424
0405
0430
0423
0427
0462
0461
0454
0404
0428
0460
0455
0410
0412
0454
0450
0420
0422
0421
0456
0414
0458
0457
0415

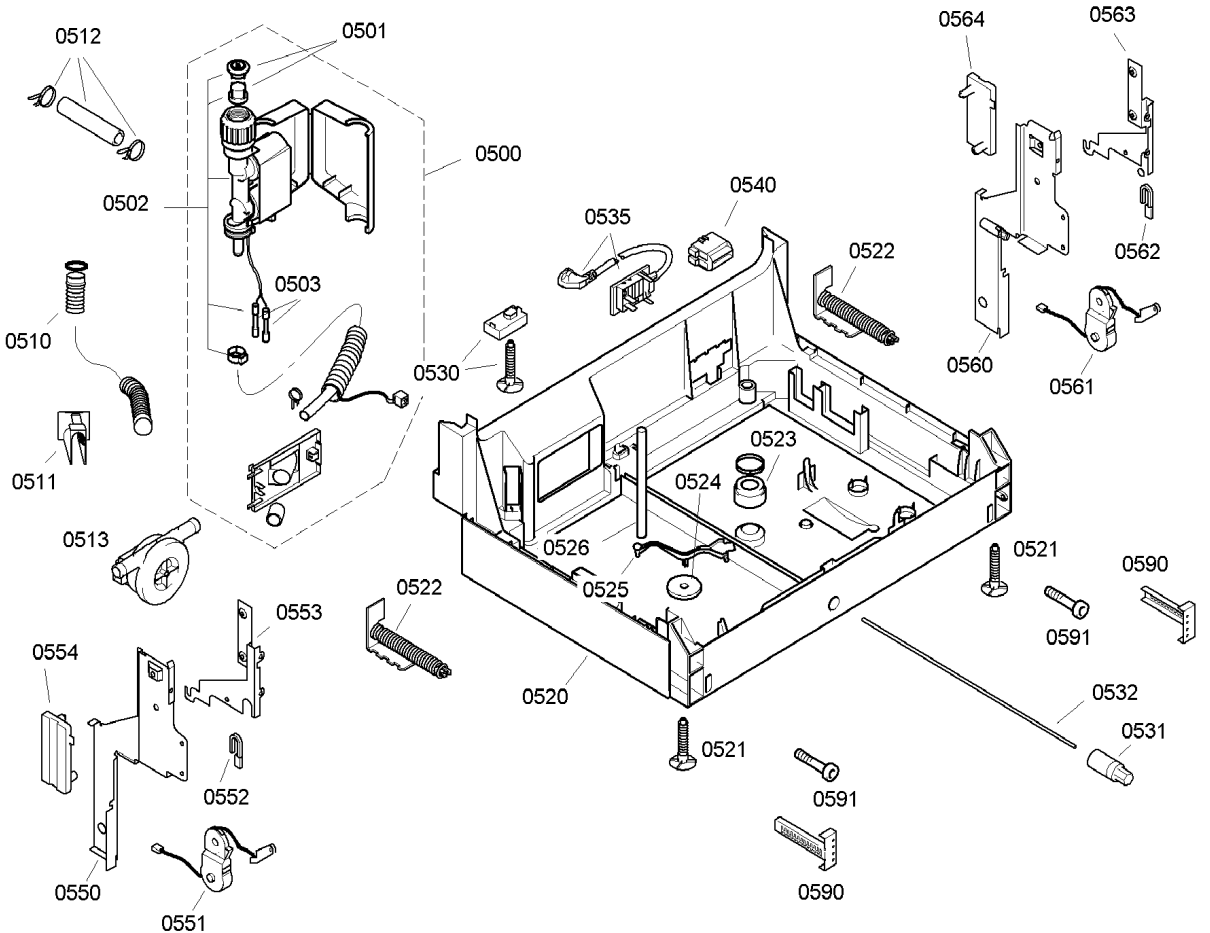
0512
0501
0500
0502
0503
0510
0511
0513
0530
0535
0540
0522
0564
0563
0562
0560
0561
0523
0524
0526
0525
0521
0590
0591
0520
0532
0531
0553
0554
0552
0550
0551

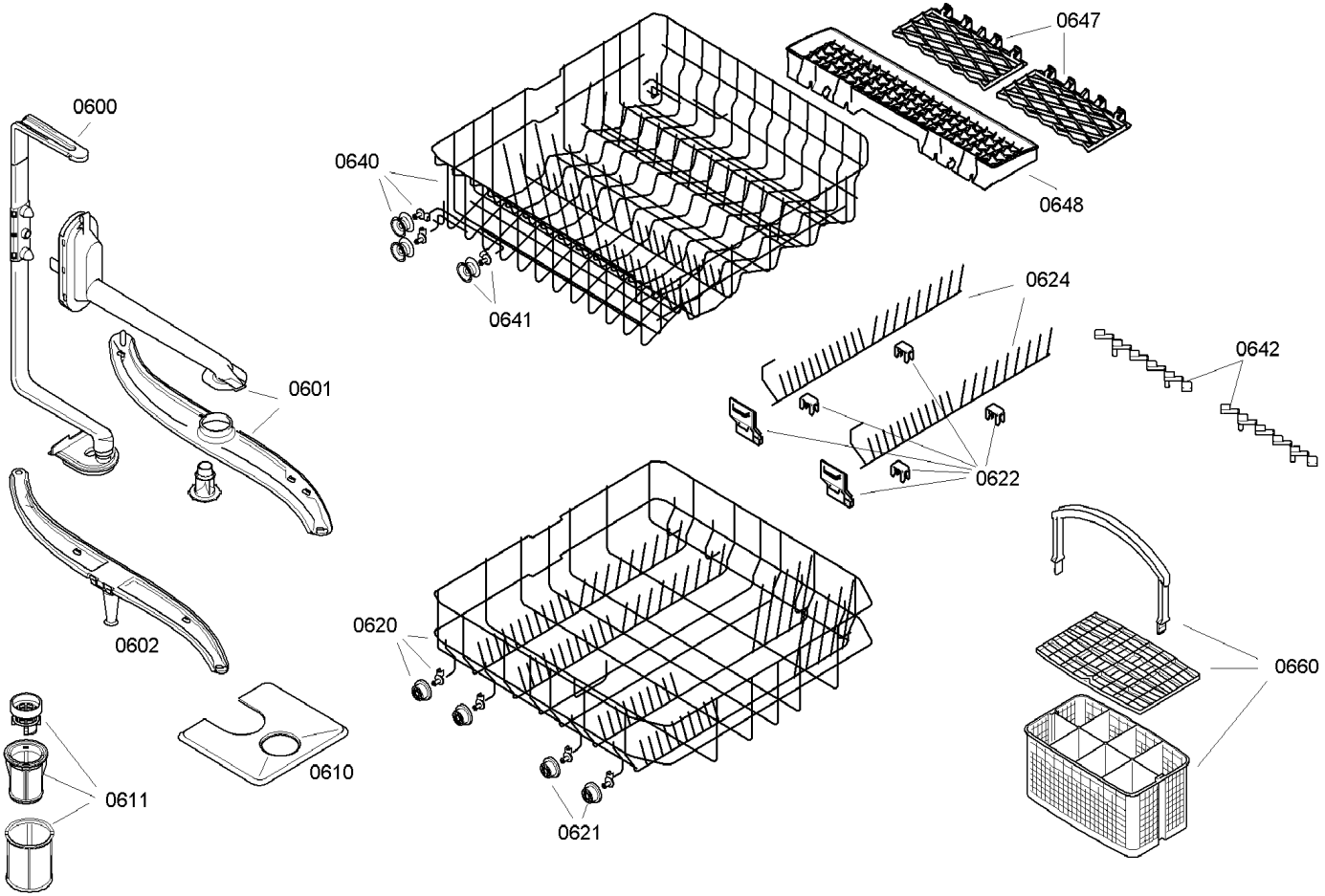
0600
0640
0647
0648
0641
0624
0642
0601
0622
0602
0620
0660
0610
0611
0621