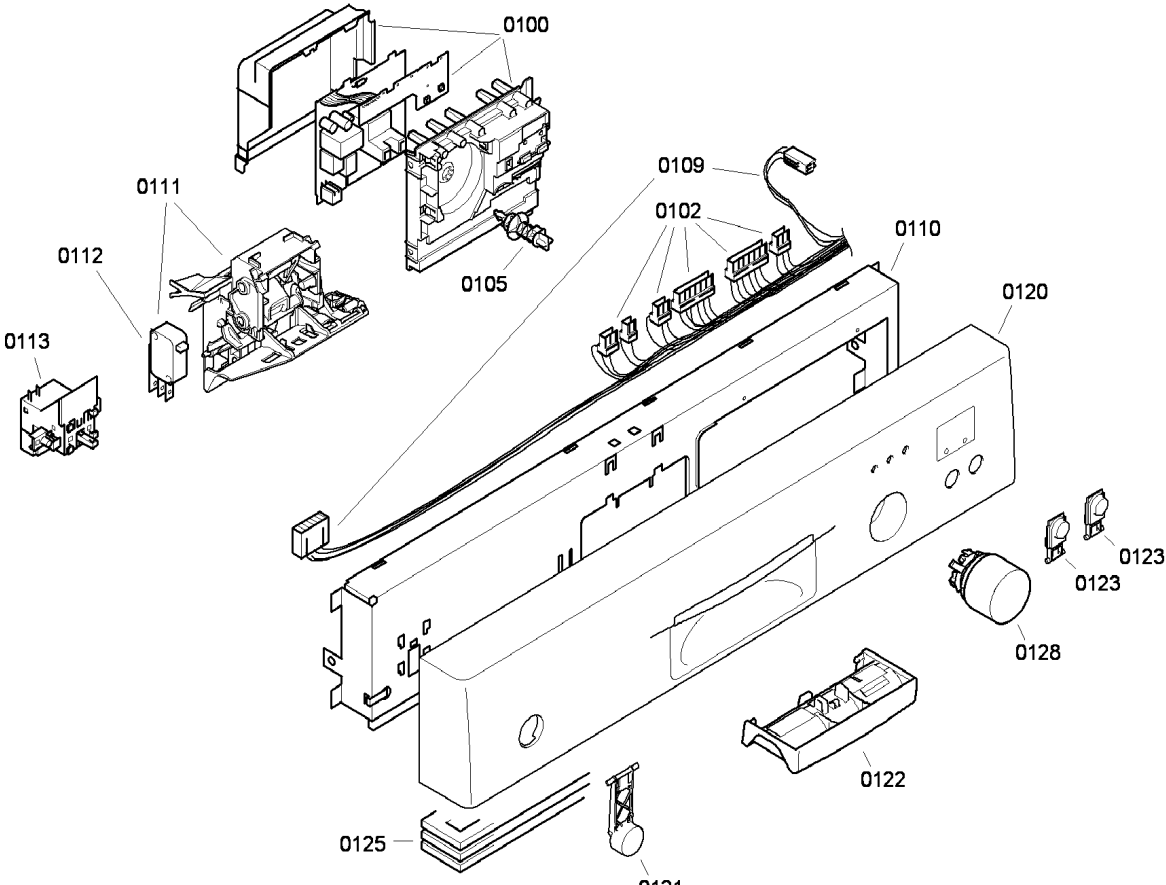
0100
0109
0111
0102
0110
0112
0105
0120
0113
0123
0123
0128
0122
0125
0121

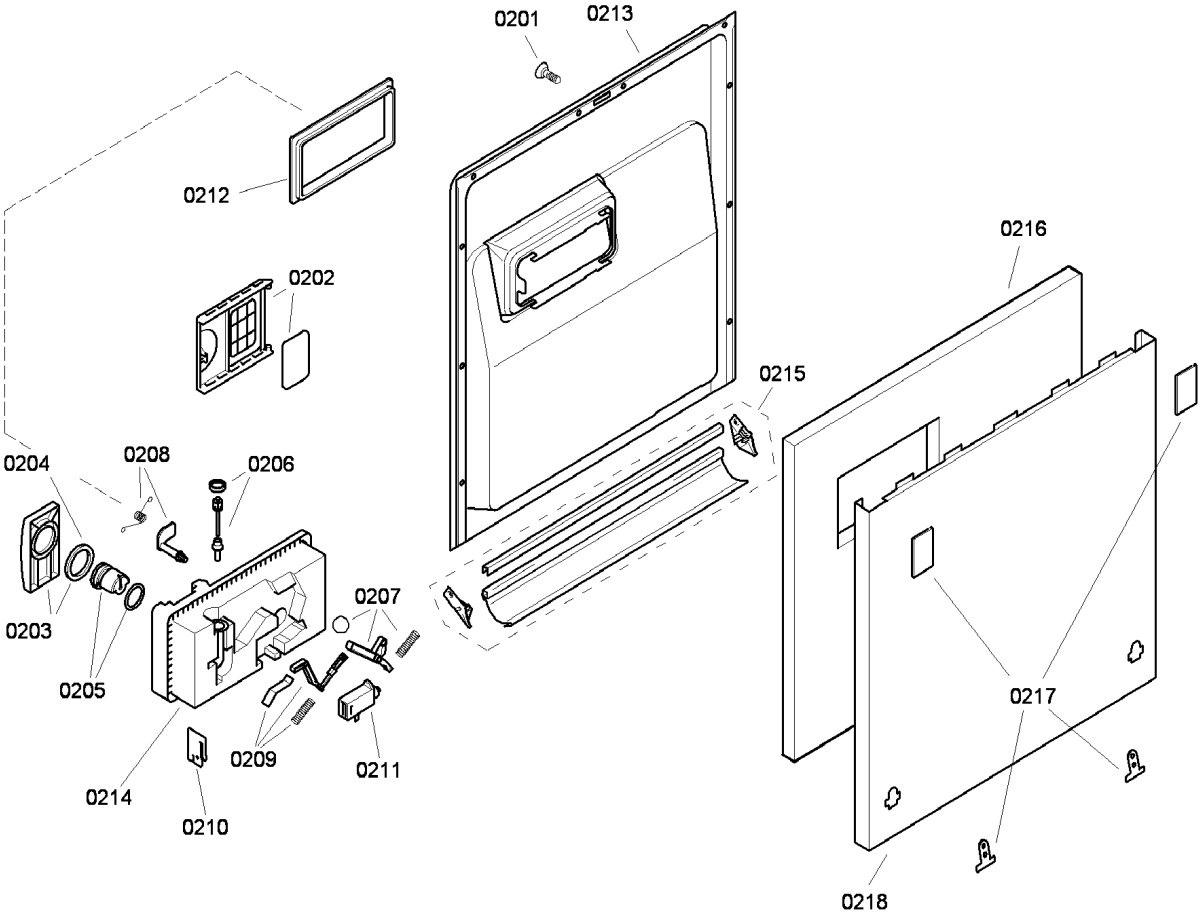
0201
0213
0212
0202
0216
0215
0204
0208
0206
0203
0205
0207
0209
0211
0214
0210
0217
0218

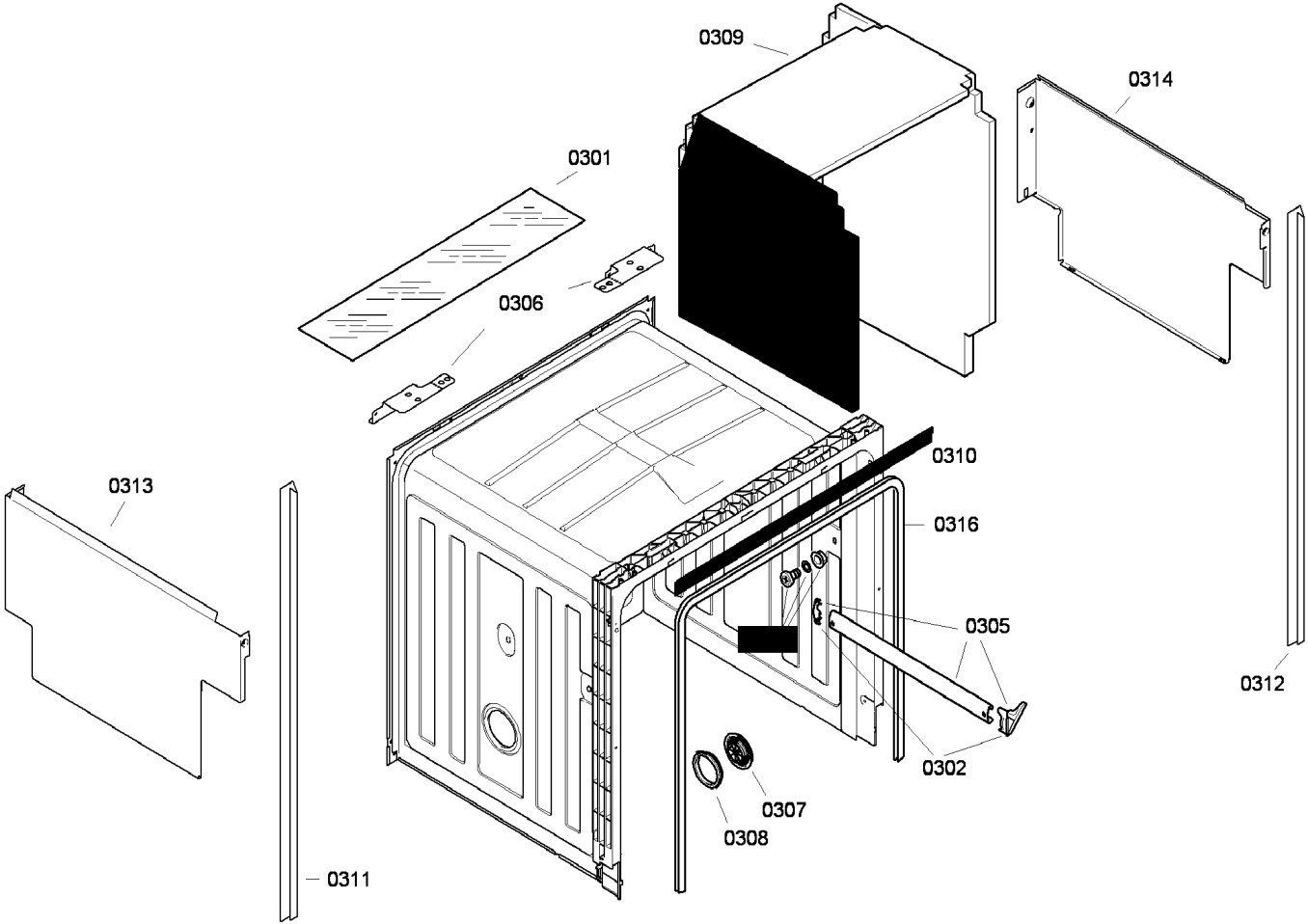
0309
0314
0301
0306
0310
0313
0316
0305
0312
0302
0307
0308
0311

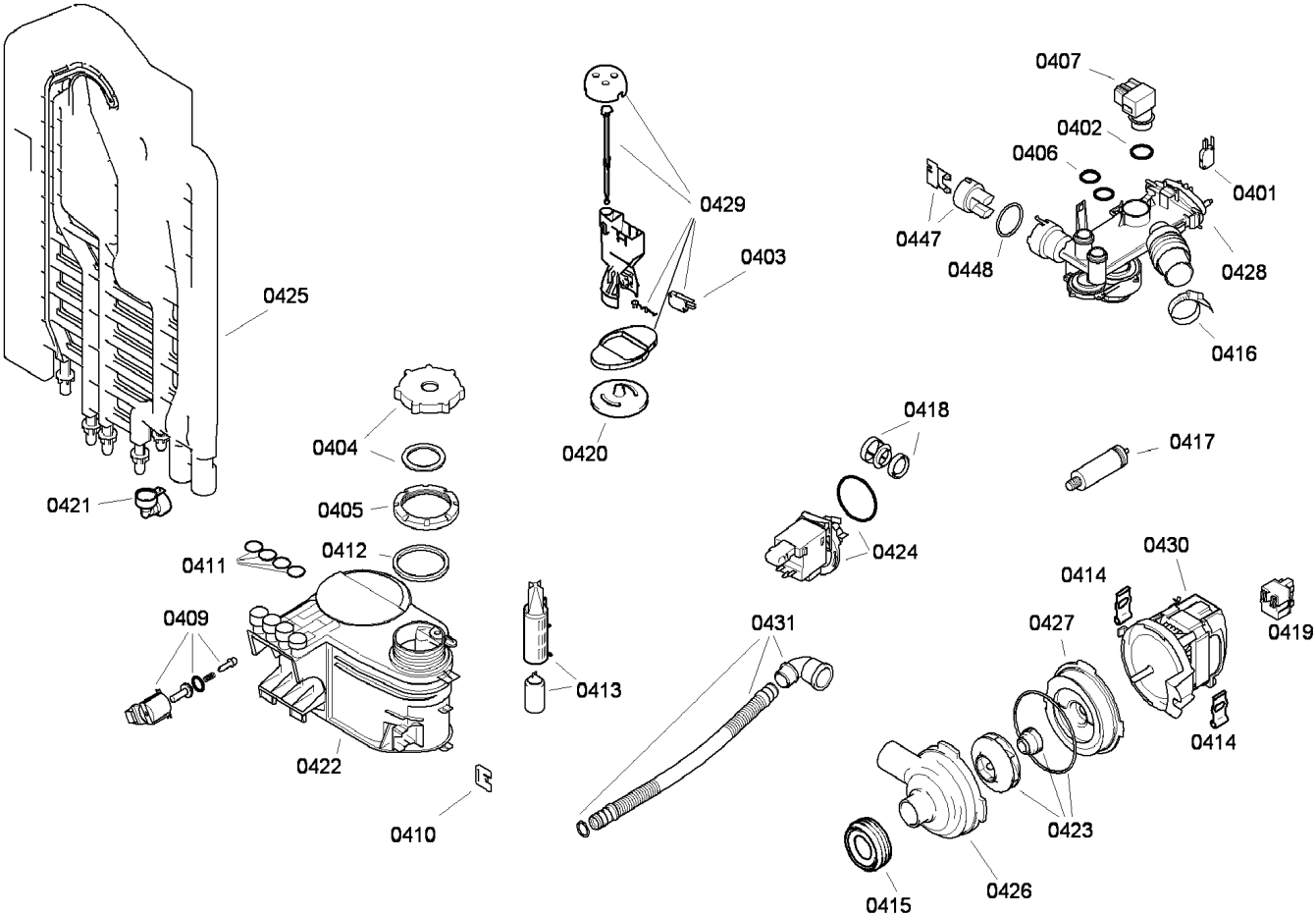
0425
0421
0429
0403
0420
0407
0402
0406
0401
0447
0448
0428
0416
0404
0405
0411
0412
0409
0422
0410
0413
0418
0424
0417
0431
0430
0414
0427
0419
0414
0423
0426
0415

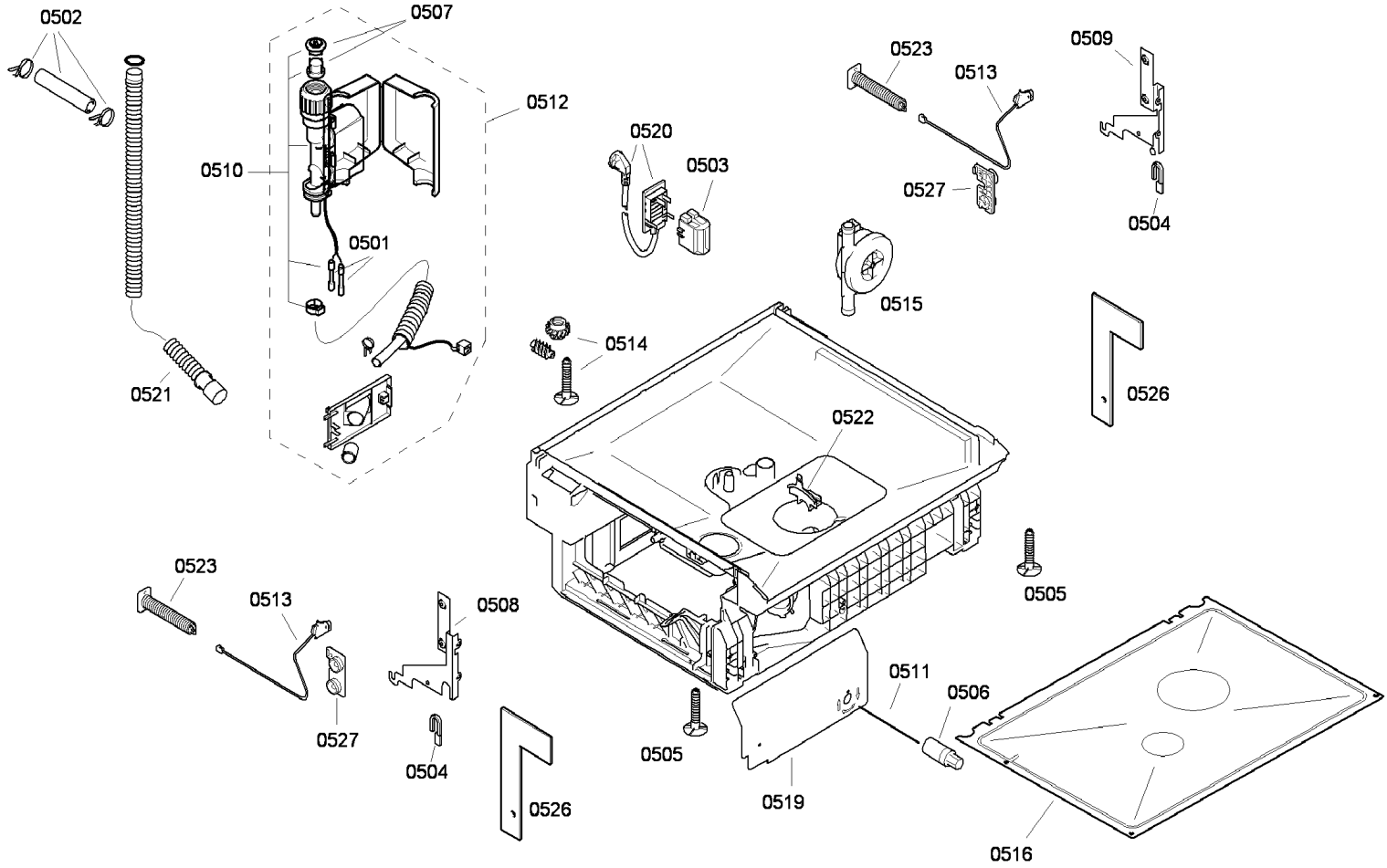
0502
0507
0512
0510
0501
0521
0520
0503
0523
0513
0527
0509
0504
0515
0514
0526
0522
0505
0523
0513
0508
0527
0504
0526
0505
0511
0506
0519
0516

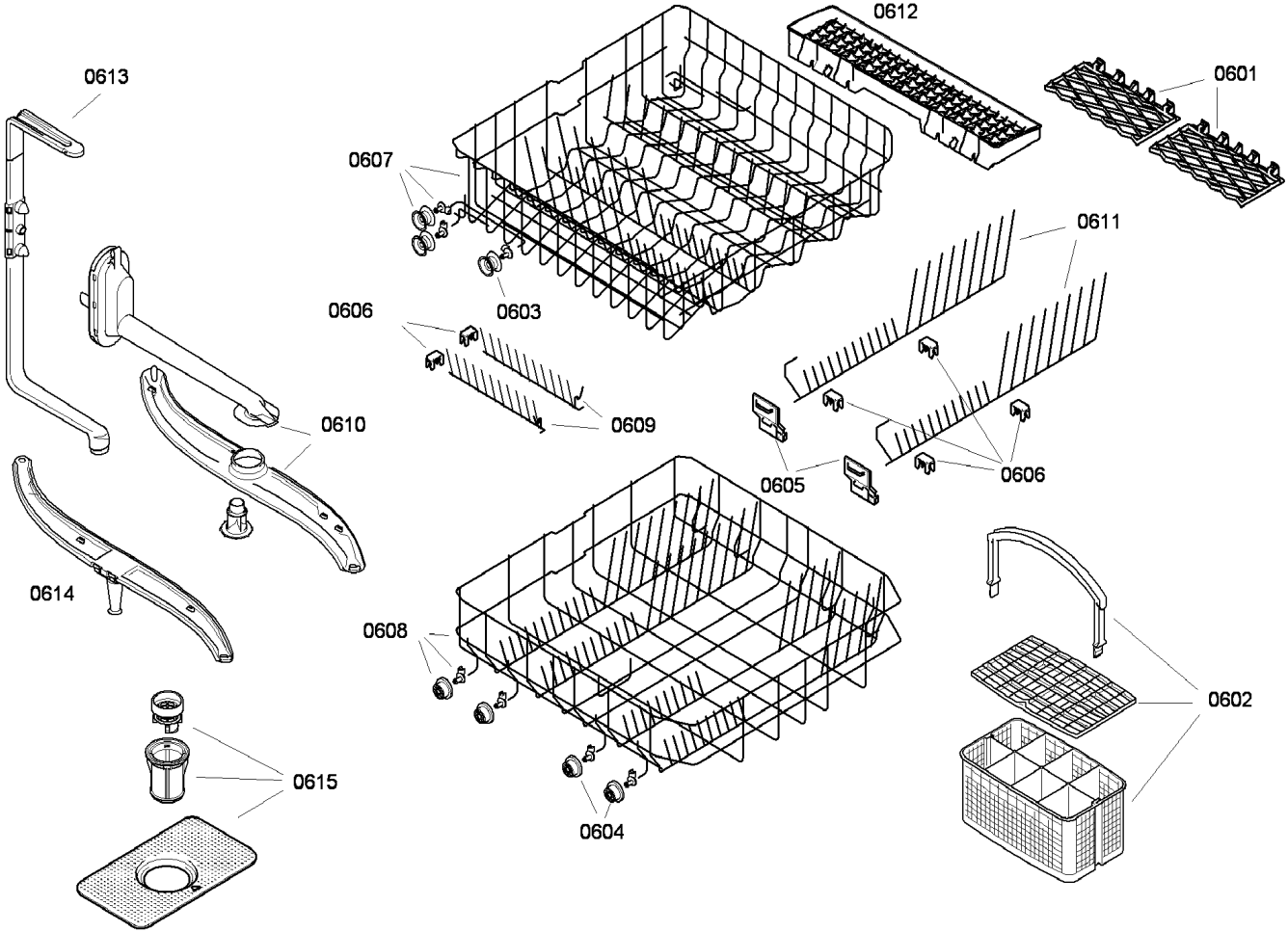
0612
0601
0613
0607
0611
0603
0606
0610
0609
0605
0606
0614
0608
0602
0615
0604