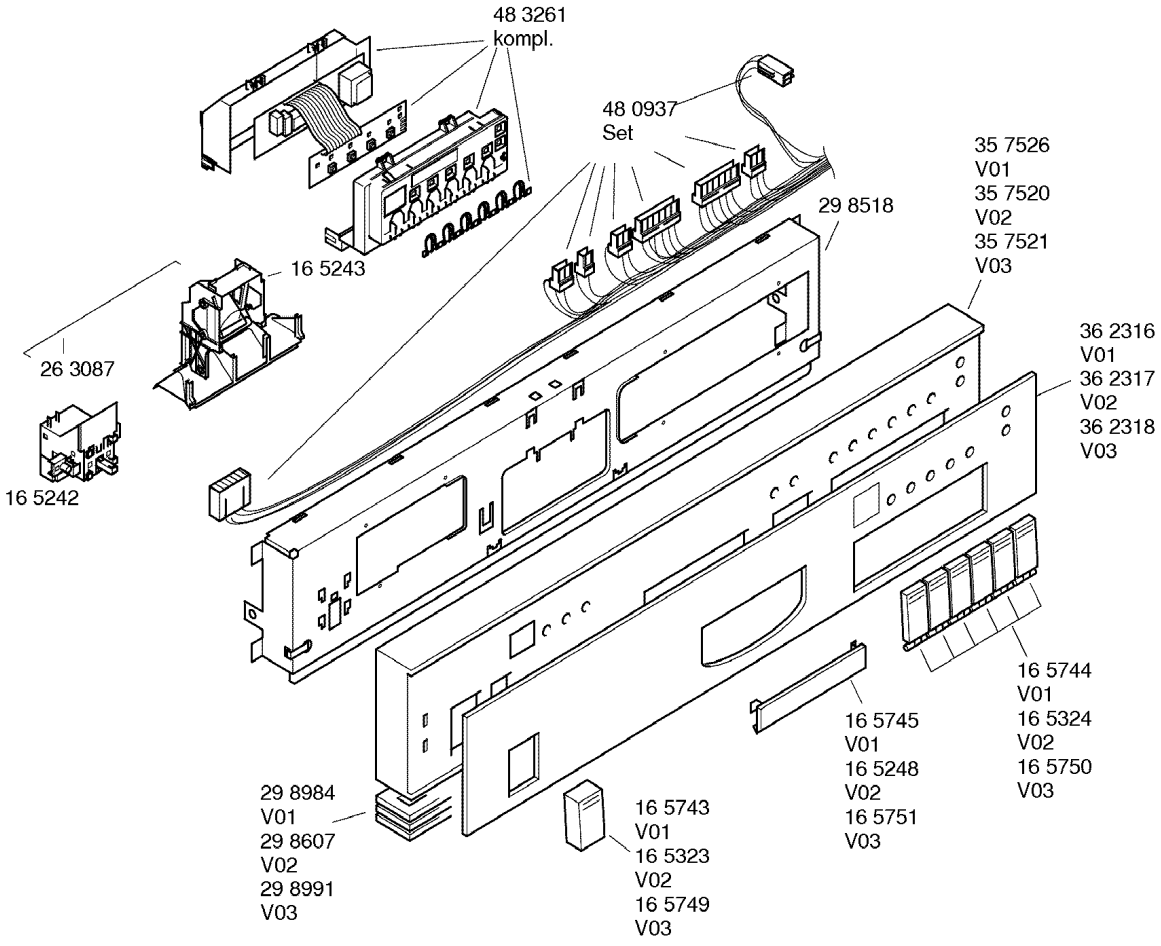
48 3261
kompl.
48 0937
Set
35 7526
V01
35 7520
V02
35 7521
V03
29 8518
16 5243
26 3087
16 5242
36 2316
V01
36 2317
V02
36 2318
V03
16 5744
V01
16 5324
V02
16 5750
V03
16 5745
V01
16 5248
V02
16 5751
V03
29 8984
V01
29 8607
V02
29 8991
V03
16 5743
V01
16 5323
V02
16 5749
V03

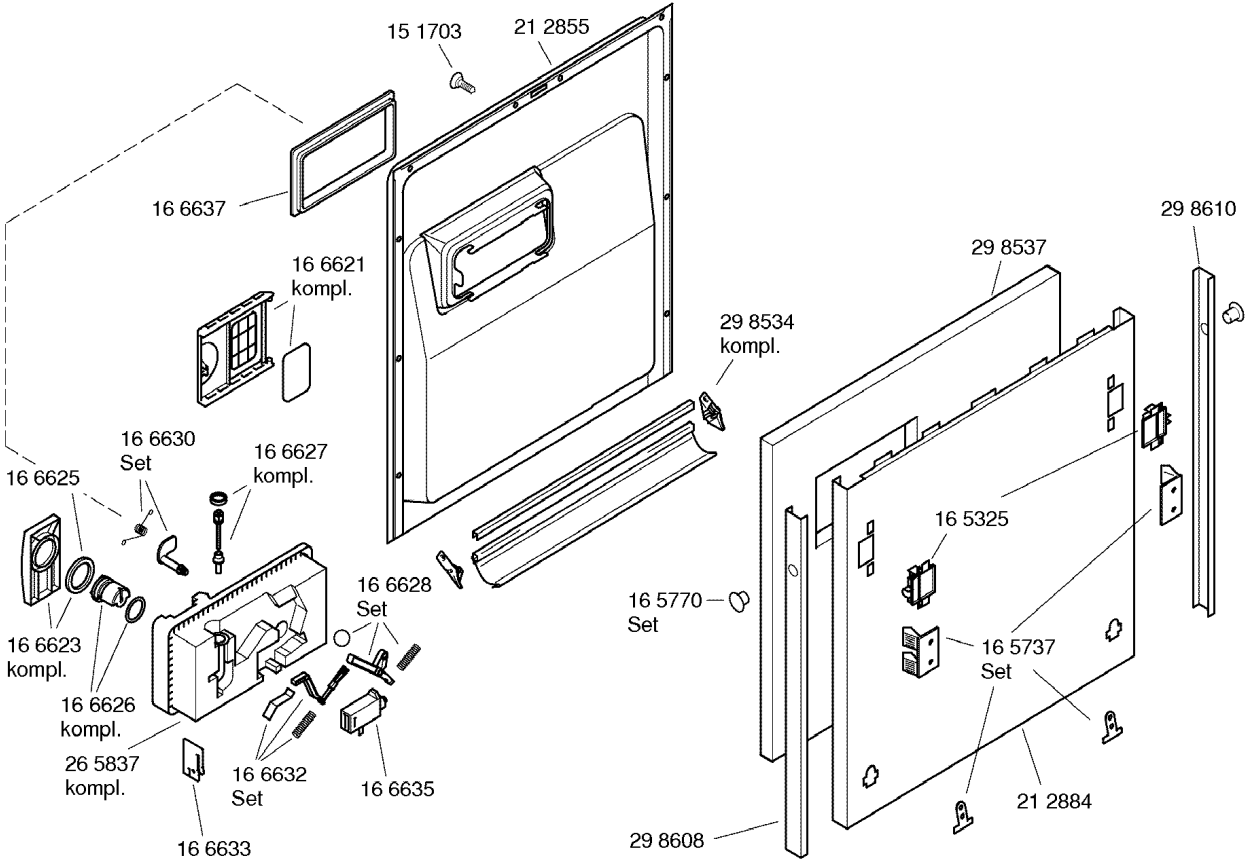
15 1703
21 2855
16 6637
16 6621
kompl.
29 8534
kompl.
29 8537
29 8610
16 6630
Set
16 6627
kompl.
16 6625
16 5325
16 6628
Set
16 5770
Set
16 6623
kompl.
16 5737
Set
16 6626
kompl.
26 5837
kompl.
16 6632
Set
16 6635
21 2884
16 6633
29 8608

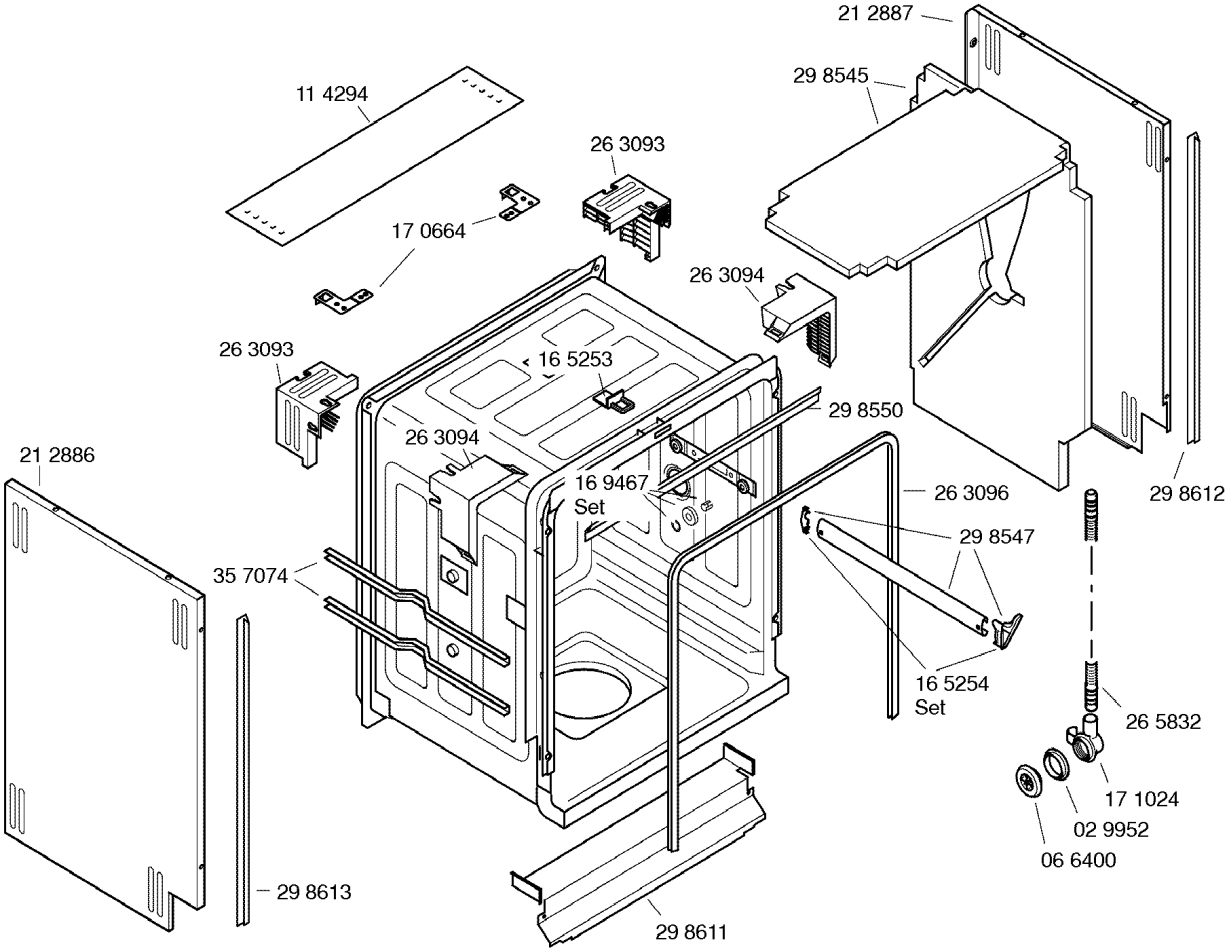
21 2887
29 8545
11 4294
26 3093
17 0664
26 3094
26 3093
16 5253
29 8550
26 3094
21 2886
16 9467
Set
26 3096
29 8612
29 8547
35 7074
16 5254
Set
26 5832
17 1024
02 9952
06 6400
29 8613
29 8611

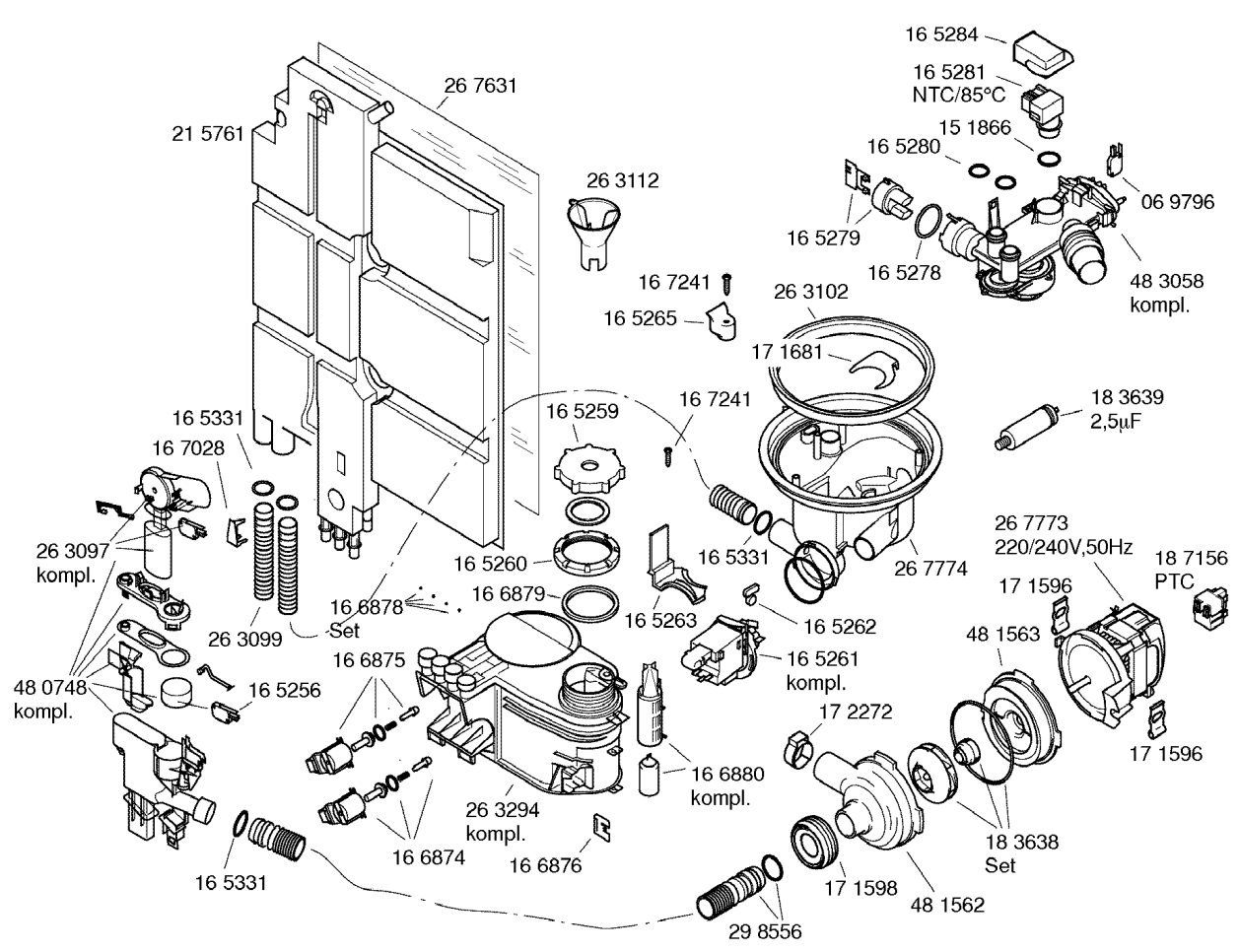
16 5284
16 5281
NTC/85°C
15 1866
16 5280
06 9796
26 7631
21 5761
26 3112
16 5279
16 5278
48 3058
kompl.
16 7241
26 3102
16 5265
17 1681
18 3639
2,5µF
16 5331
16 7241
16 5259
16 7028
26 3097
kompl.
16 5260
16 5331
26 7774
26 7773
220/240V,50Hz
18 7156
PTC
17 1596
16 6878
16 6879
16 5263
16 5262
26 3099
Set
48 1563
16 6875
16 5261
kompl.
48 0748
kompl.
16 5256
17 2272
17 1596
16 6880
kompl.
26 3294
kompl.
18 3638
Set
16 6874
16 6876
16 5331
17 1598
48 1562
29 8556

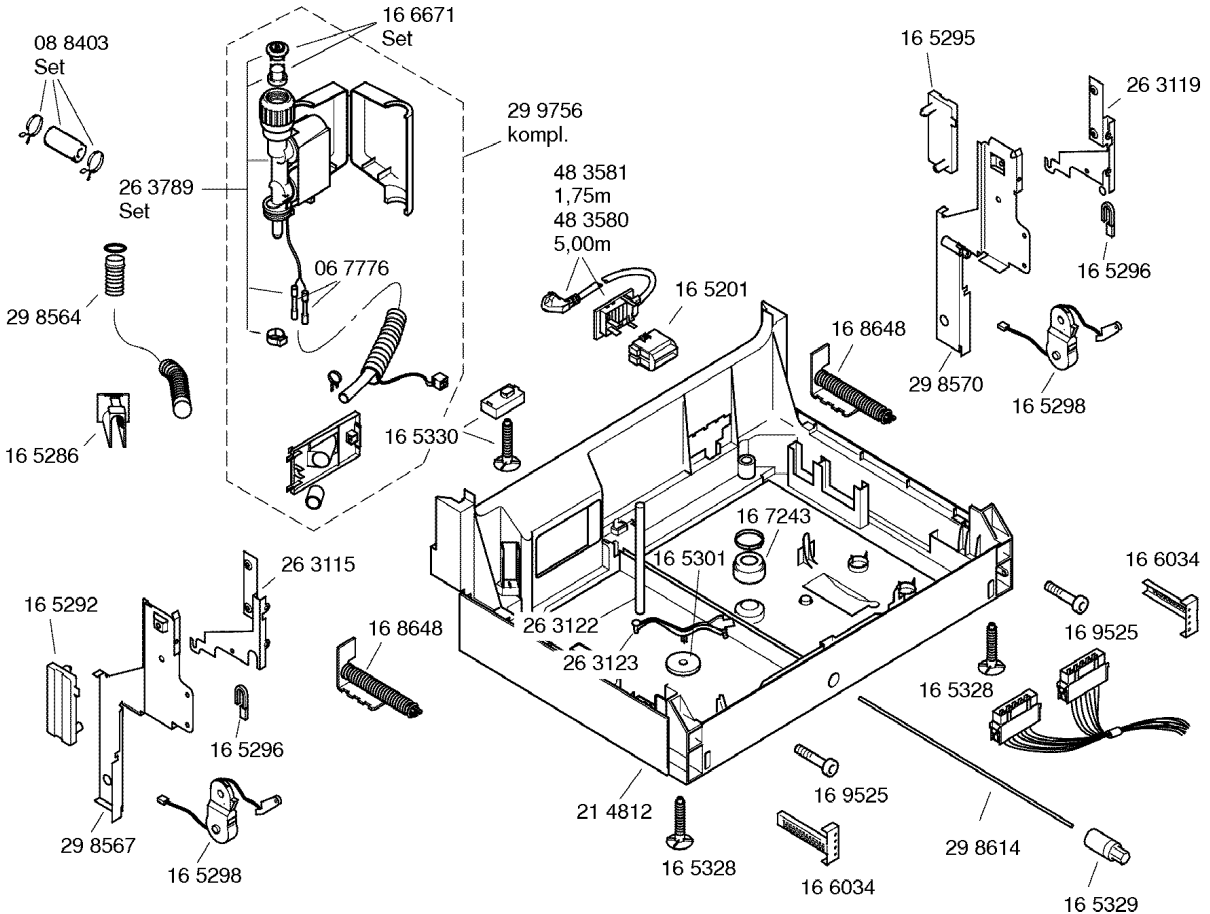
08 8403
Set
16 6671
Set
29 9756
kompl.
26 3789
Set
06 7776
29 8564
16 5286
16 5330
48 3581
1,75m
48 3580
5,00m
16 5201
16 5295
26 3119
16 5296
16 8648
29 8570
16 5298
16 7243
16 5301
26 3122
26 3123
16 6034
16 9525
16 5328
16 5292
26 3115
16 8648
16 5296
29 8567
16 5298
21 4812
16 5328
16 9525
16 6034
29 8614
16 5329

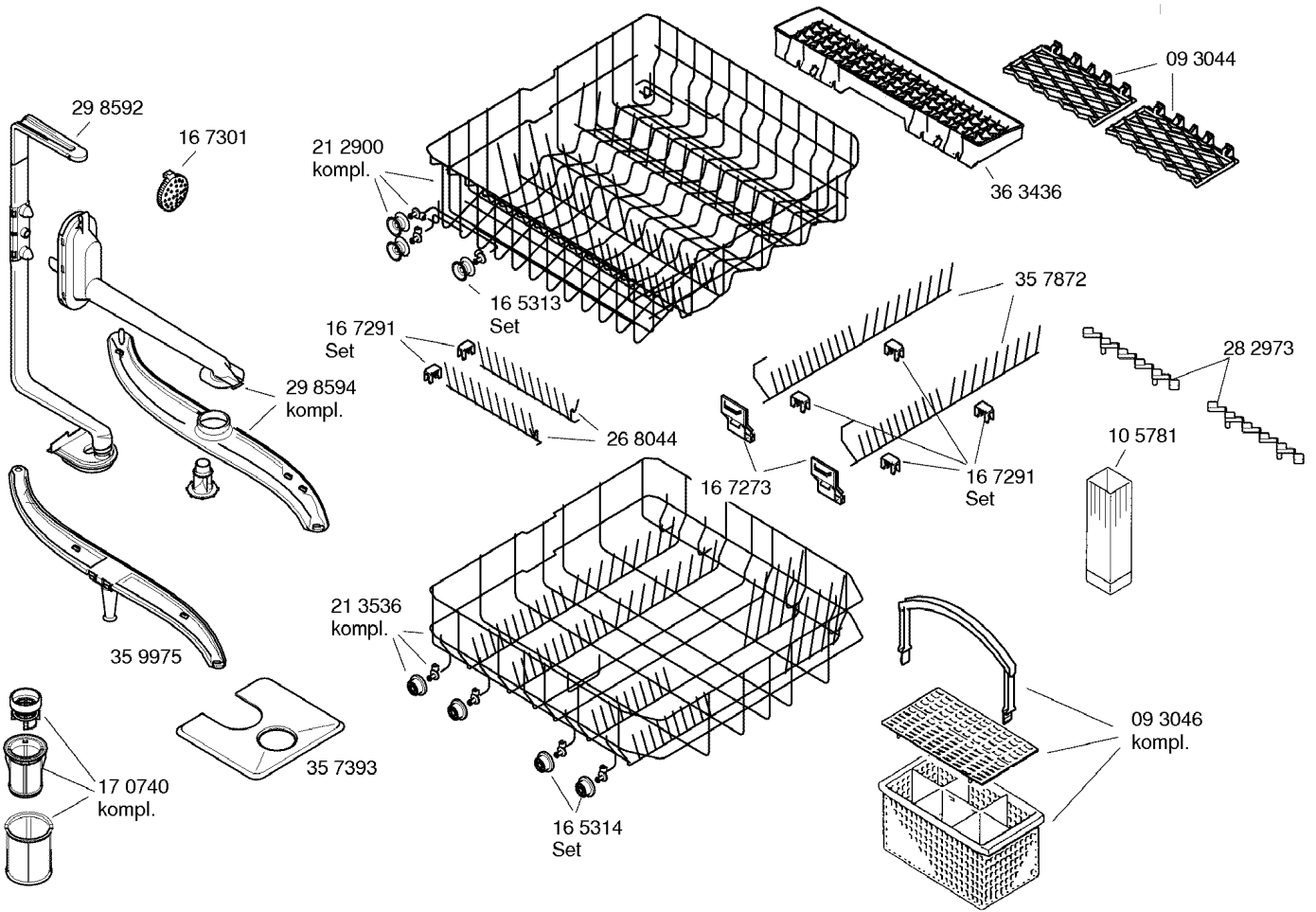
29 8592
16 7301
21 2900
kompl.
16 5313
Set
36 3436
09 3044
35 7872
16 7291
Set
29 8594
kompl.
26 8044
28 2973
10 5781
16 7273
16 7291
Set
21 3536
kompl.
35 9975
35 7393
17 0740
kompl.
16 5314
Set
09 3046
kompl.