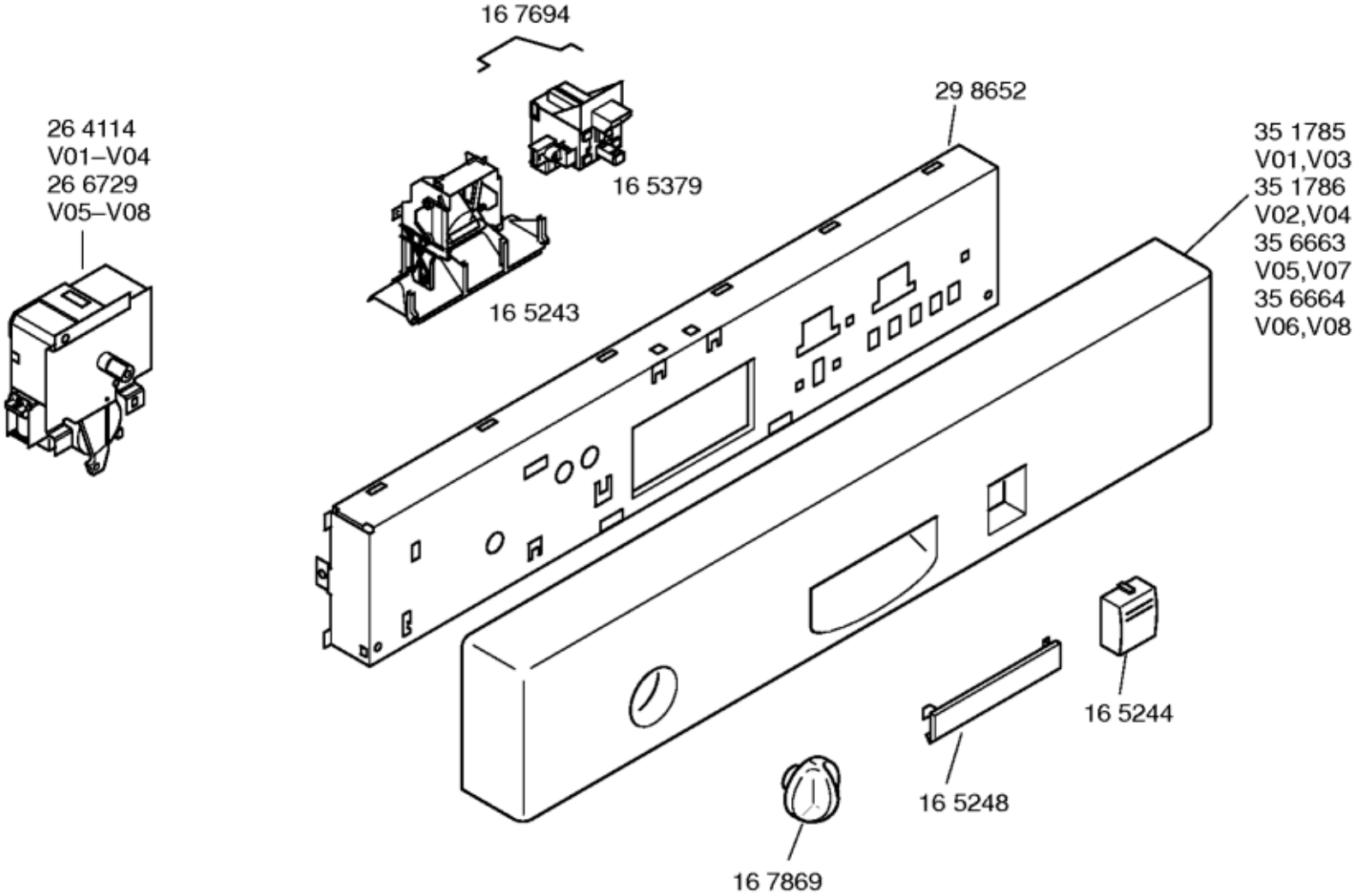
16 7694
16 5379
16 5243
26 4114
V01–V04
26 6729
V05–V08
29 8652
35 1785
V01,V03
35 1786
V02,V04
35 6663
V05,V07
35 6664
V06,V08
16 5244
16 5248
16 7869

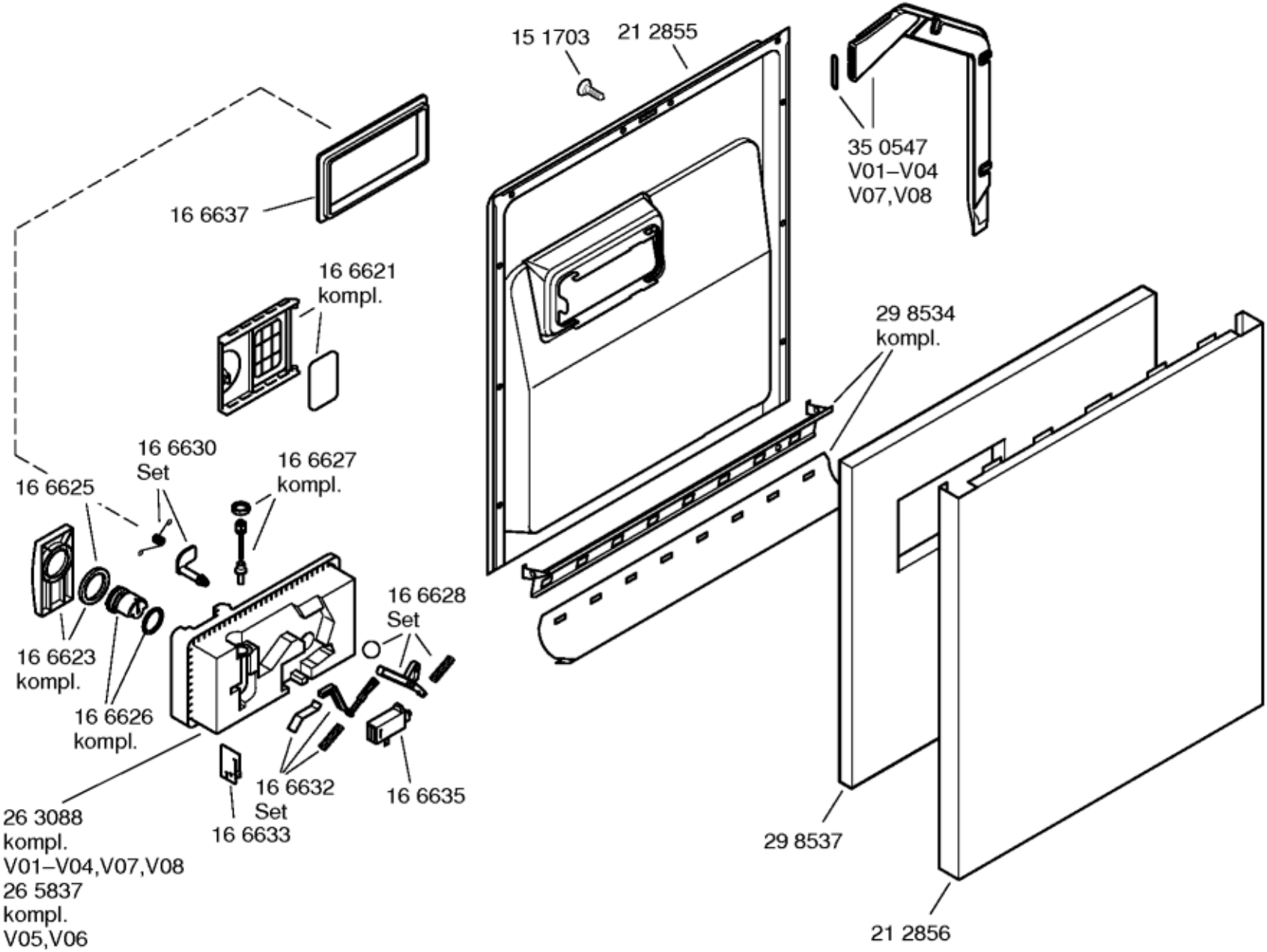
15 1703
21 2855
35 0547
V01–V04
V07,V08
16 6637
16 6621
kompl.
29 8534
kompl.
16 6630
Set
16 6627
kompl.
16 6625
16 6628
Set
16 6623
kompl.
16 6626
kompl.
16 6632
Set
16 6633
16 6635
26 3088
kompl.
V01–V04,V07,V08
26 5837
kompl.
V05,V06
29 8537
21 2856

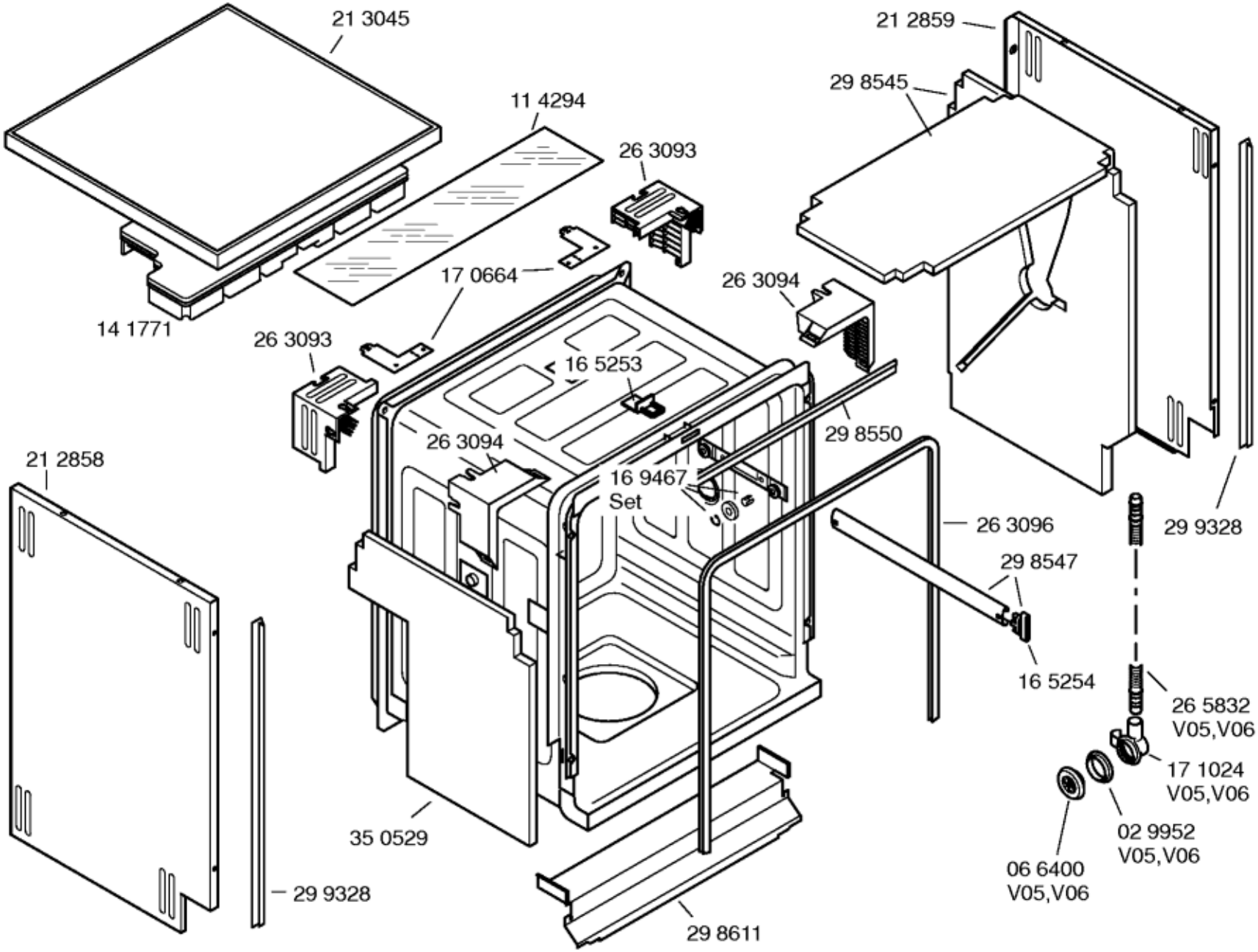
21 3045
11 4294
26 3093
17 0664
14 1771
26 3093
16 5253
26 3094
16 9467
Set
21 2858
35 0529
29 9328
29 8611
21 2859
29 8545
26 3094
29 8550
26 3096
29 8547
16 5254
29 9328
26 5832
V05,V06
17 1024
V05,V06
02 9952
V05,V06
06 6400
V05,V06

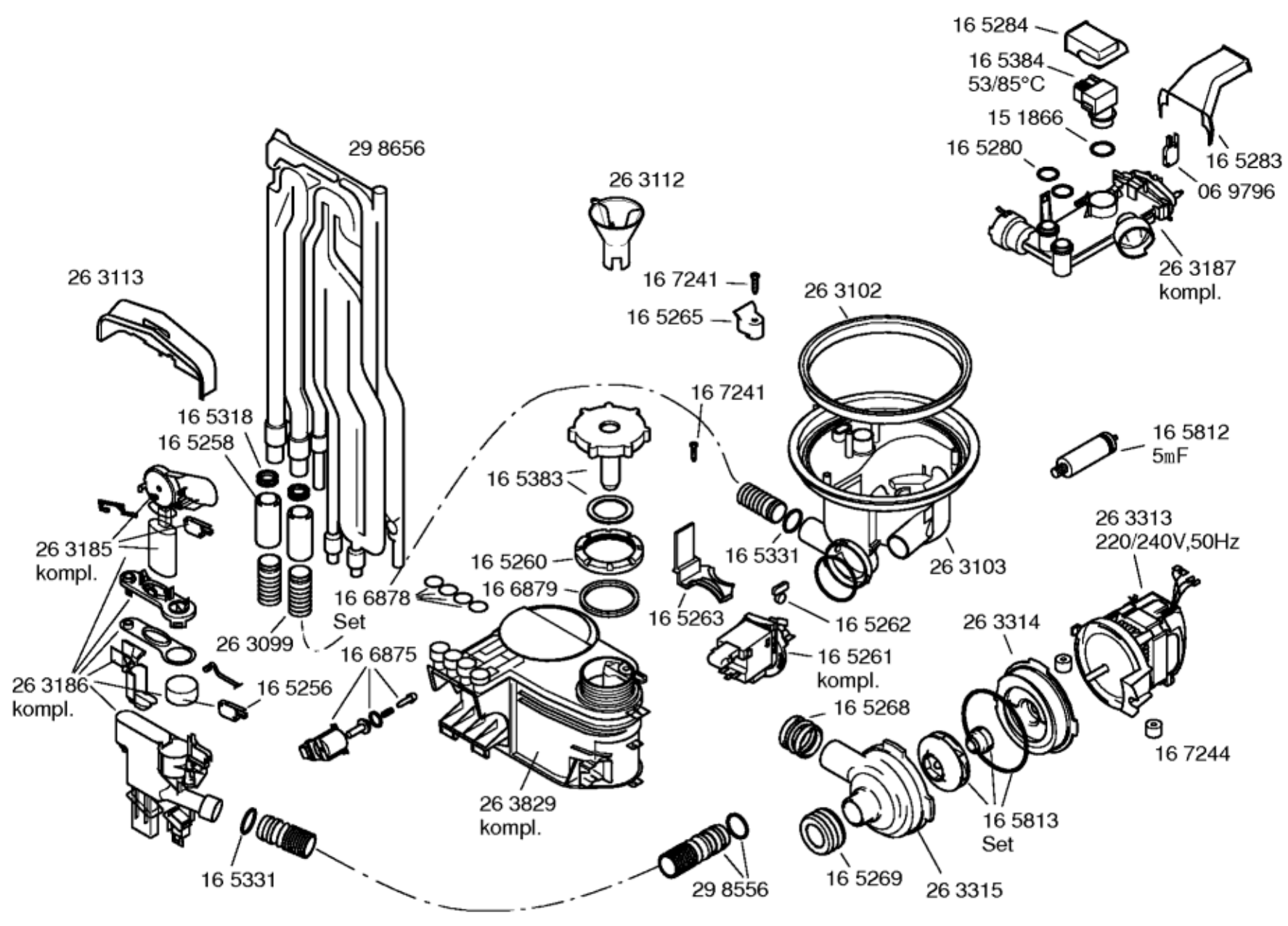
16 5284
16 5384
53/85°C
15 1866
16 5280
16 5283
06 9796
26 3187
kompl.
29 8656
26 3112
26 3113
16 7241
16 5265
26 3102
16 7241
16 5318
16 5258
16 5812
5mF
16 5383
26 3313
220/240V,50Hz
26 3185
kompl.
16 5260
16 5331
26 3103
16 6879
16 6878
Set
16 5263
16 5262
26 3314
26 3099
16 6875
16 5261
kompl.
26 3186
kompl.
16 5256
16 5268
16 7244
26 3829
kompl.
16 5813
Set
16 5331
29 8556
16 5269
26 3315

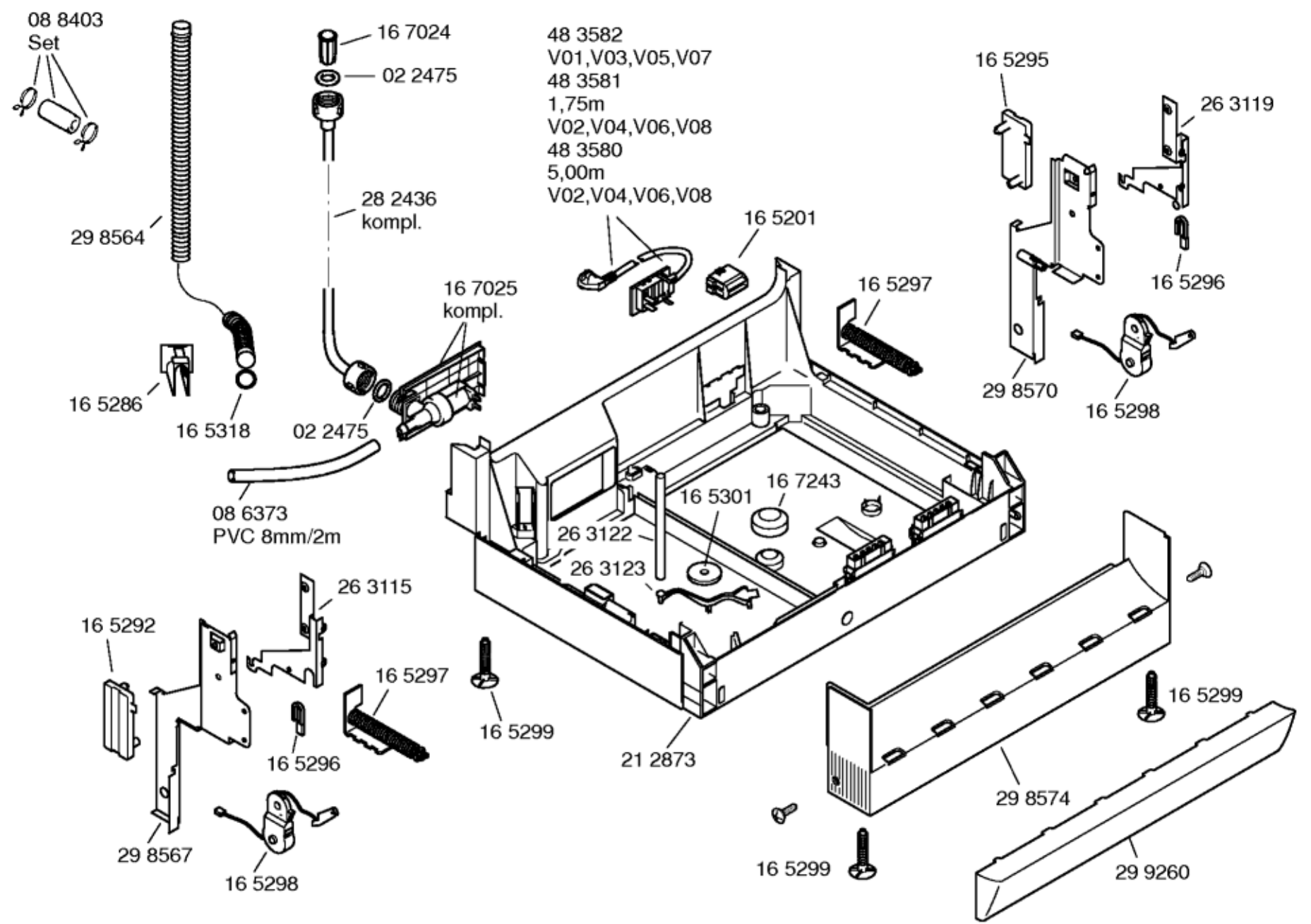
08 8403
Set
16 7024
02 2475
48 3582
V01,V03,V05,V07
48 3581
1,75m
V02,V04,V06,V08
48 3580
5,00m
V02,V04,V06,V08
16 5295
26 3119
28 2436
kompl.
29 8564
16 5201
16 5297
16 5296
16 7025
kompl.
29 8570
16 5298
16 5286
16 5318
02 2475
08 6373
PVC 8mm/2m
16 7243
16 5301
26 3122
26 3123
26 3115
16 5292
16 5297
16 5299
16 5299
16 5296
21 2873
29 8574
29 8567
16 5298
16 5299
29 9260

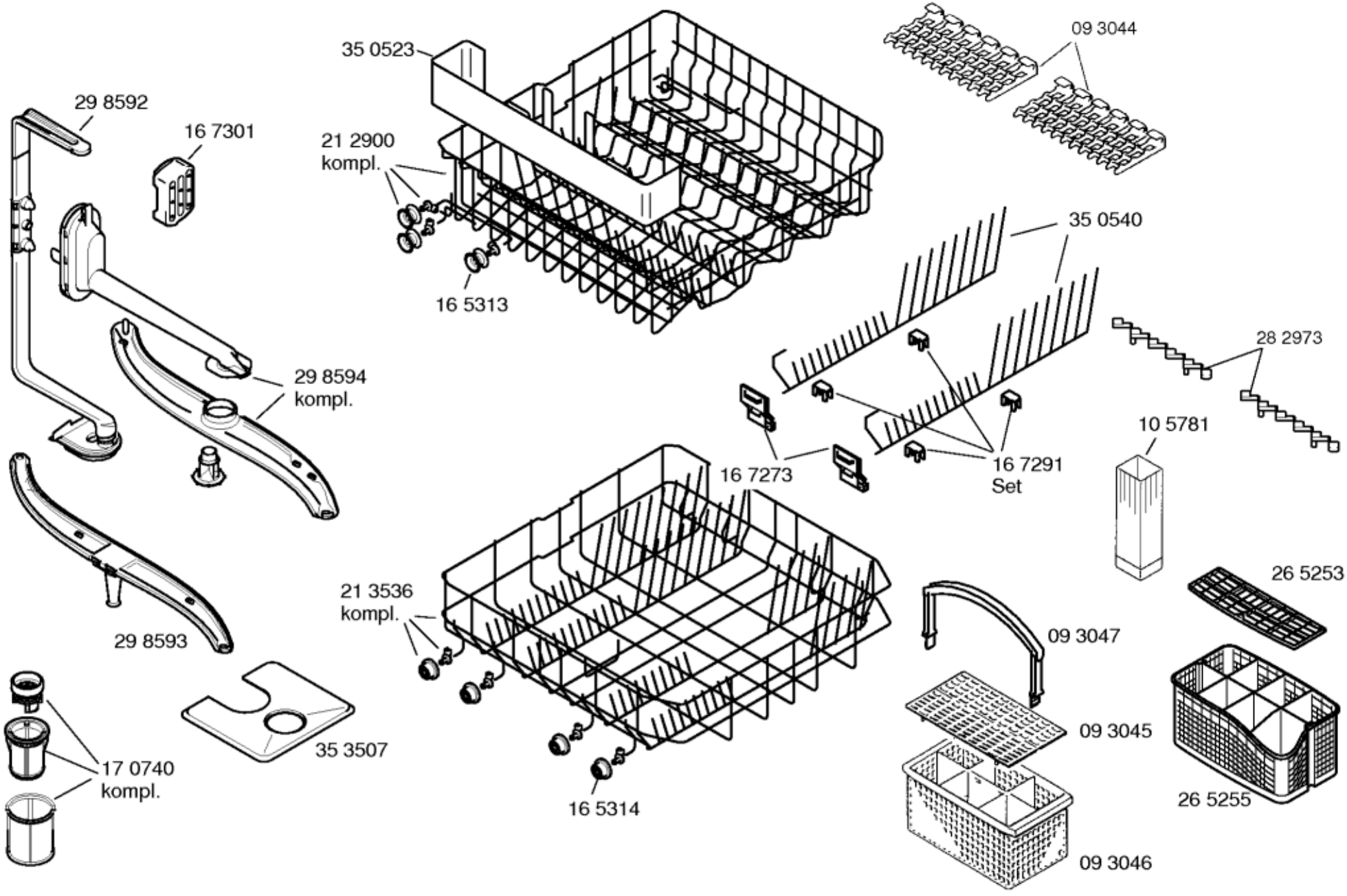
35 0523
09 3044
29 8592
16 7301
21 2900
kompl.
16 5313
35 0540
28 2973
29 8594
kompl.
10 5781
16 7273
16 7291
Set
21 3536
kompl.
26 5253
09 3047
29 8593
09 3045
35 3507
17 0740
kompl.
16 5314
26 5255
09 3046