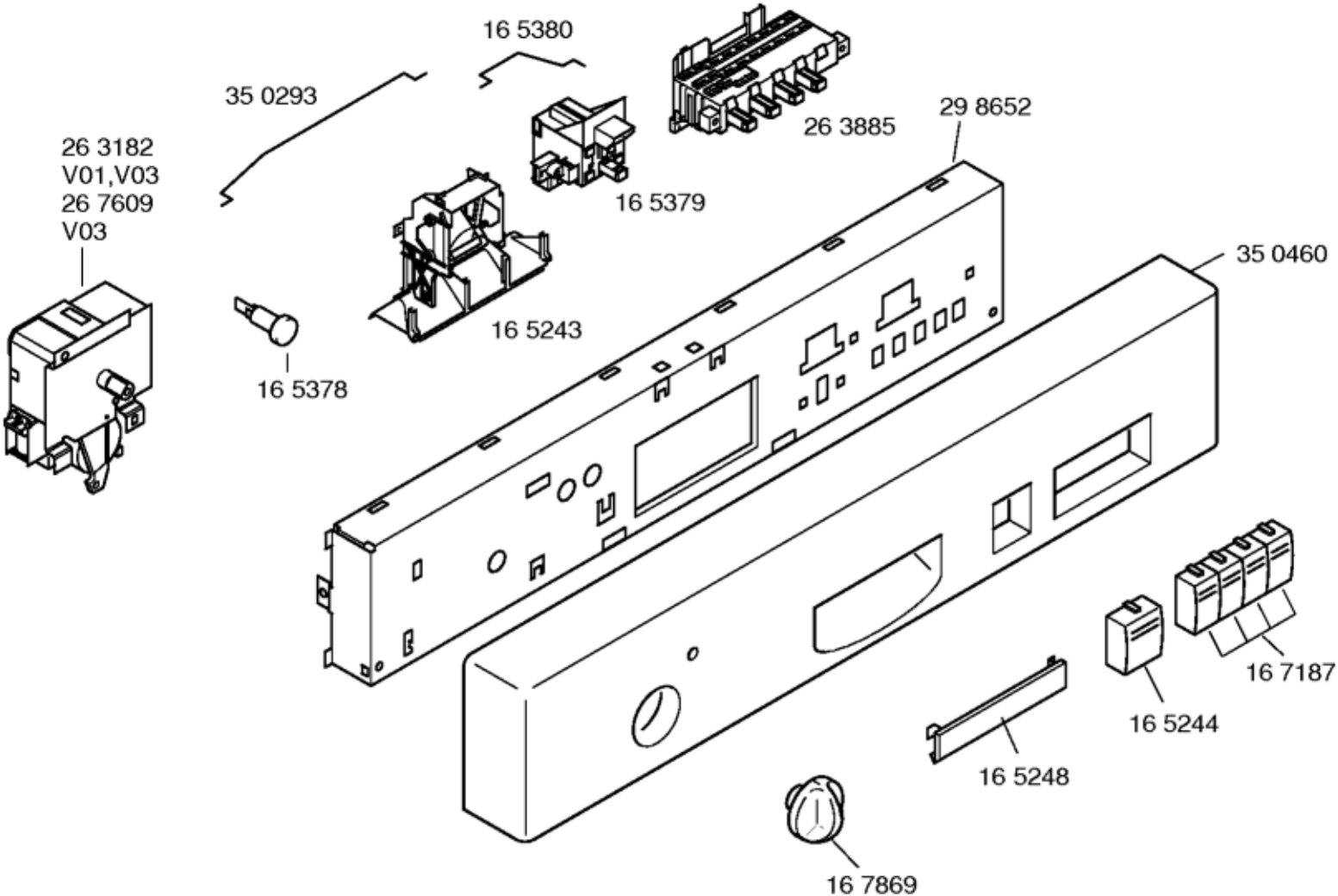
16 5380
35 0293
26 3885
29 8652
26 3182
V01,V03
26 7609
V03
16 5379
35 0460
16 5243
16 5378
16 7187
16 5244
16 5248
16 7869

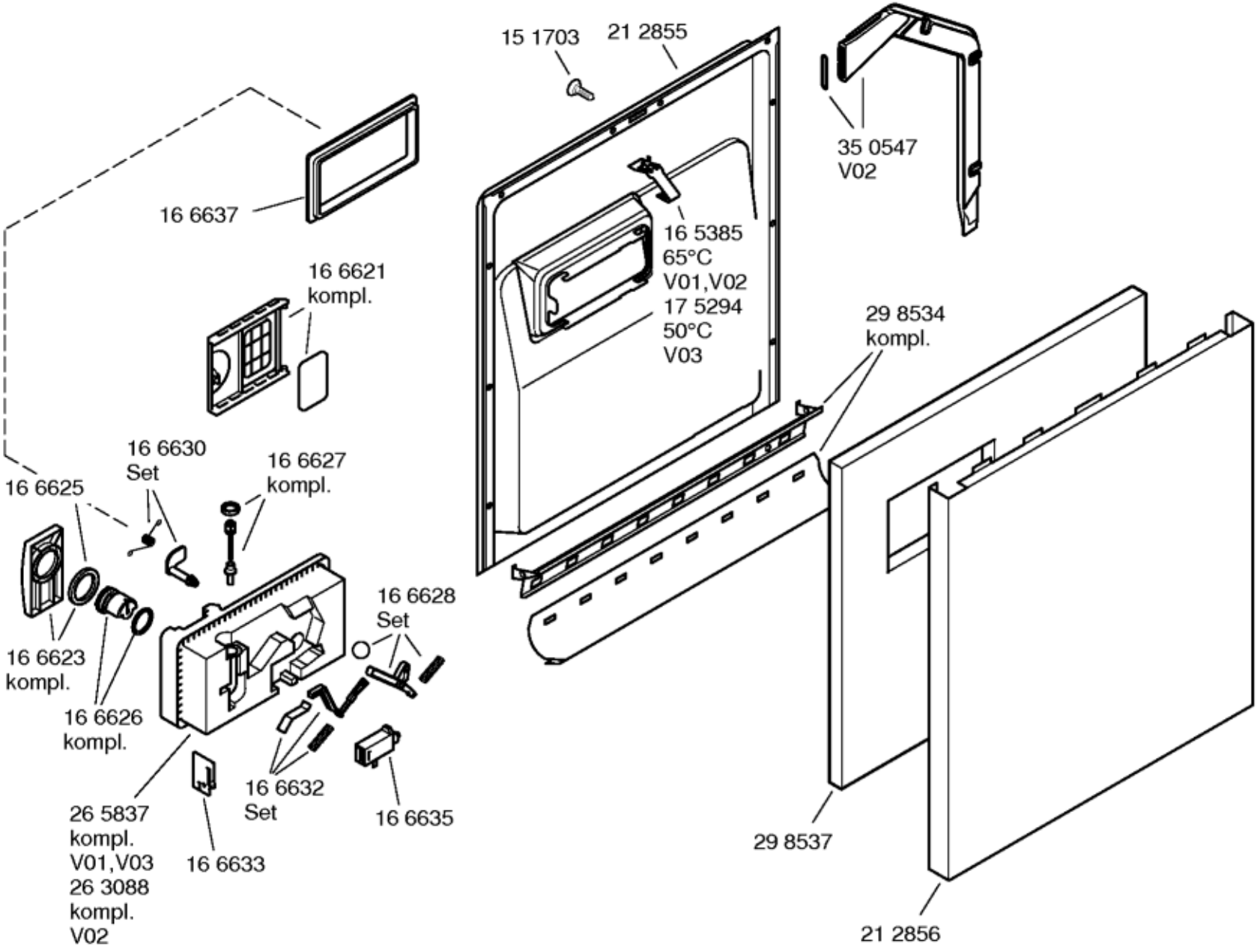
15 1703
21 2855
35 0547
V02
16 6637
16 5385
65°C
V01,V02
17 5294
50°C
V03
16 6621
kompl.
29 8534
kompl.
16 6630
Set
16 6627
kompl.
16 6625
16 6628
Set
16 6623
kompl.
16 6626
kompl.
16 6632
Set
16 6635
26 5837
kompl.
V01,V03
26 3088
kompl.
V02
16 6633
29 8537
21 2856

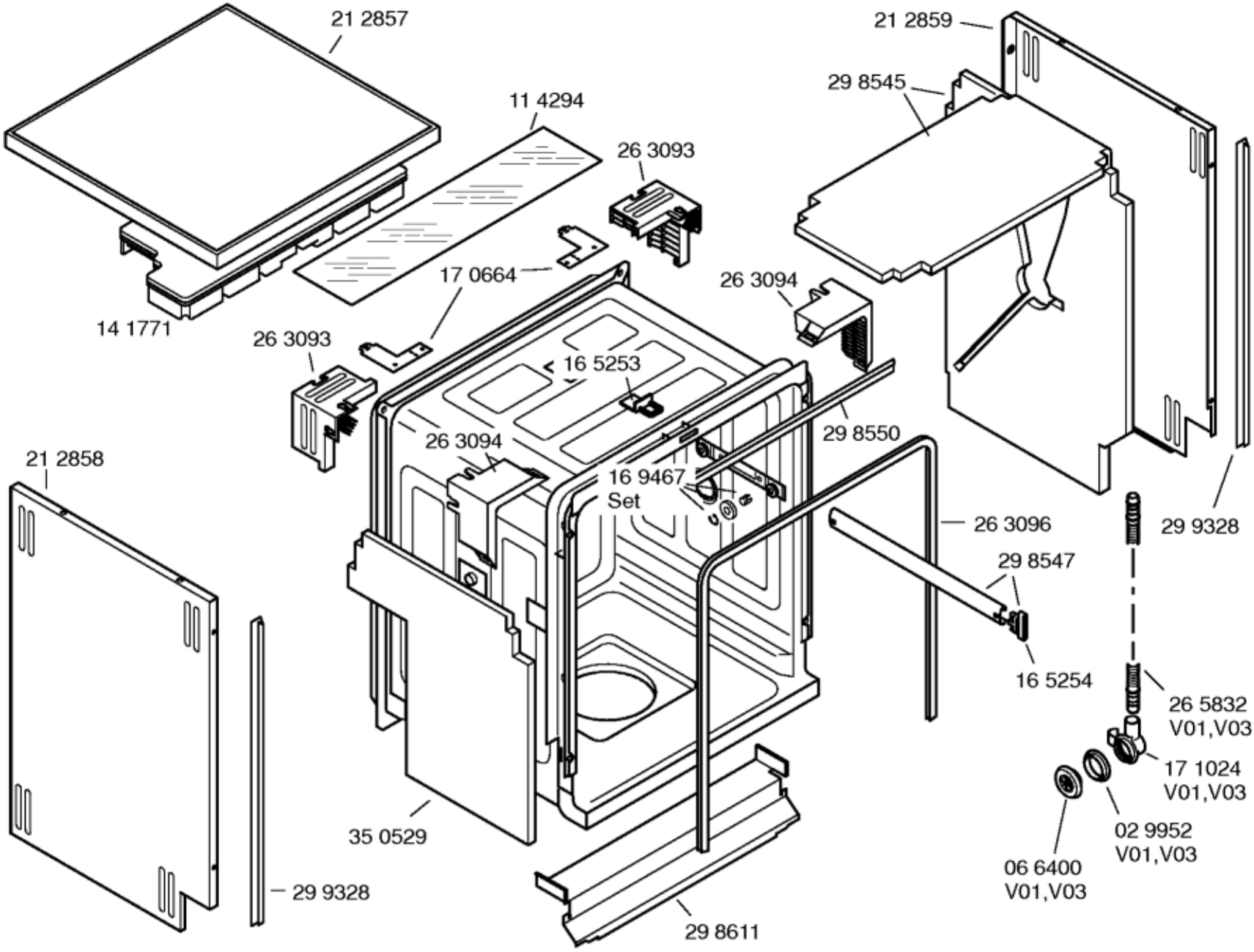
21 2857
11 4294
26 3093
21 2859
29 8545
17 0664
26 3094
14 1771
26 3093
16 5253
26 3094
29 8550
21 2858
16 9467
Set
26 3096
29 9328
29 8547
16 5254
26 5832
V01,V03
17 1024
V01,V03
02 9952
V01,V03
06 6400
V01,V03
35 0529
29 9328
29 8611

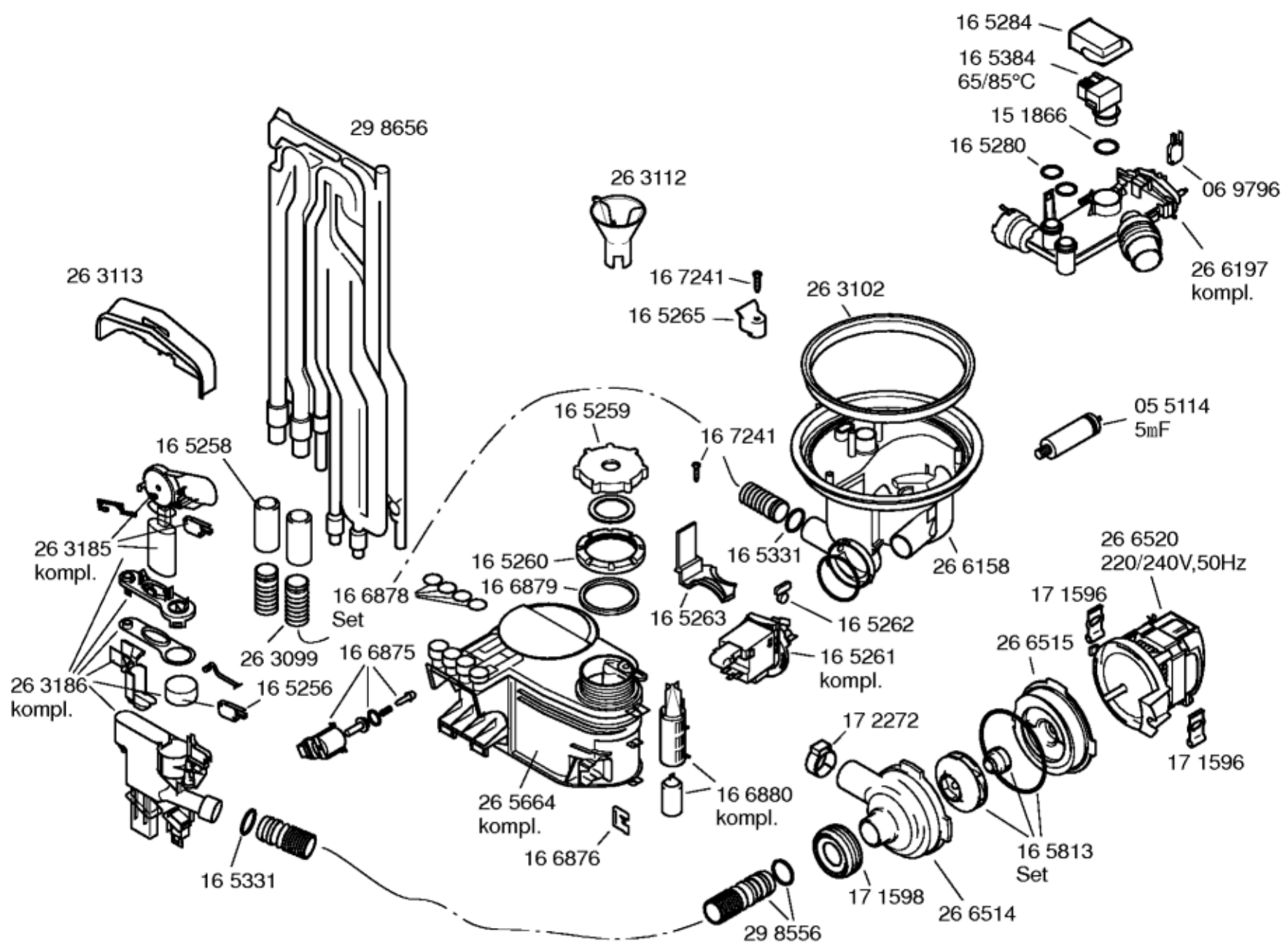
16 5284
16 5384
65/85°C
15 1866
16 5280
06 9796
26 6197
kompl.
29 8656
26 3112
26 3113
16 7241
16 5265
26 3102
05 5114
5mF
16 5259
16 7241
16 5258
26 3185
kompl.
16 5260
16 6879
16 5331
26 6158
26 6520
220/240V,50Hz
16 6878
Set
16 5263
16 5262
17 1596
26 3099
16 6875
16 5261
kompl.
26 6515
26 3186
kompl.
16 5256
17 2272
17 1596
26 5664
kompl.
16 6880
kompl.
16 6876
16 5813
Set
16 5331
17 1598
26 6514
29 8556

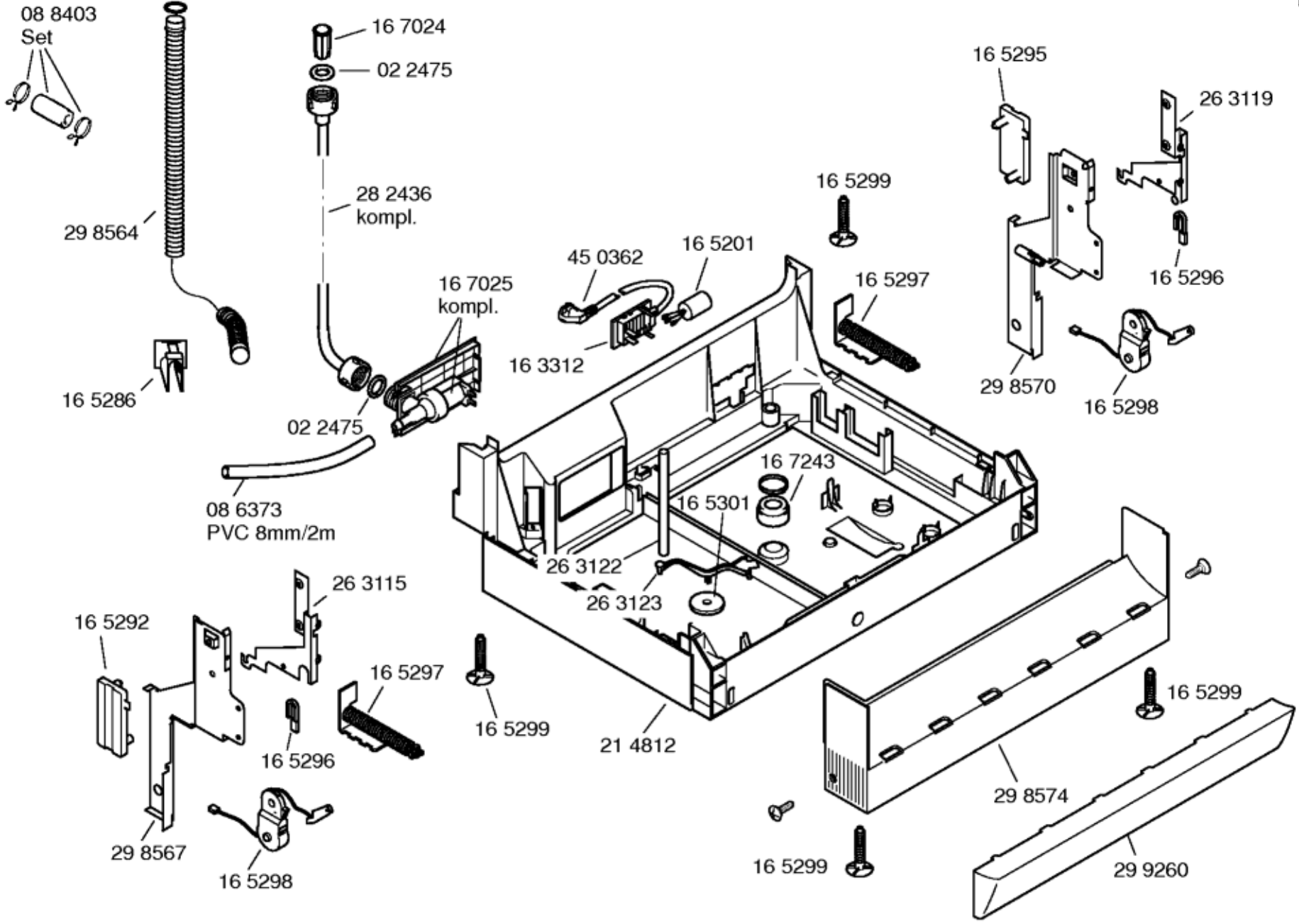
08 8403
Set
16 7024
02 2475
28 2436
kompl.
29 8564
16 5286
02 2475
08 6373
PVC 8mm/2m
16 7025
kompl.
45 0362
16 5201
16 3312
16 5299
16 5297
16 5295
26 3119
16 5296
29 8570
16 5298
16 7243
16 5301
26 3122
26 3123
21 4812
16 5299
16 5297
26 3115
16 5292
16 5296
29 8567
16 5298
16 5299
29 8574
16 5299
29 9260

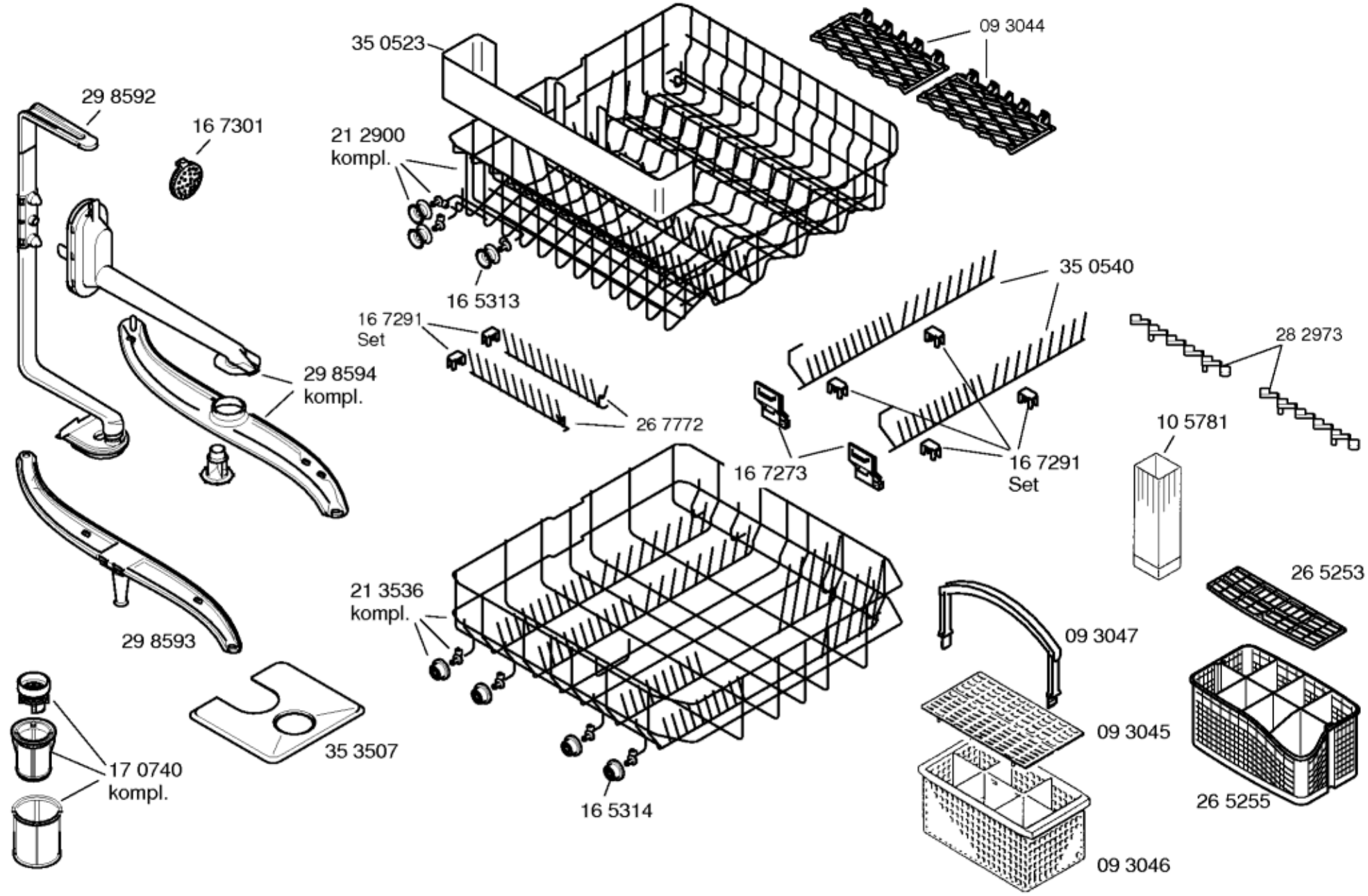
35 0523
09 3044
29 8592
16 7301
21 2900
kompl.
16 5313
35 0540
16 7291
Set
28 2973
29 8594
kompl.
26 7772
10 5781
16 7273
16 7291
Set
26 5253
21 3536
kompl.
09 3047
29 8593
09 3045
35 3507
17 0740
kompl.
16 5314
26 5255
09 3046