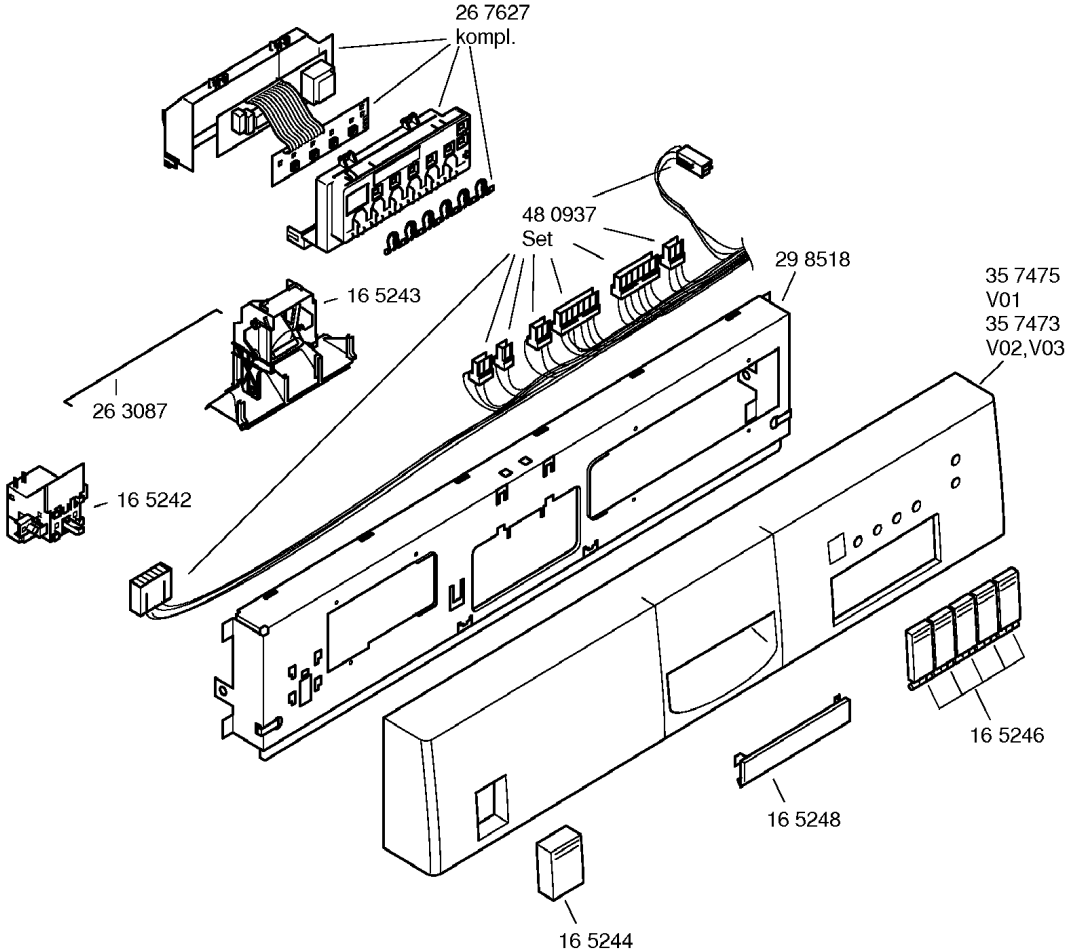
26 7627
kompl.
48 0937
Set
29 8518
35 7475
V01
35 7473
V02,V03
16 5243
26 3087
16 5242
16 5246
16 5248
16 5244

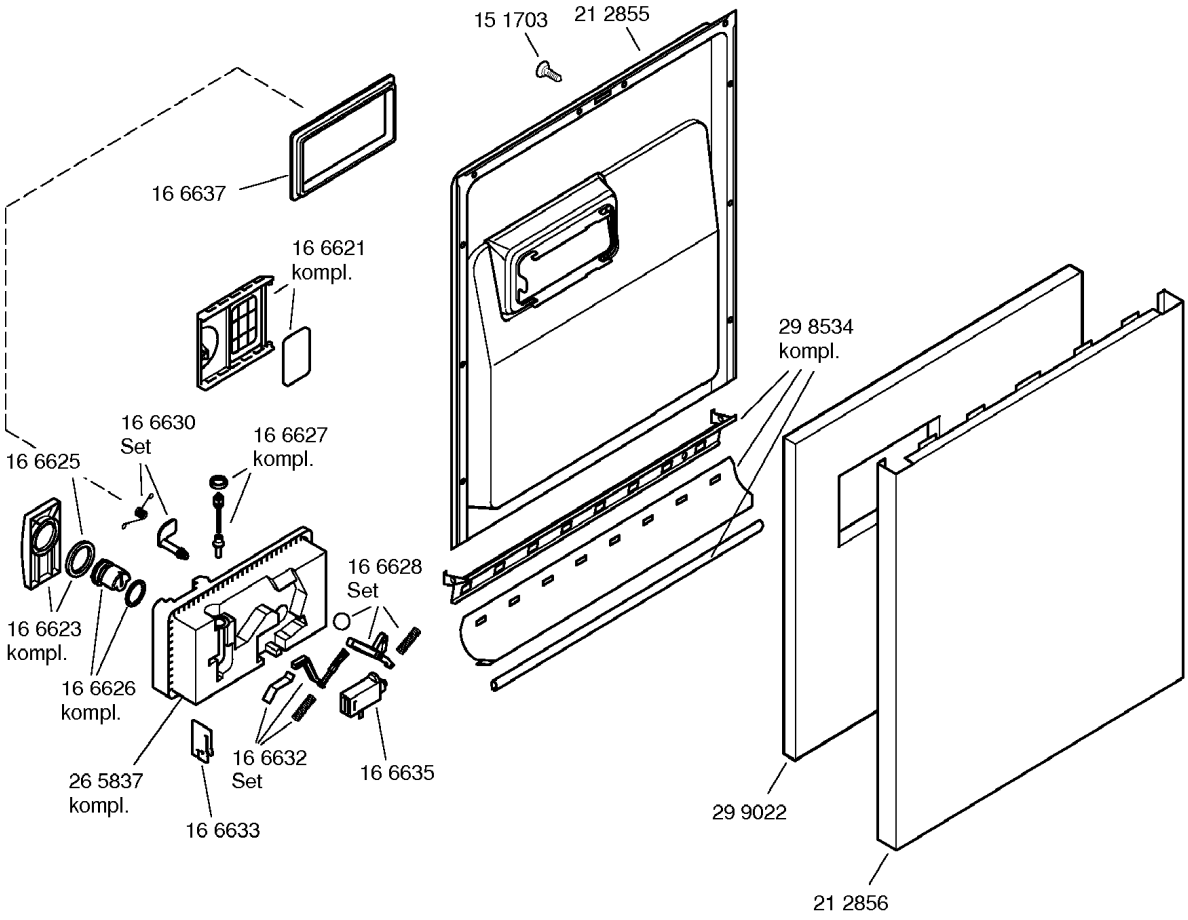
15 1703
21 2855
16 6637
16 6621
kompl.
29 8534
kompl.
16 6630
Set
16 6627
kompl.
16 6625
16 6628
Set
16 6623
kompl.
16 6626
kompl.
26 5837
kompl.
16 6632
Set
16 6635
16 6633
29 9022
21 2856

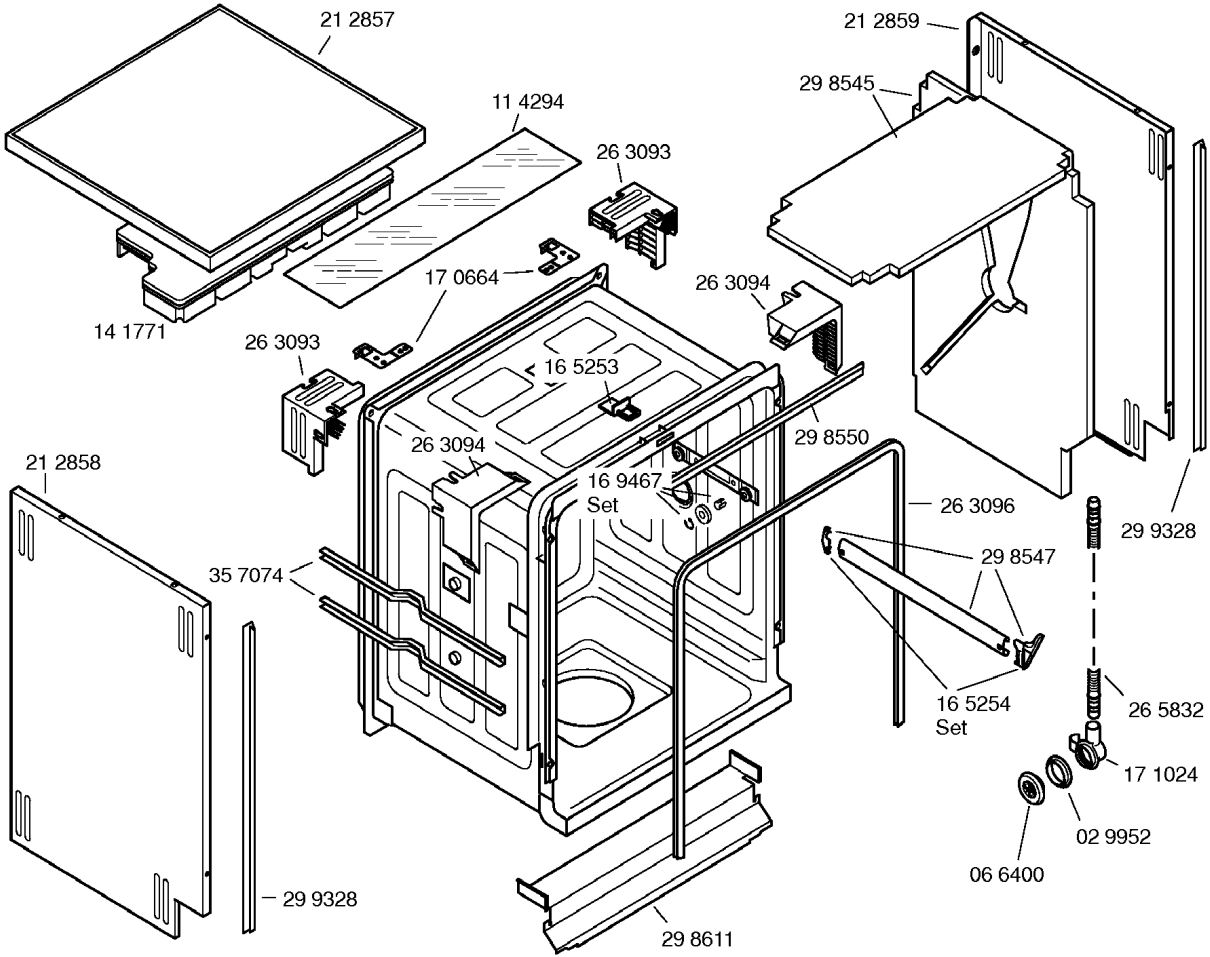
21 2857
11 4294
26 3093
21 2859
29 8545
17 0664
26 3094
14 1771
26 3093
16 5253
26 3094
29 8550
21 2858
16 9467
Set
26 3096
29 9328
35 7074
29 8547
16 5254
Set
26 5832
17 1024
02 9952
06 6400
29 9328
29 8611

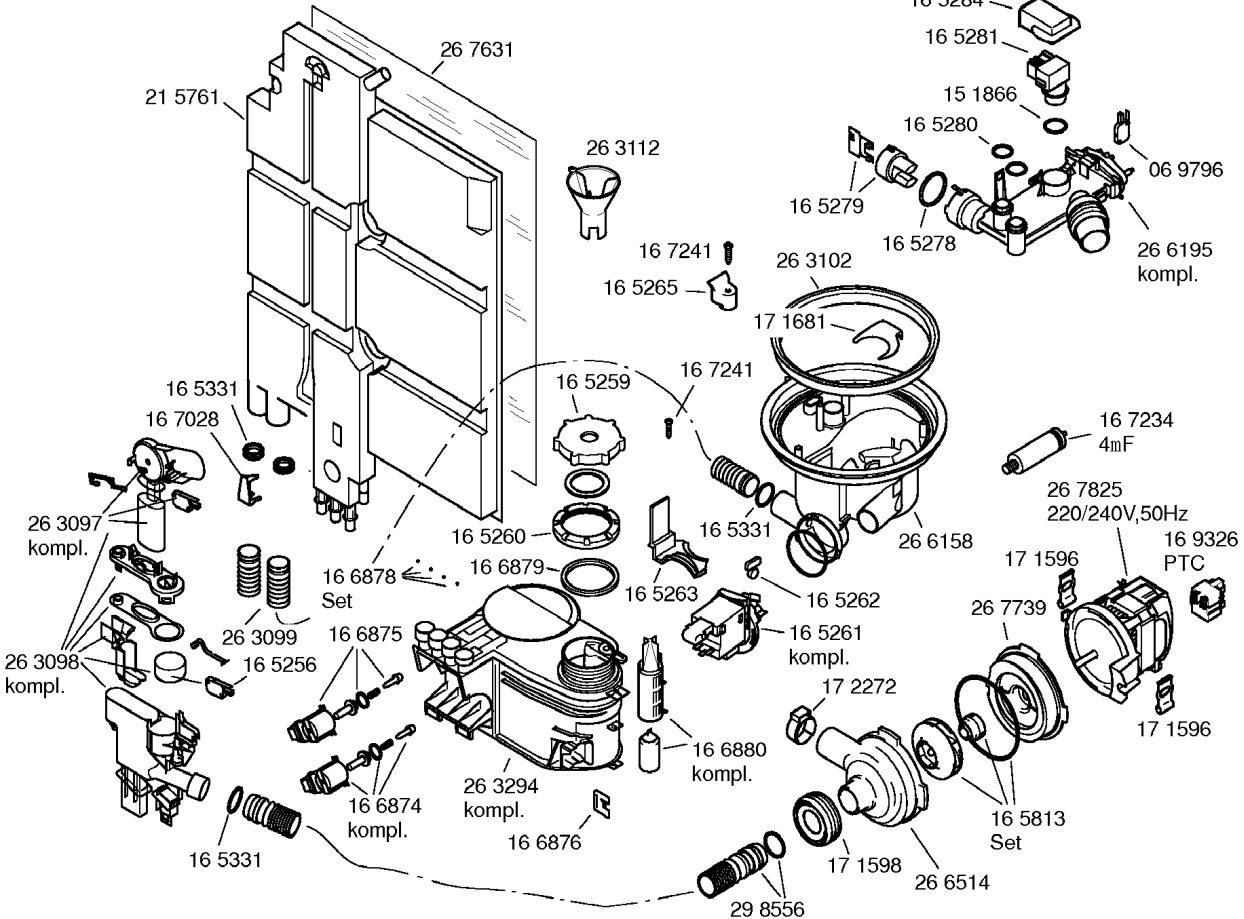
16 5284
16 5281
15 1866
16 5280
06 9796
16 5279
16 5278
26 6195
kompl.
26 7631
21 5761
26 3112
16 7241
16 5265
26 3102
17 1681
16 5331
16 7028
16 5259
16 7241
16 7234
4mF
26 3097
kompl.
16 5260
16 5331
26 6158
26 7825
220/240V,50Hz
16 9326
PTC
17 1596
16 6878
Set
16 6879
16 5263
16 5262
26 3099
16 5261
kompl.
26 7739
16 6875
26 3098
kompl.
16 5256
17 2272
17 1596
16 6880
kompl.
26 3294
kompl.
16 6874
kompl.
16 5813
Set
16 6876
16 5331
17 1598
26 6514
29 8556

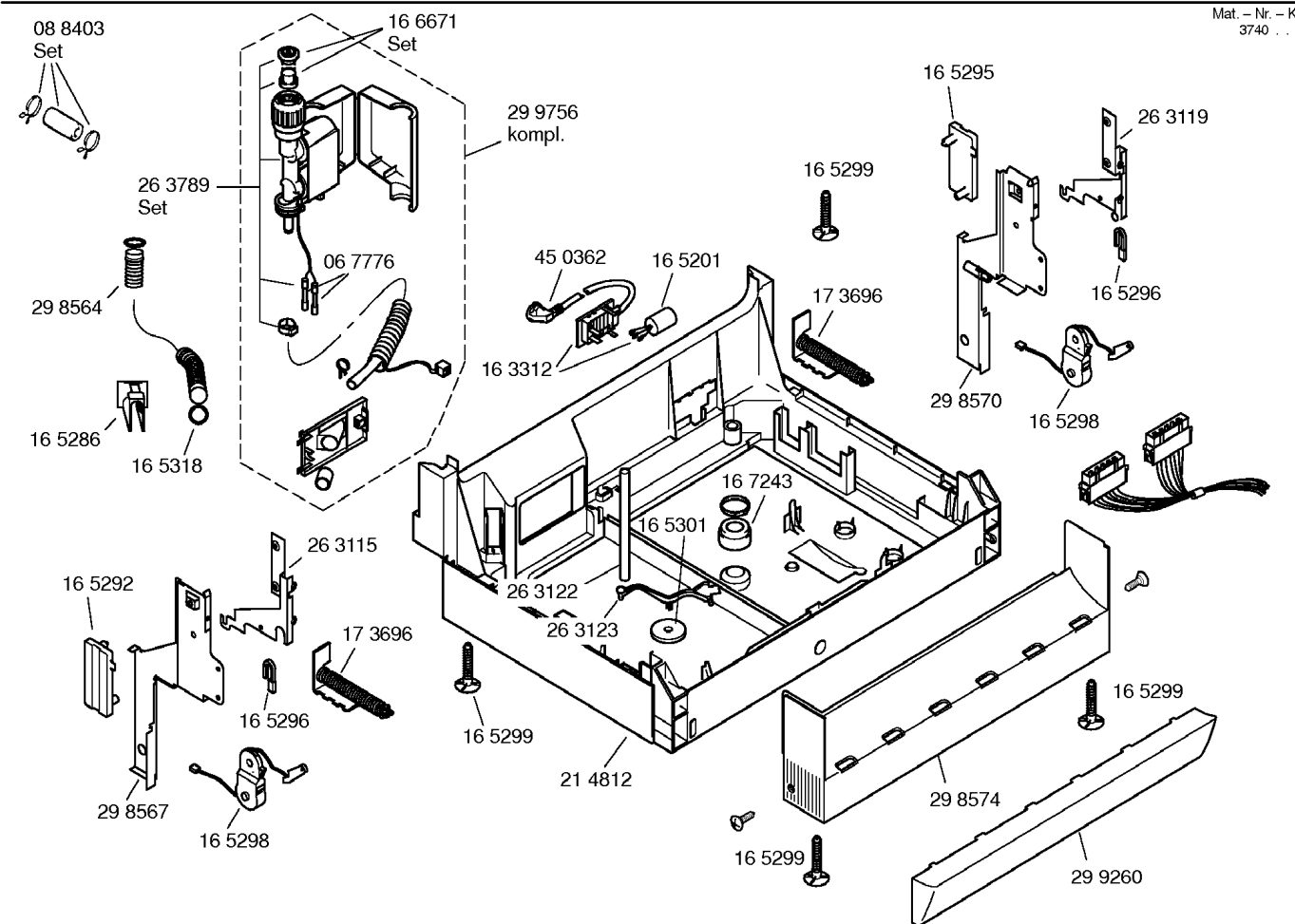
08 8403
Set
16 6671
Set
29 9756
kompl.
26 3789
Set
06 7776
29 8564
16 5286
16 5318
45 0362
16 5201
16 3312
16 5299
17 3696
16 5295
26 3119
16 5296
29 8570
16 5298
16 7243
16 5301
26 3122
26 3123
26 3115
16 5292
17 3696
16 5296
29 8567
16 5298
16 5299
21 4812
16 5299
29 8574
16 5299
29 9260

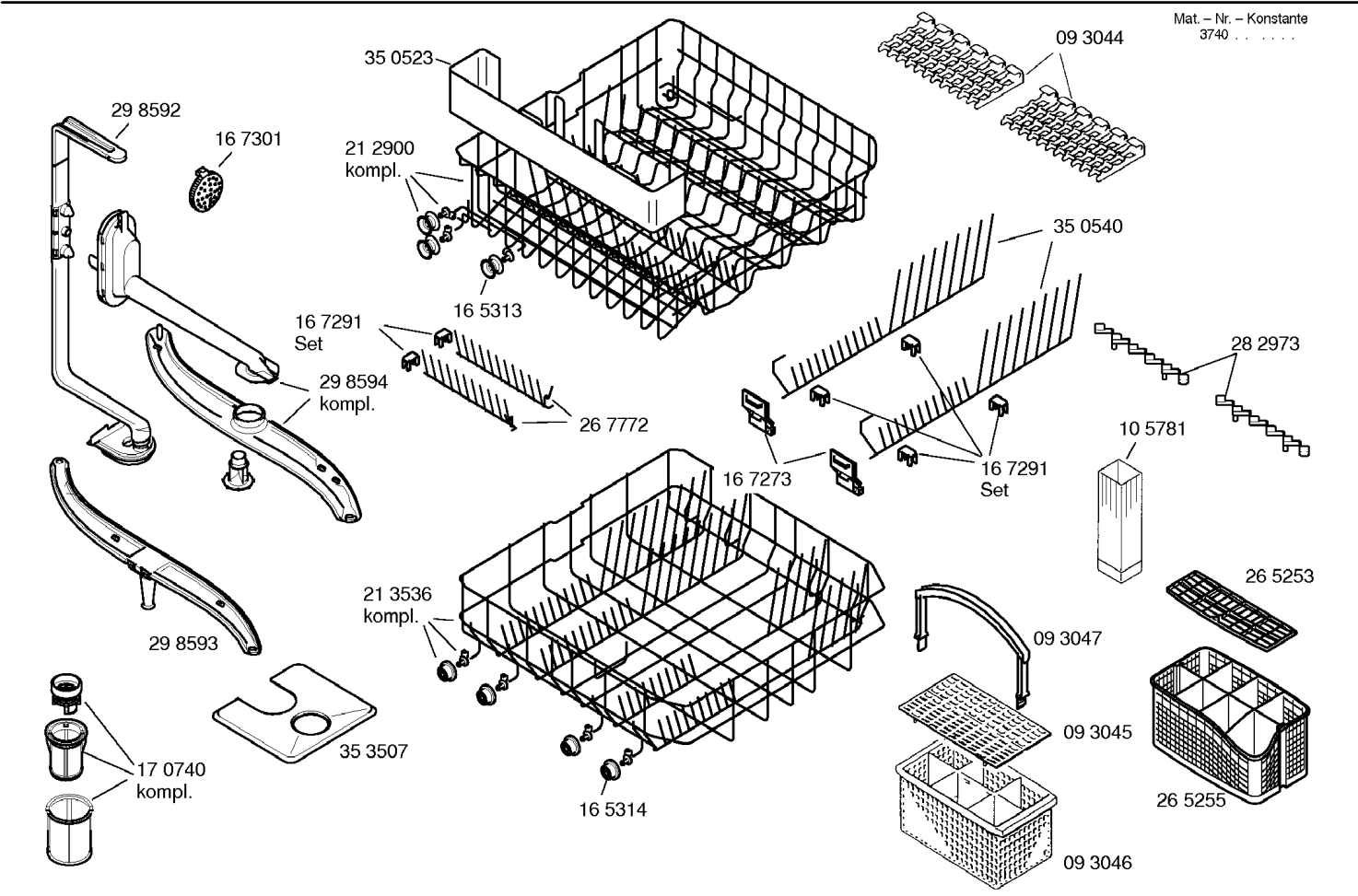
Mat. – Nr. – Konstante
3740 . . . . . .
35 0523
09 3044
29 8592
16 7301
21 2900
kompl.
16 5313
35 0540
16 7291
Set
28 2973
29 8594
kompl.
26 7772
10 5781
16 7273
16 7291
Set
26 5253
21 3536
kompl.
09 3047
29 8593
09 3045
35 3507
17 0740
kompl.
26 5255
16 5314
09 3046