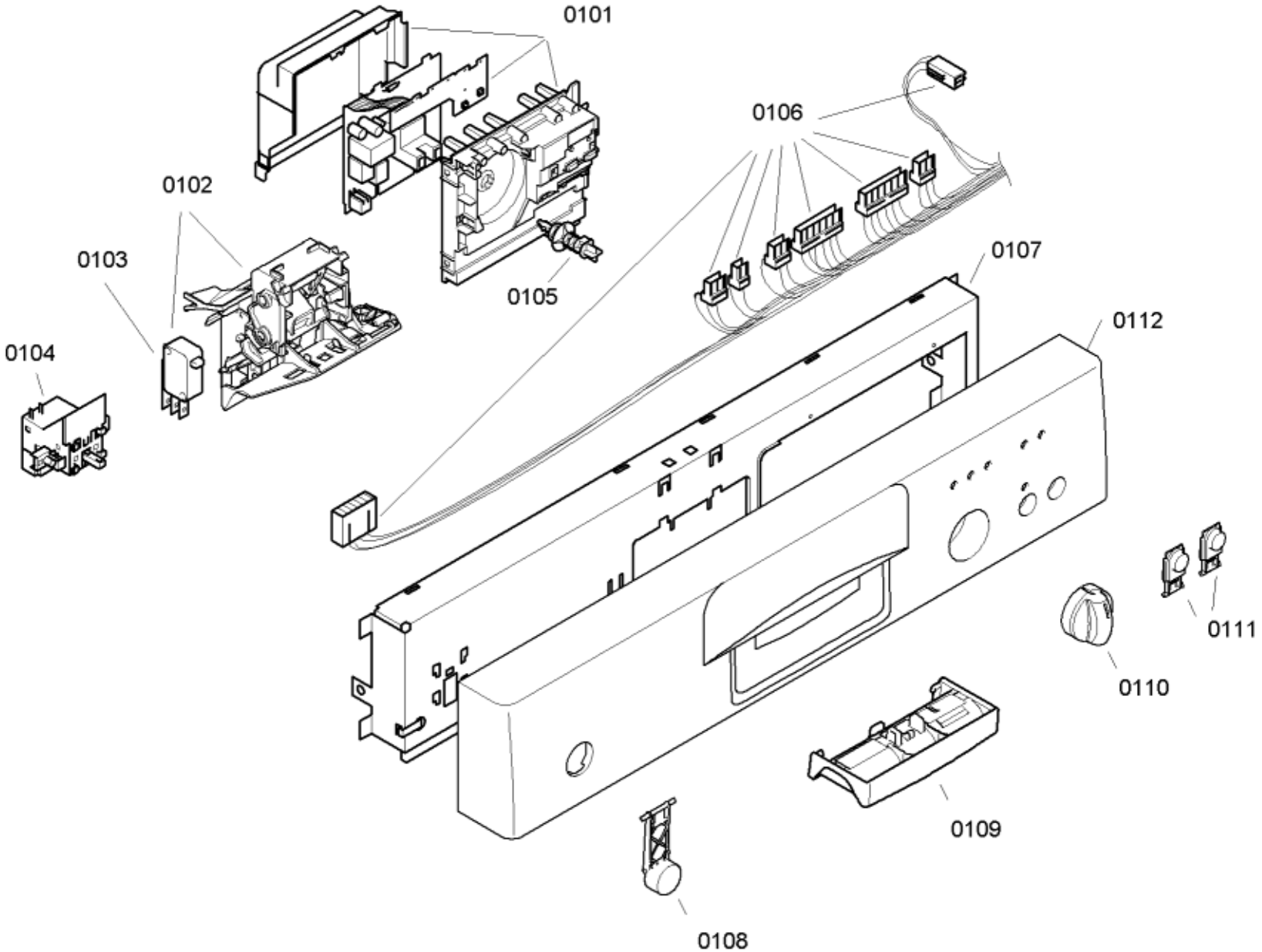
0101
0106
0102
0103
0107
0105
0112
0104
0111
0110
0109
0108

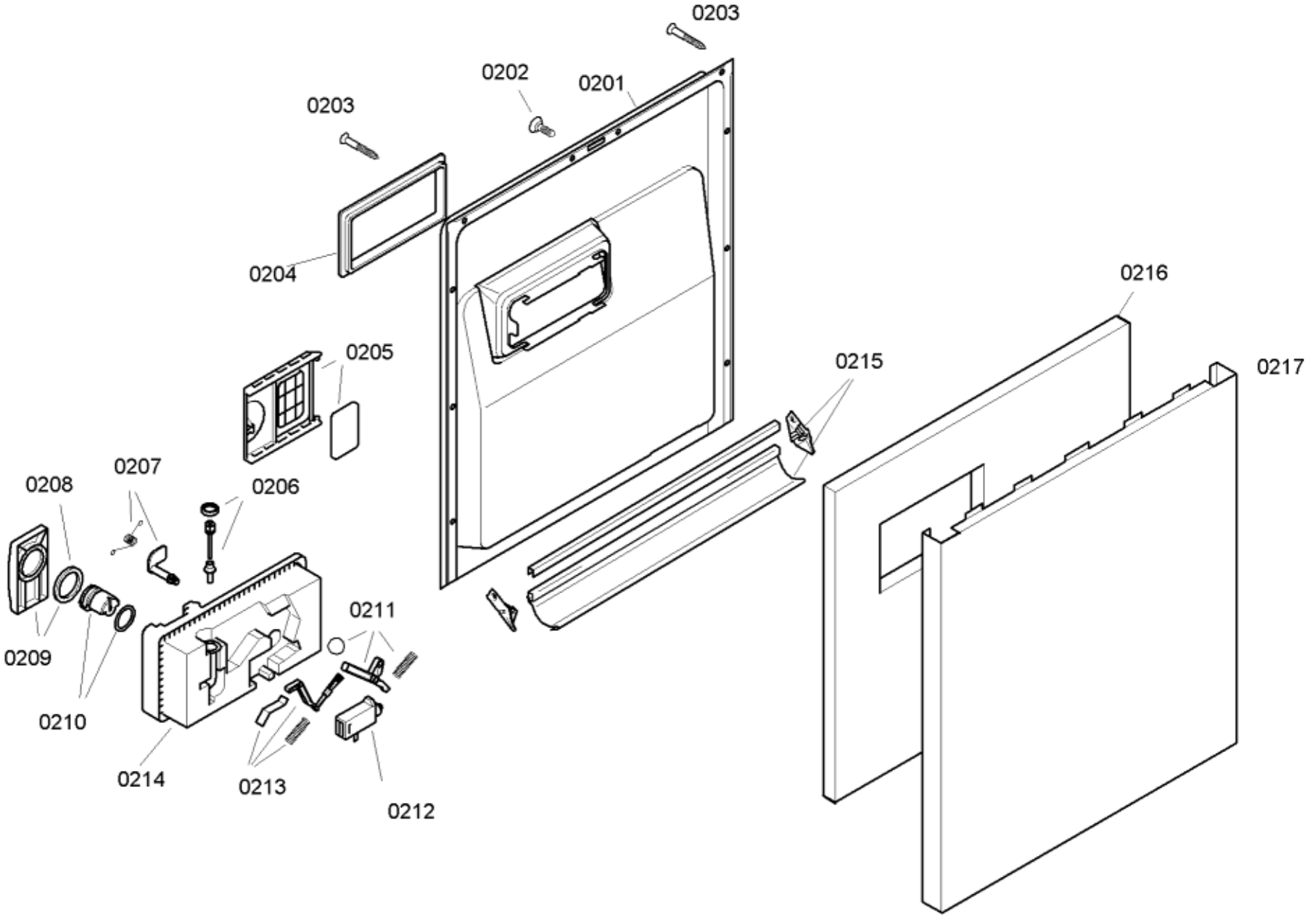
0203
0202
0201
0203
0204
0216
0205
0215
0217
0207
0208
0206
0211
0209
0210
0214
0213
0212

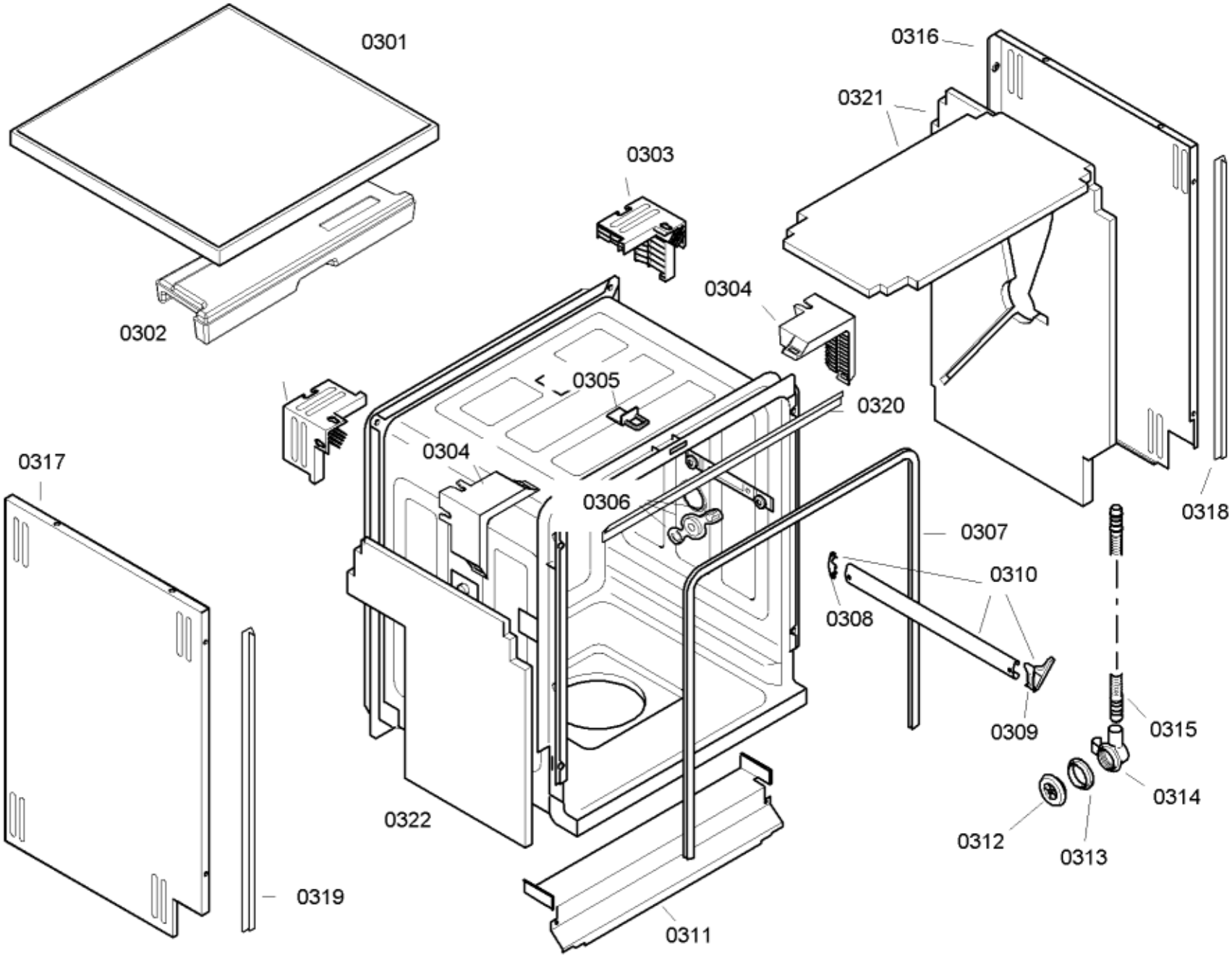
0301
0302
0303
0304
0305
0306
0307
0308
0309
0310
0311
0312
0313
0314
0315
0316
0317
0318
0319
0320
0321
0322

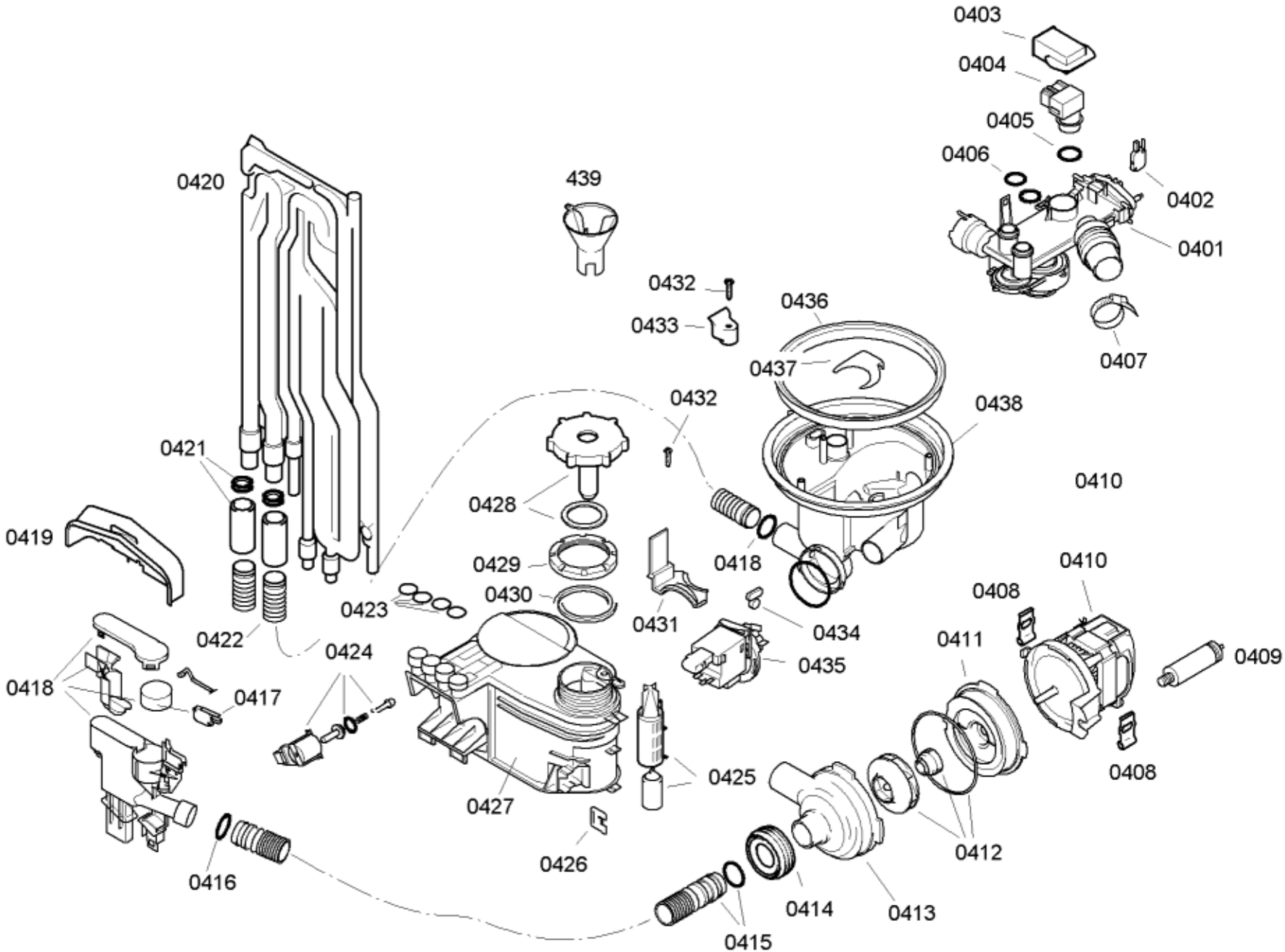
0403
0404
0405
0406
0402
0401
0407
0420
439
0432
0433
0436
0437
0438
0432
0421
0428
0429
0430
0418
0410
0419
0423
0422
0424
0431
0434
0435
0410
0408
0411
0409
0418
0417
0425
0427
0426
0408
0412
0416
0414
0413
0415

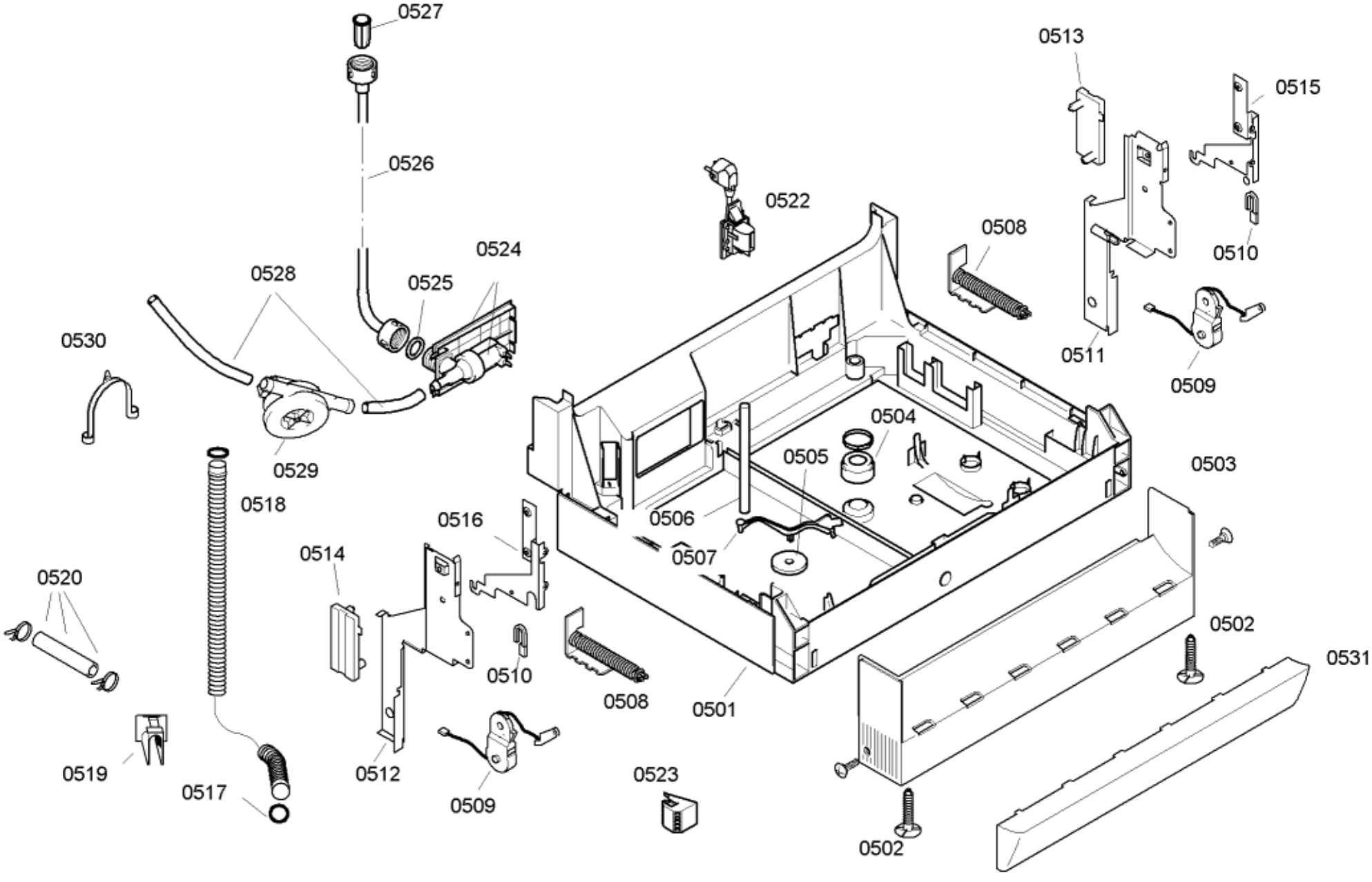
0527
0526
0524
0525
0528
0530
0529
0518
0520
0519
0517
0514
0516
0512
0510
0509
0508
0523
0501
0502
0506
0507
0505
0504
0522
0513
0515
0508
0510
0511
0509
0503
0502
0531

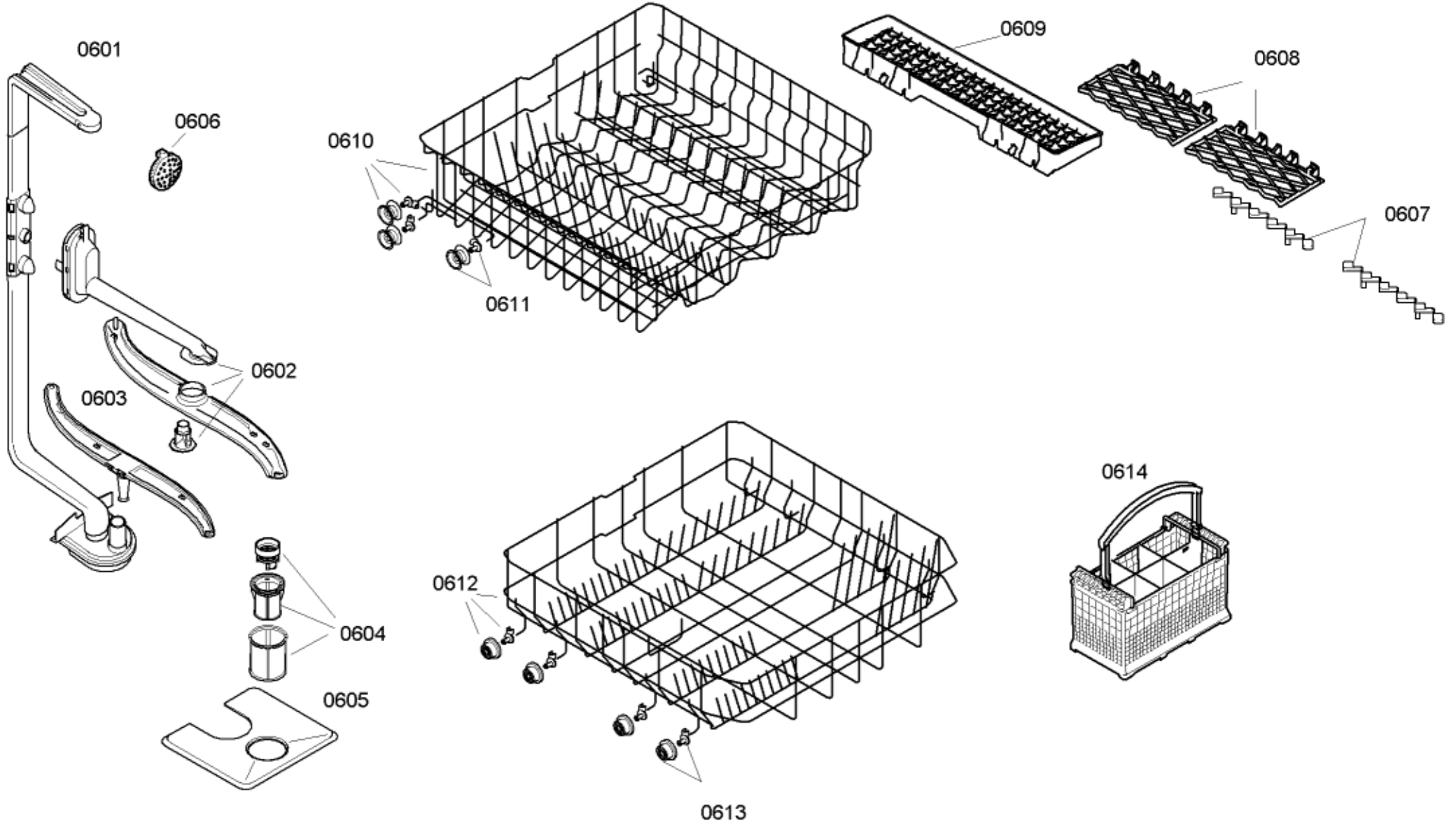
0601
0606
0610
0611
0609
0608
0607
0602
0603
0604
0605
0612
0613
0614