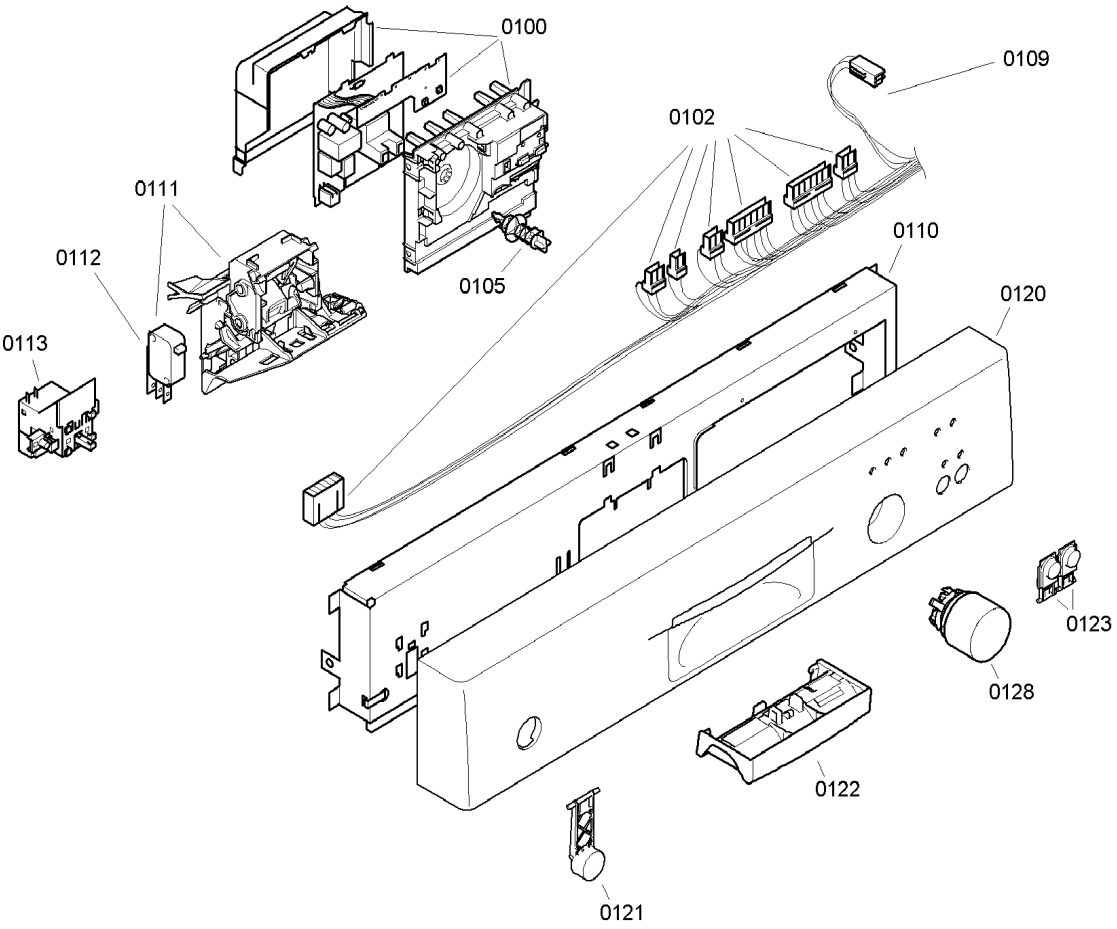
0100
0109
0102
0111
0112
0110
0105
0120
0113
0123
0128
0122
0121

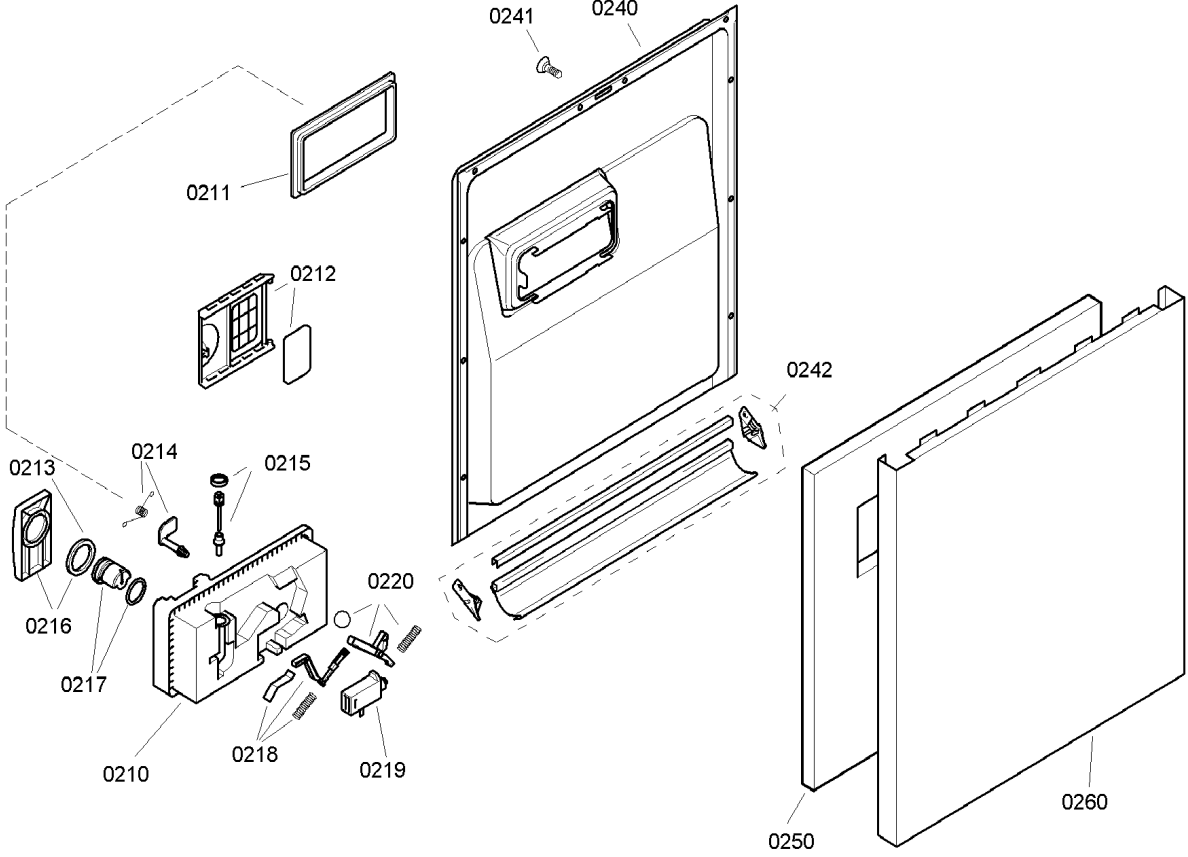
0241
0240
0211
0212
0242
0213
0214
0215
0216
0217
0220
0210
0218
0219
0250
0260

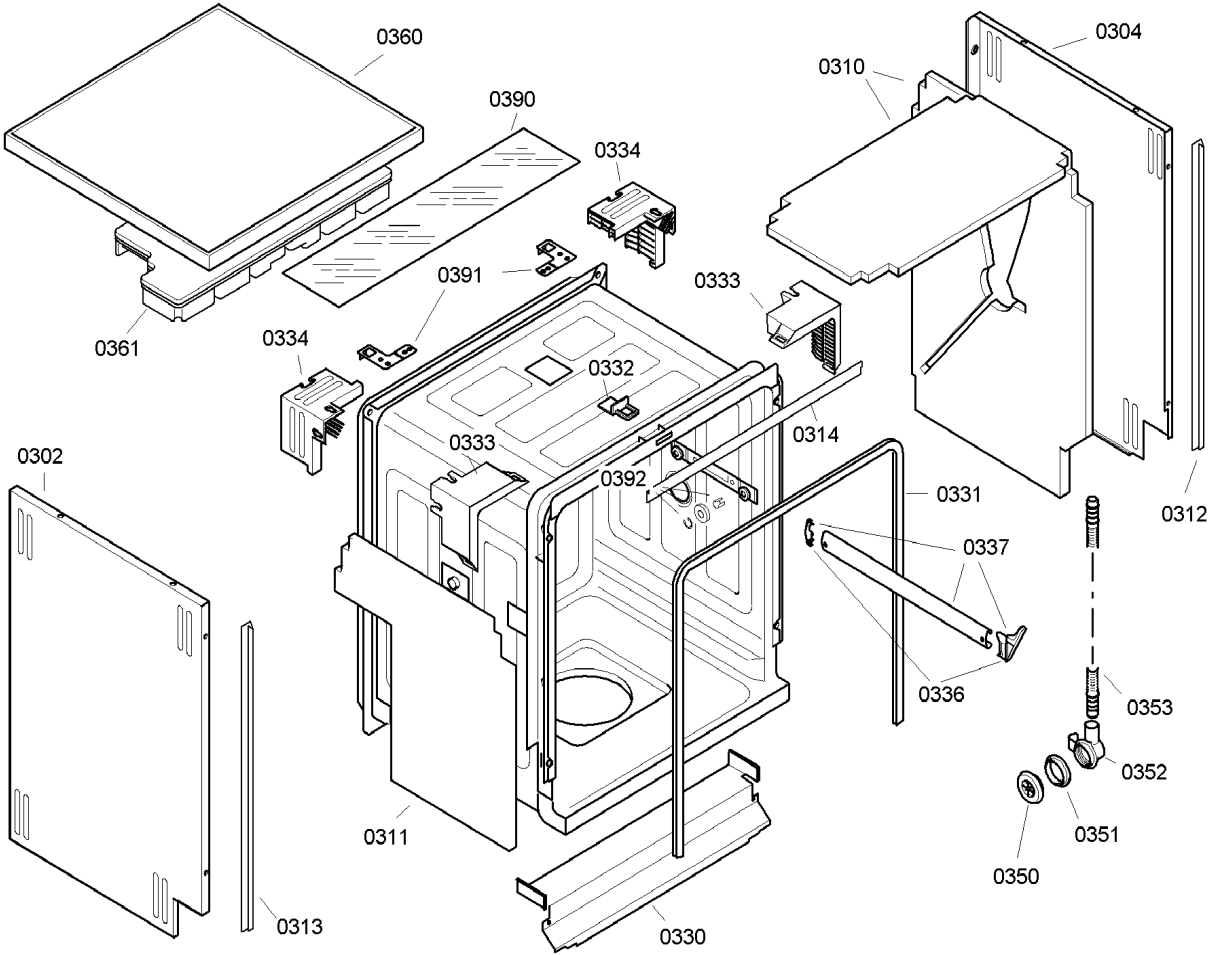
0360
0390
0334
0391
0361
0334
0332
0333
0392
0302
0311
0313
0330
0310
0304
0333
0314
0331
0337
0336
0312
0353
0352
0351
0350

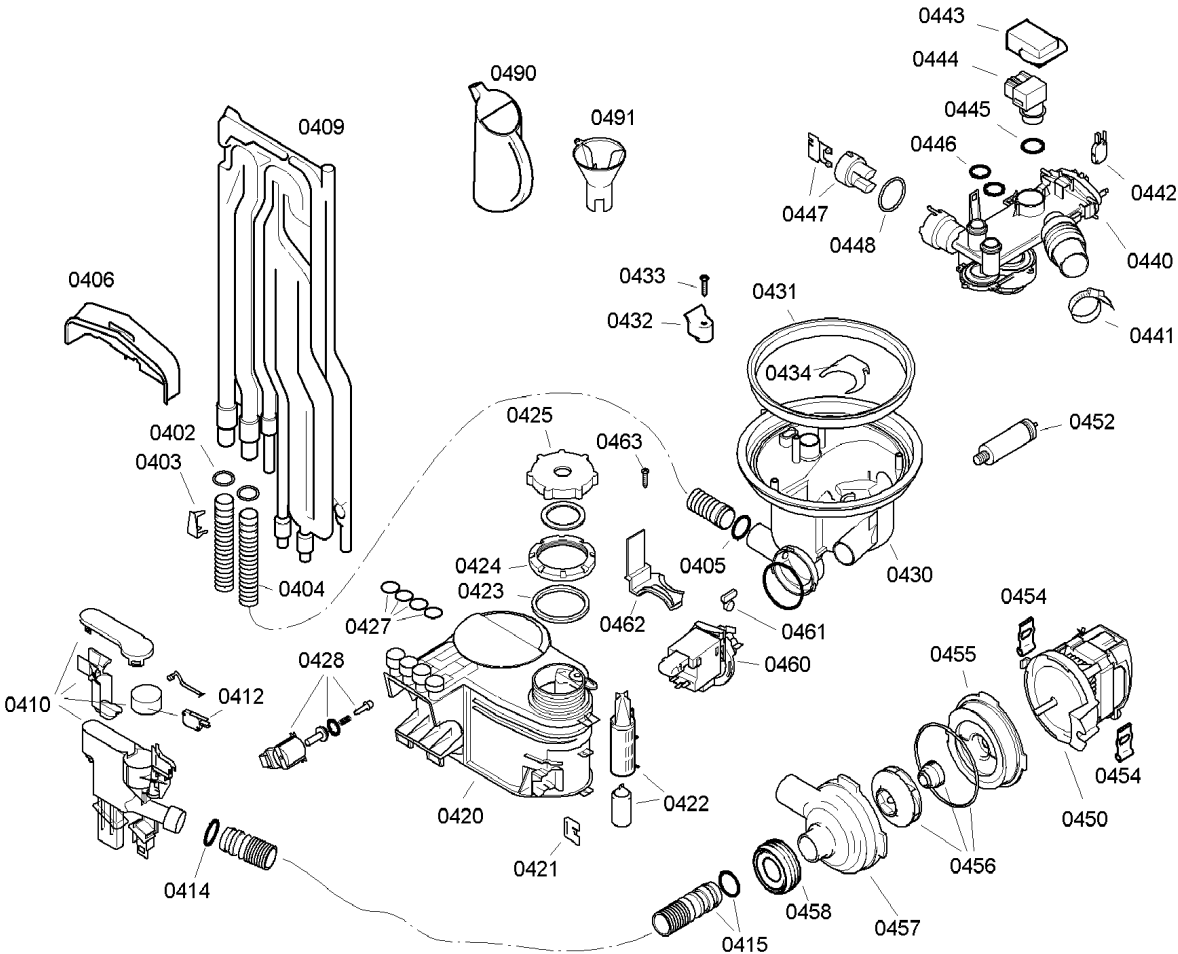
0443
0444
0445
0446
0442
0440
0441
0490
0491
0409
0447
0448
0406
0433
0432
0431
0434
0452
0402
0403
0425
0463
0405
0430
0404
0424
0423
0427
0462
0461
0460
0454
0455
0428
0412
0410
0420
0422
0421
0414
0456
0450
0458
0457
0415

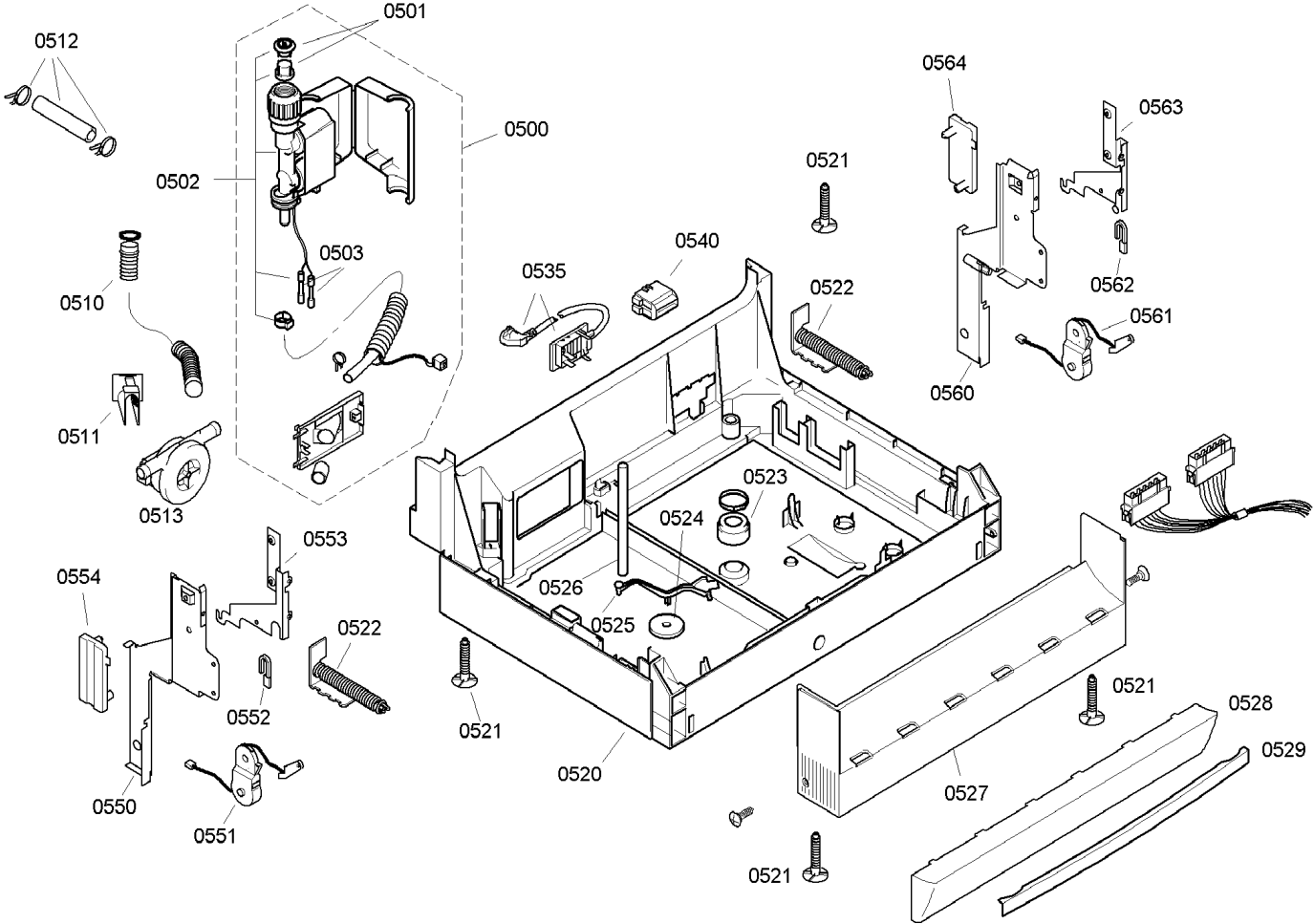
0512
0501
0500
0502
0503
0510
0511
0513
0535
0540
0521
0522
0564
0563
0562
0561
0560
0523
0524
0526
0525
0520
0521
0553
0554
0552
0522
0550
0551
0521
0528
0529
0527
0521

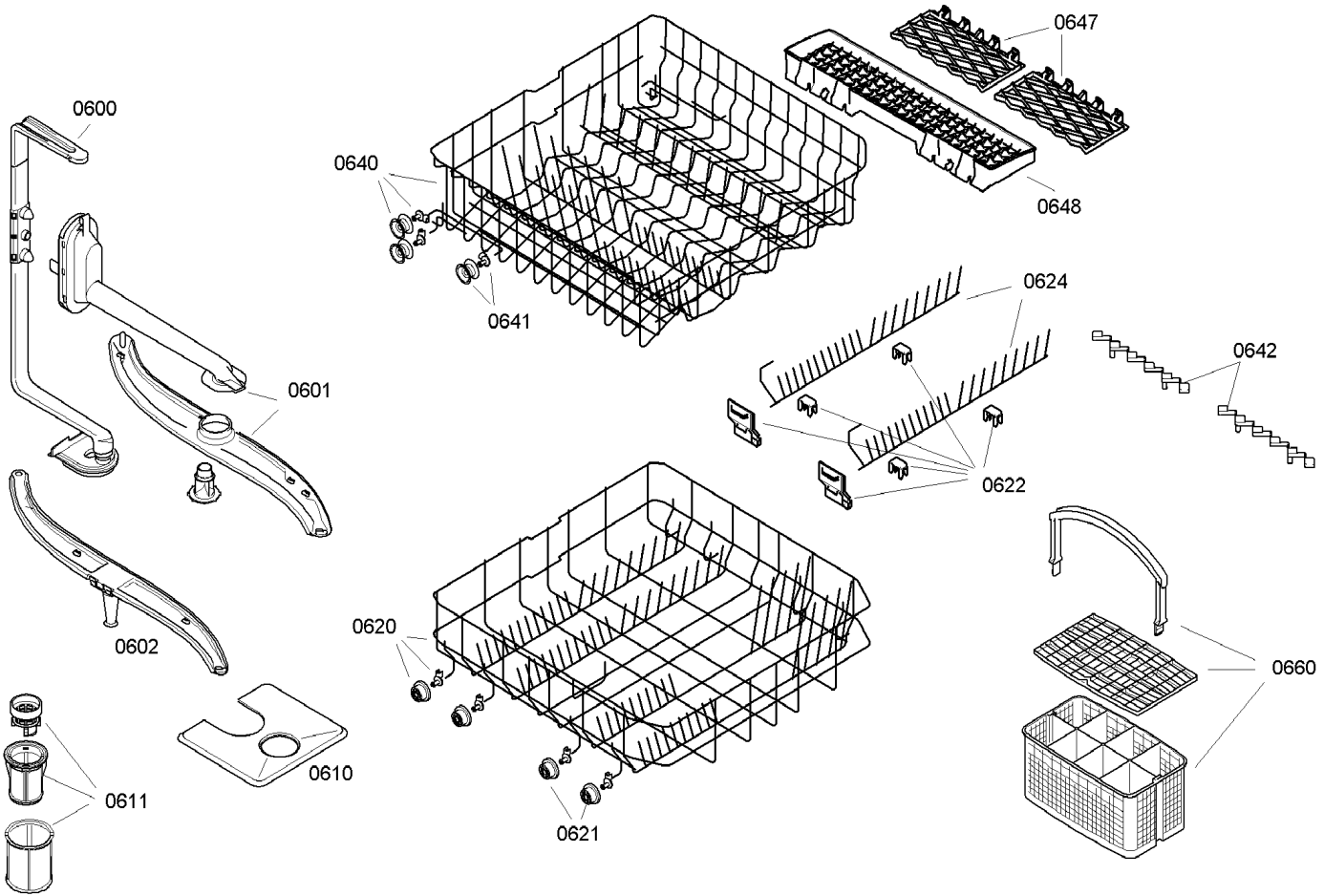
0600
0640
0641
0647
0648
0624
0642
0601
0622
0602
0620
0660
0610
0611
0621