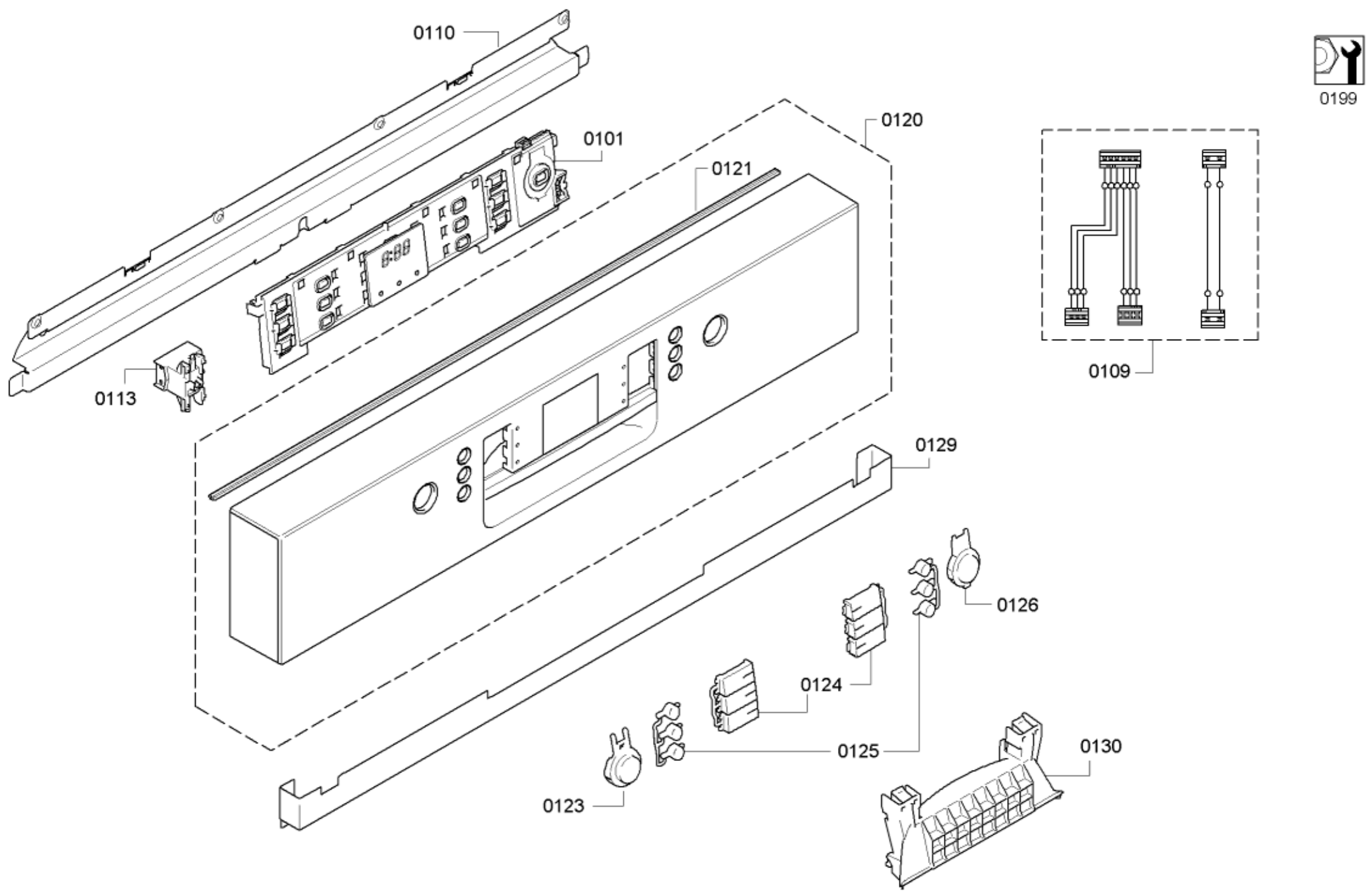
0110
0101
0120
0121
0113
0109
0199
0129
0126
0124
0125
0123
0130

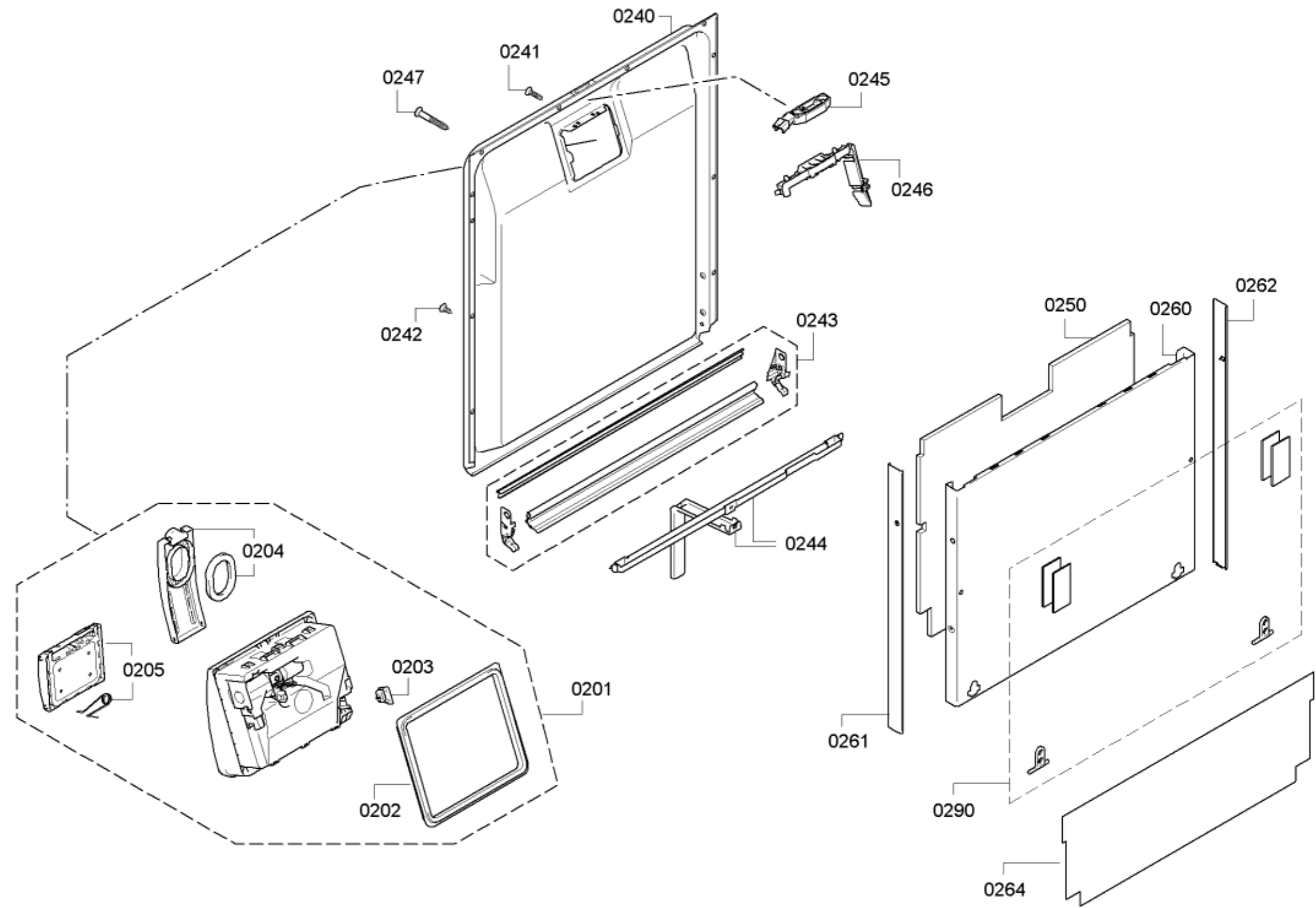
0240
0241
0247
0245
0246
0242
0243
0244
0204
0205
0203
0201
0202
0250
0260
0262
0261
0290
0264

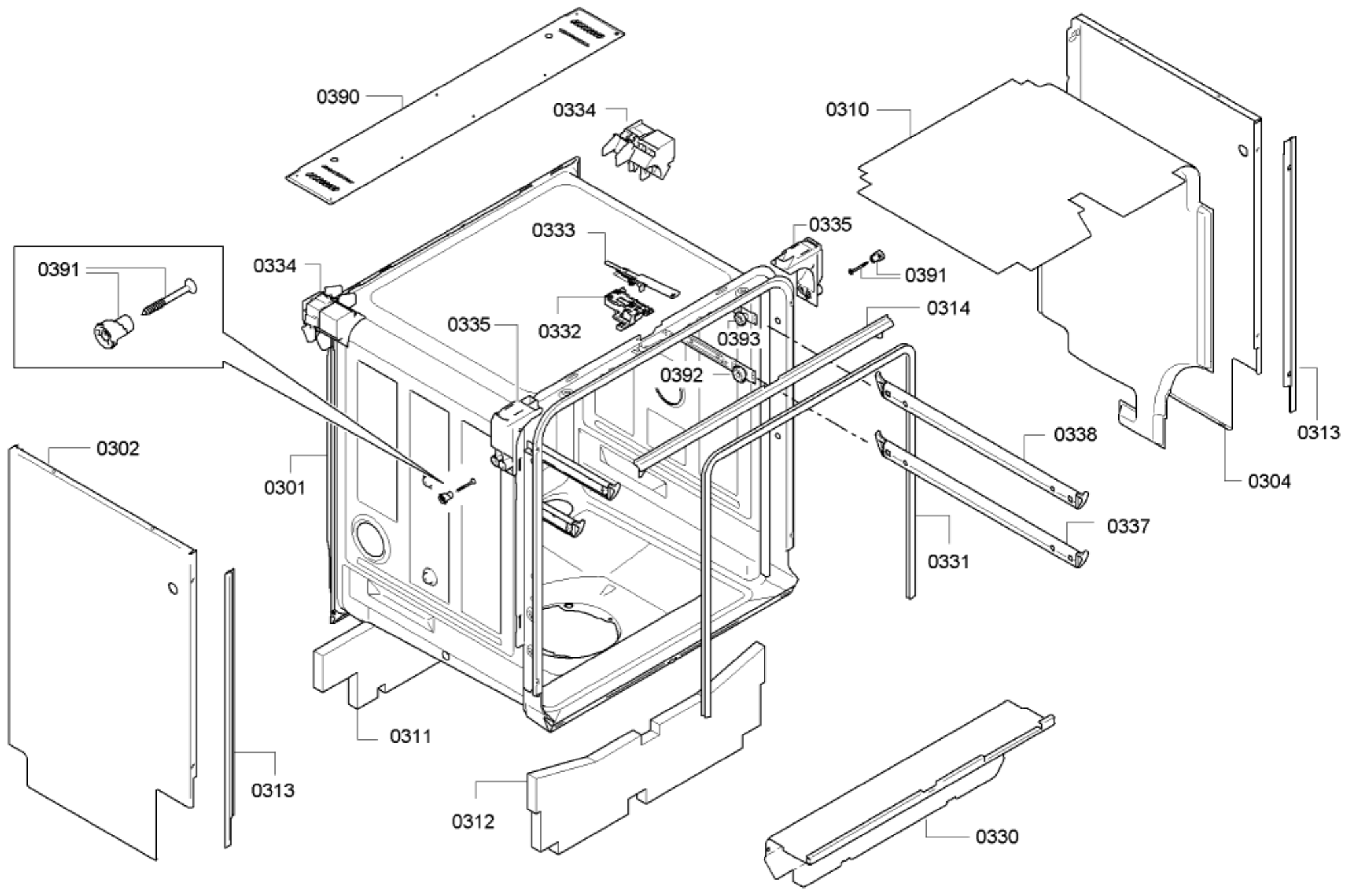
0390
0334
0310
0333
0335
0391
0334
0391
0314
0335
0332
0393
0392
0313
0338
0302
0301
0304
0337
0331
0313
0311
0312
0330

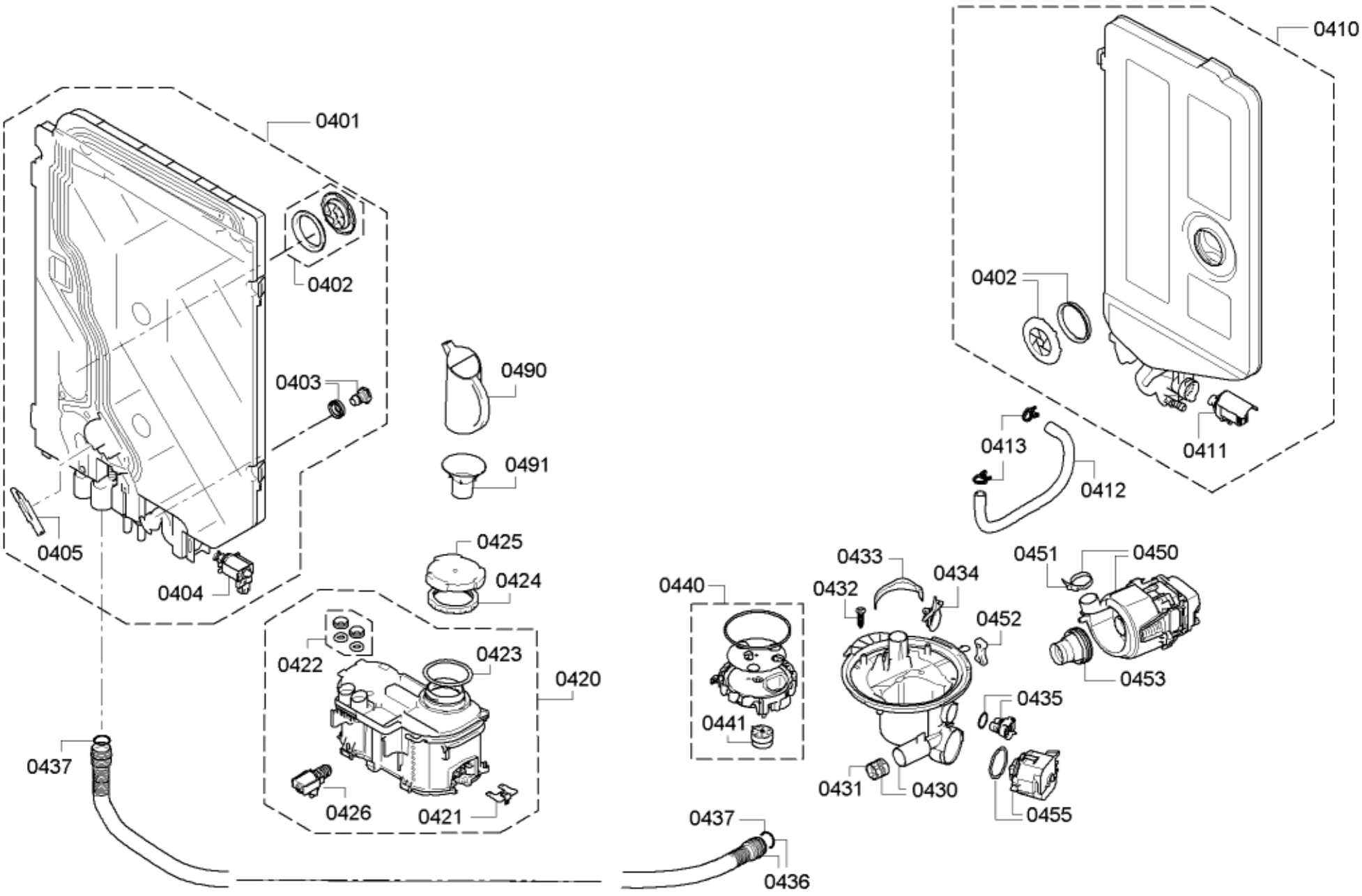
0401
0402
0403
0404
0405
0410
0411
0412
0413
0420
0421
0422
0423
0424
0425
0426
0430
0431
0432
0433
0434
0435
0436
0437
0440
0441
0450
0451
0452
0453
0455
0490
0491

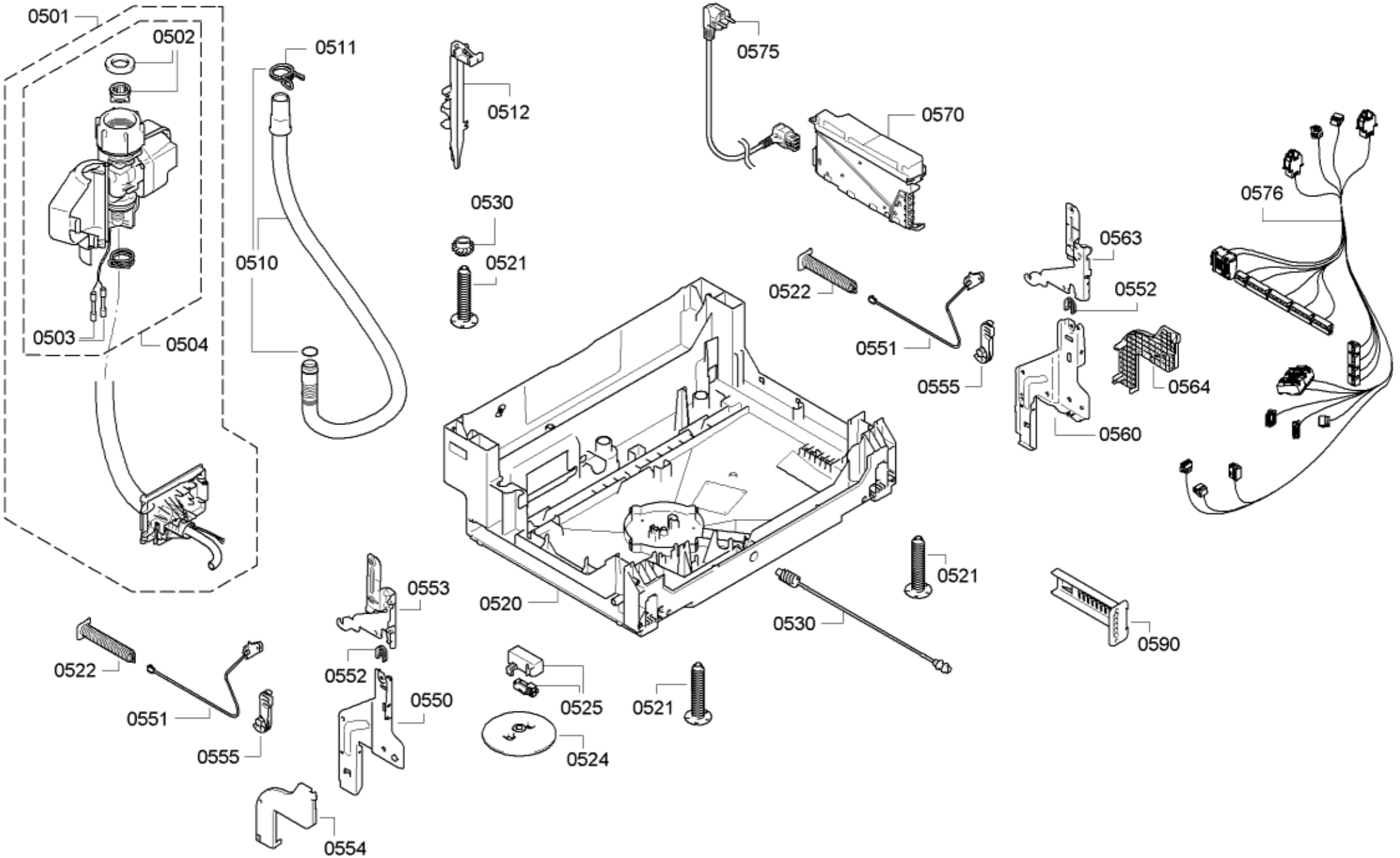
0501
0502
0503
0504
0511
0510
0512
0530
0521
0575
0570
0522
0551
0555
0563
0552
0564
0560
0576
0520
0553
0552
0550
0522
0551
0555
0554
0525
0524
0521
0530
0521
0590

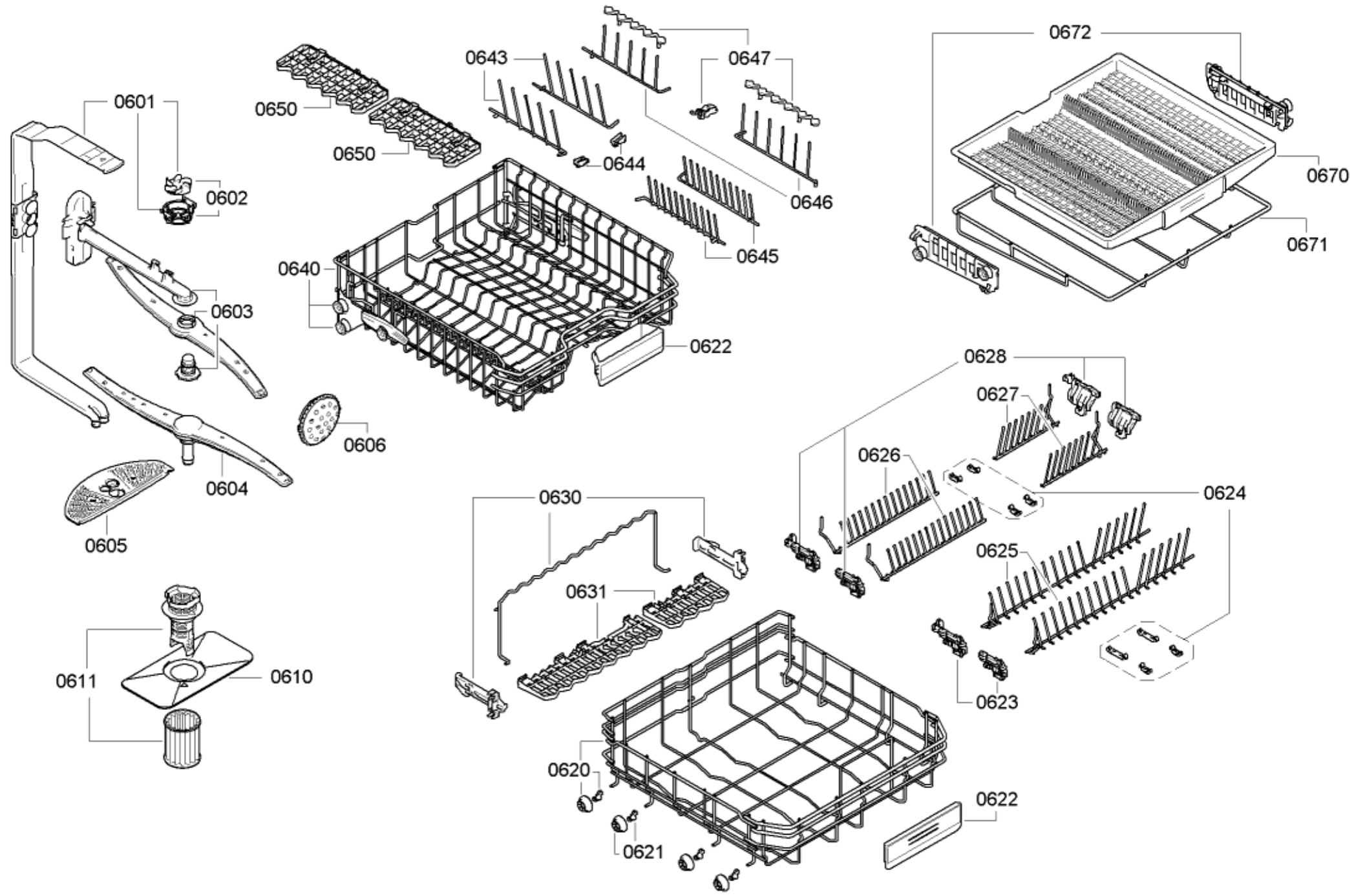
0601
0602
0603
0604
0605
0606
0610
0611
0640
0643
0644
0645
0646
0647
0650
0650
0620
0621
0622
0622
0623
0624
0625
0626
0627
0628
0630
0631
0670
0671
0672