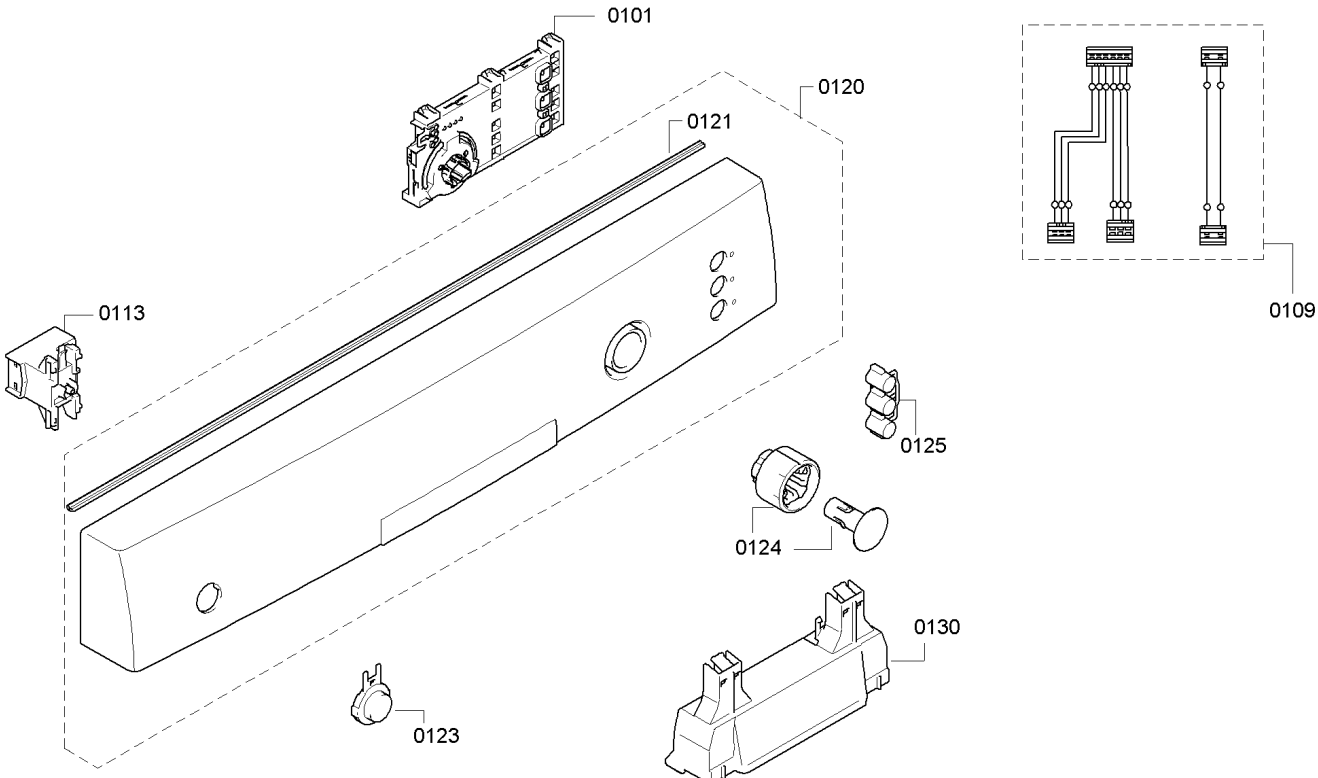
0101
0120
0121
0109
0113
0125
0124
0130
0123

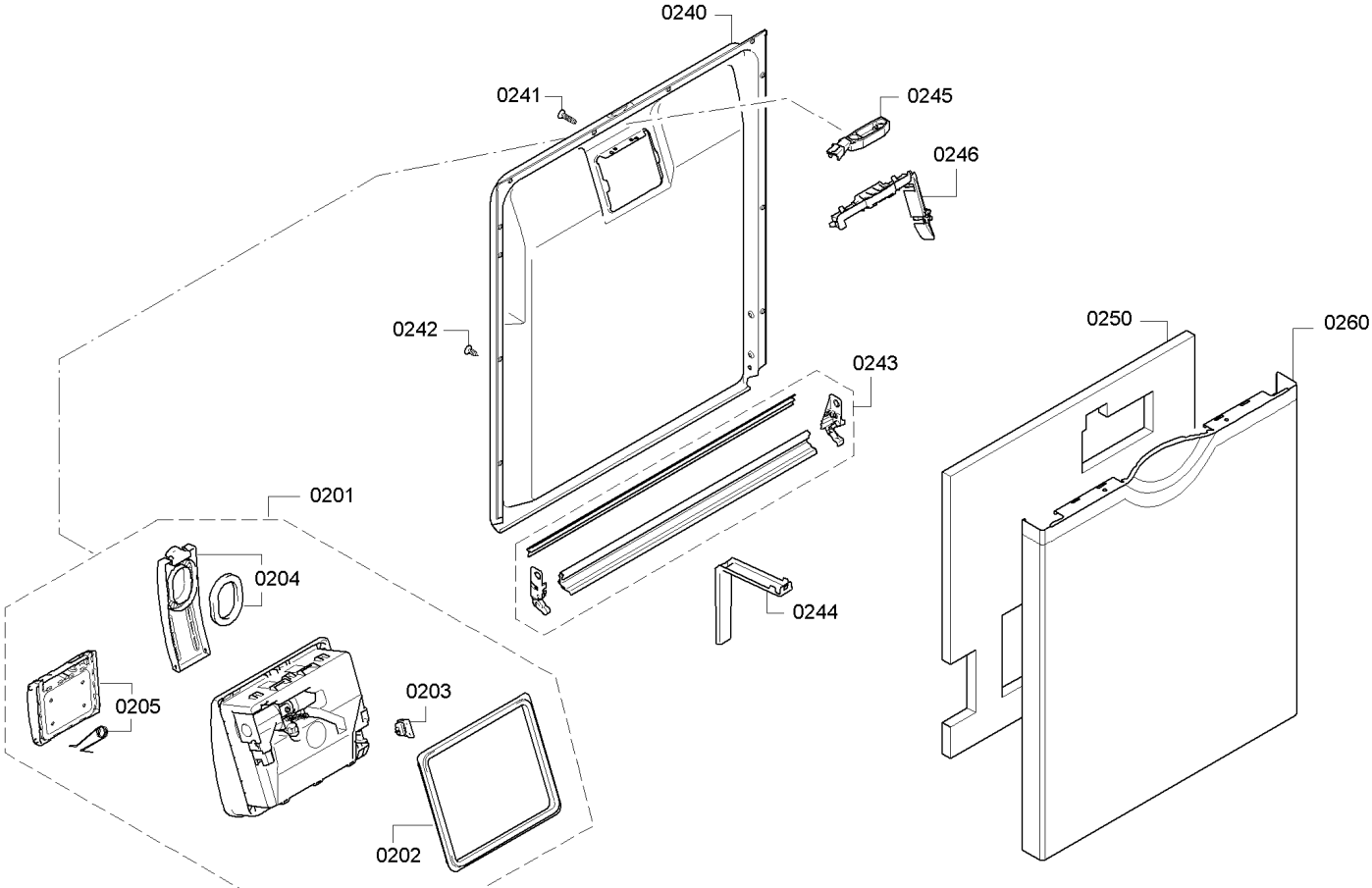
0240
0241
0245
0246
0242
0243
0250
0260
0201
0204
0244
0205
0203
0202

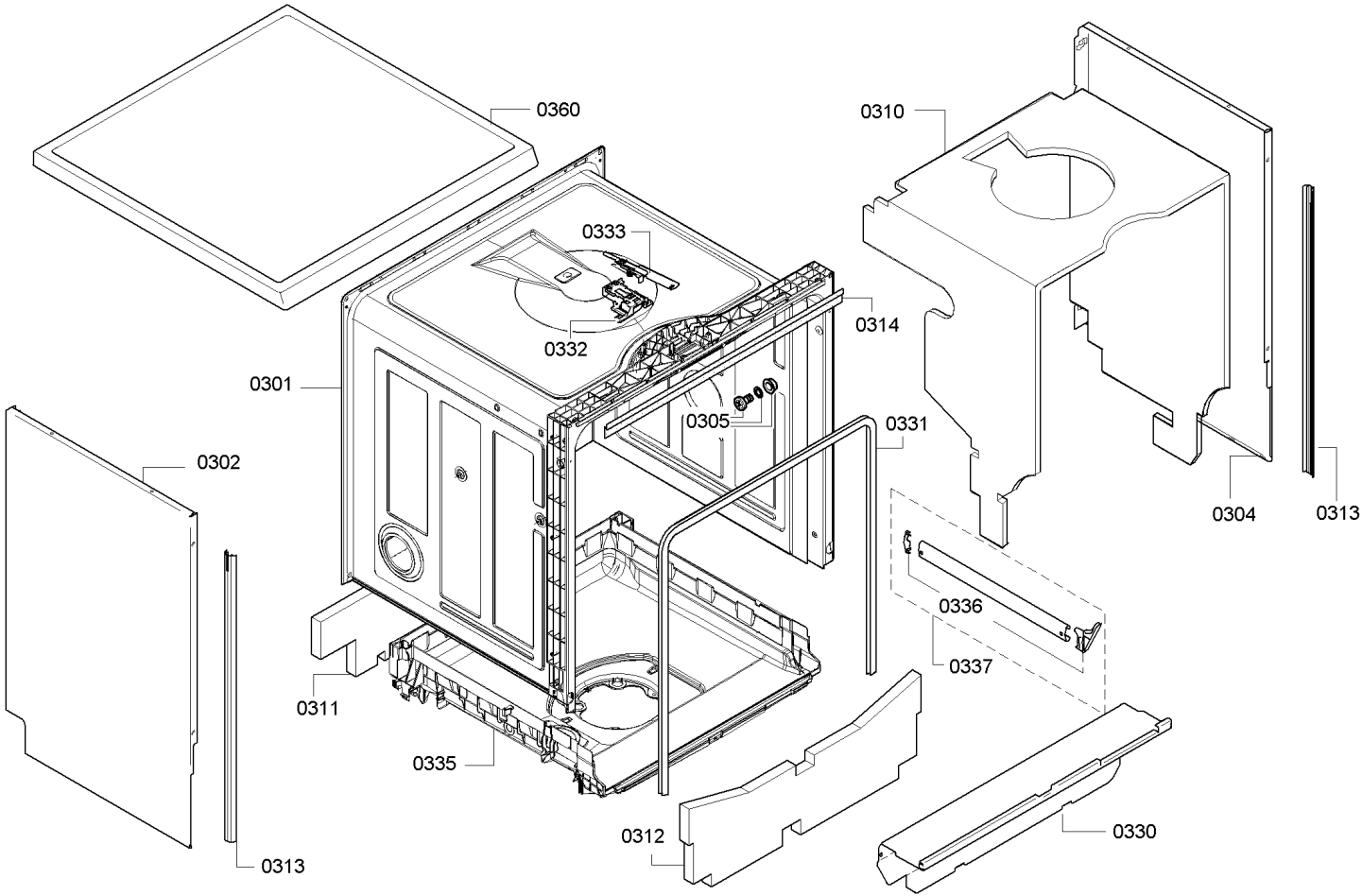
0360
0310
0333
0314
0332
0301
0305
0331
0302
0304
0313
0336
0337
0311
0335
0312
0330
0313

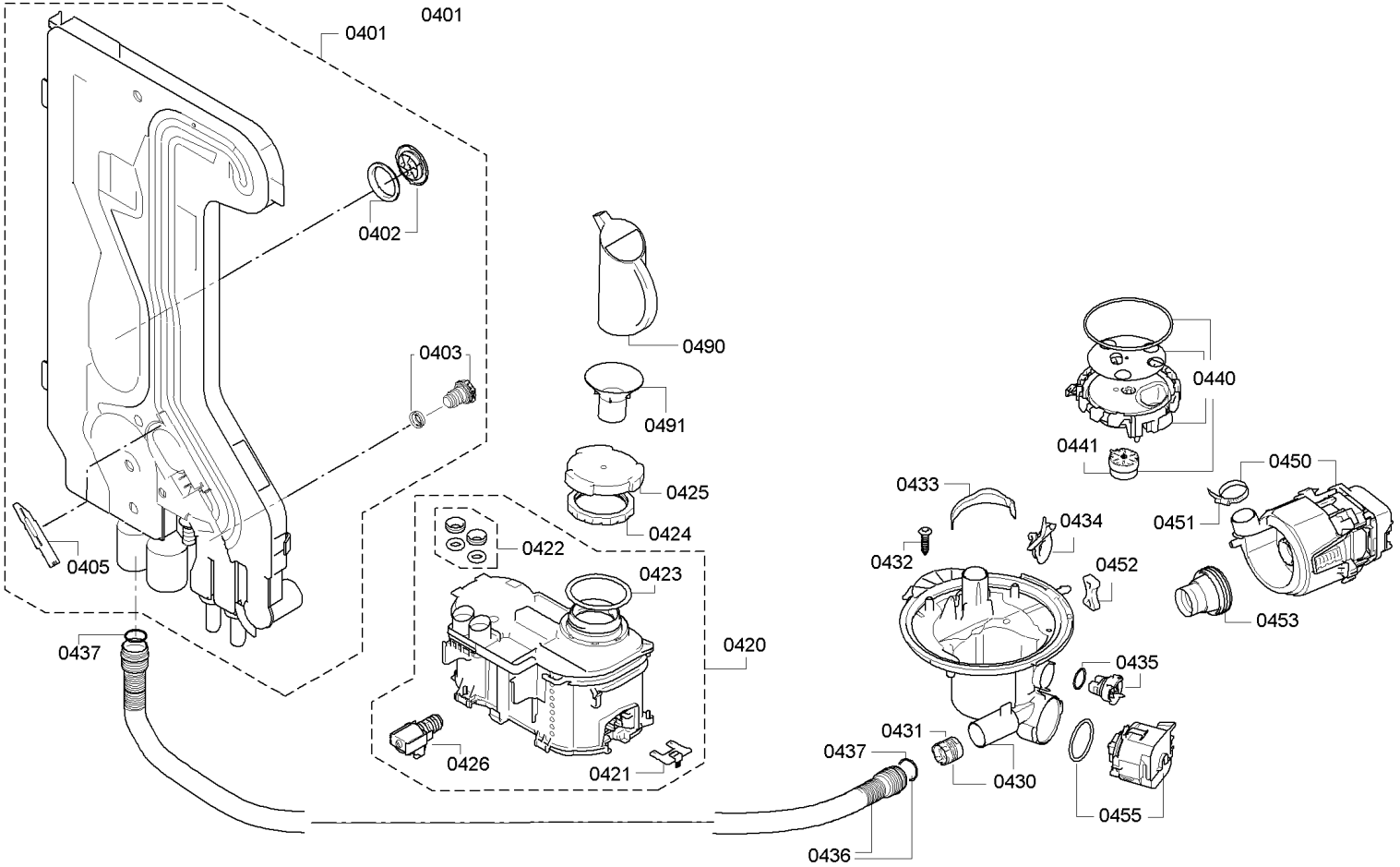
0401
0401
0402
0403
0405
0437
0490
0491
0425
0424
0422
0423
0420
0426
0421
0440
0441
0433
0434
0432
0452
0450
0451
0453
0435
0431
0437
0430
0455
0436

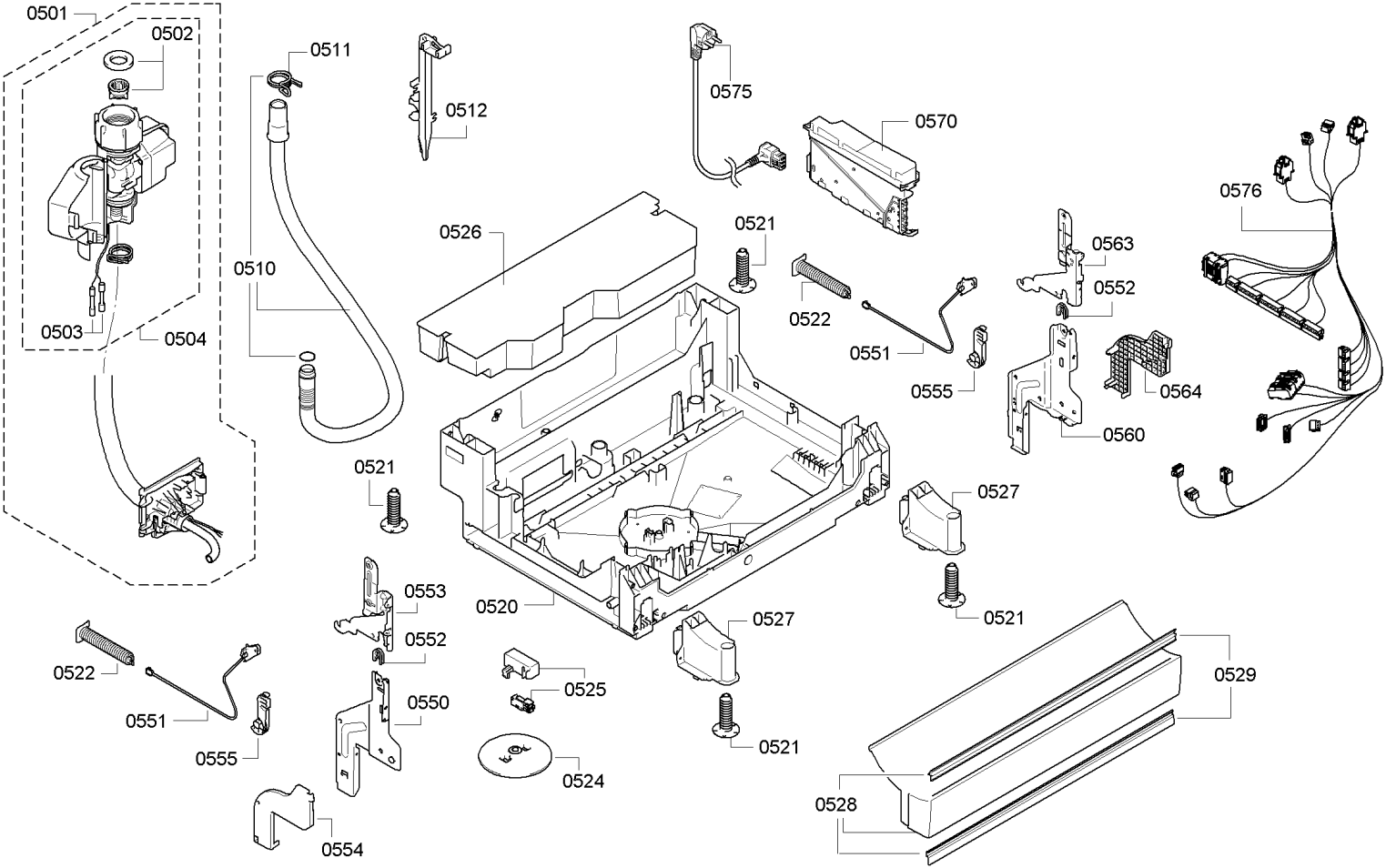
0501
0502
0503
0504
0511
0510
0512
0575
0570
0576
0526
0521
0522
0563
0552
0551
0555
0564
0560
0521
0527
0553
0520
0527
0521
0522
0552
0525
0529
0551
0550
0555
0521
0524
0528
0554

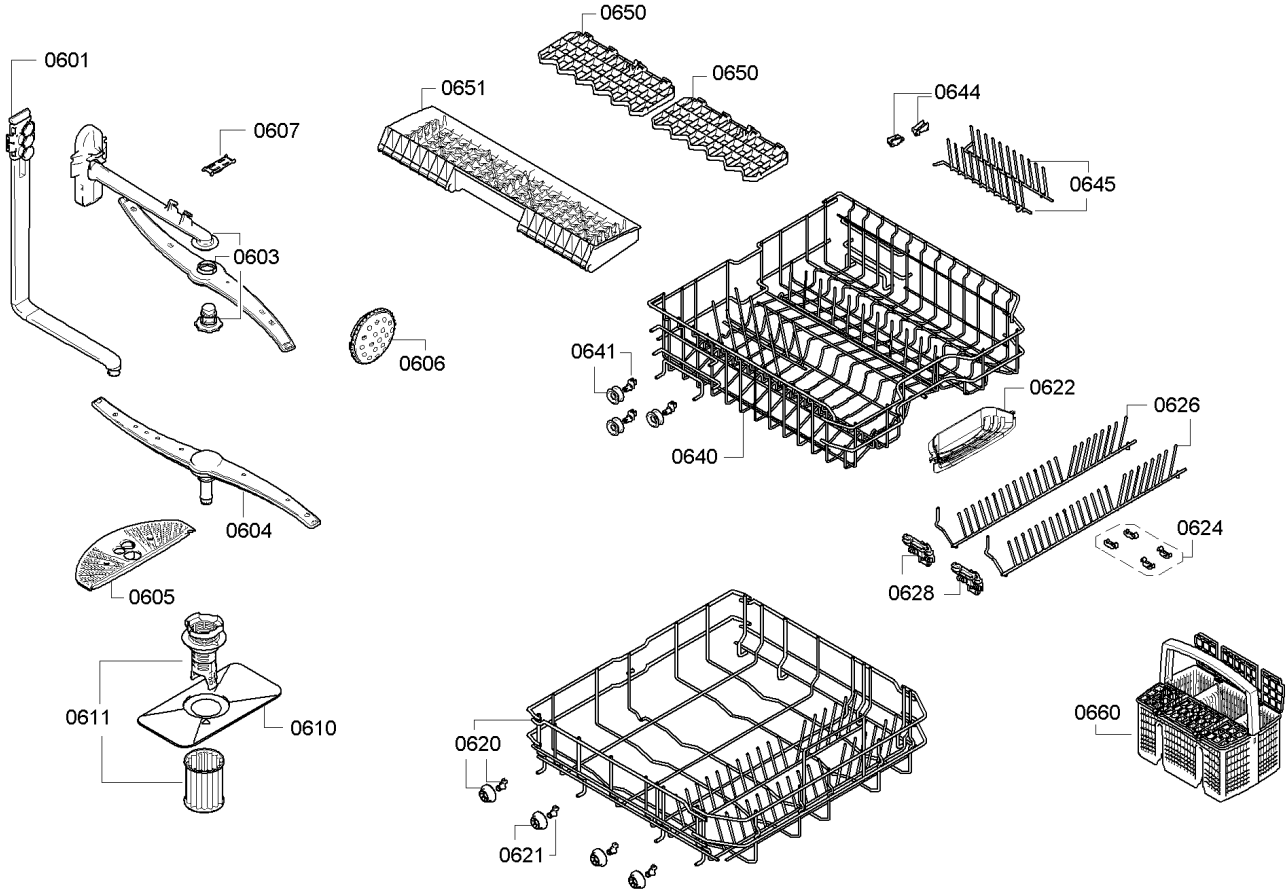
0601
0607
0603
0606
0604
0605
0611
0610
0651
0650
0650
0644
0645
0641
0640
0622
0626
0624
0628
0620
0621
0660