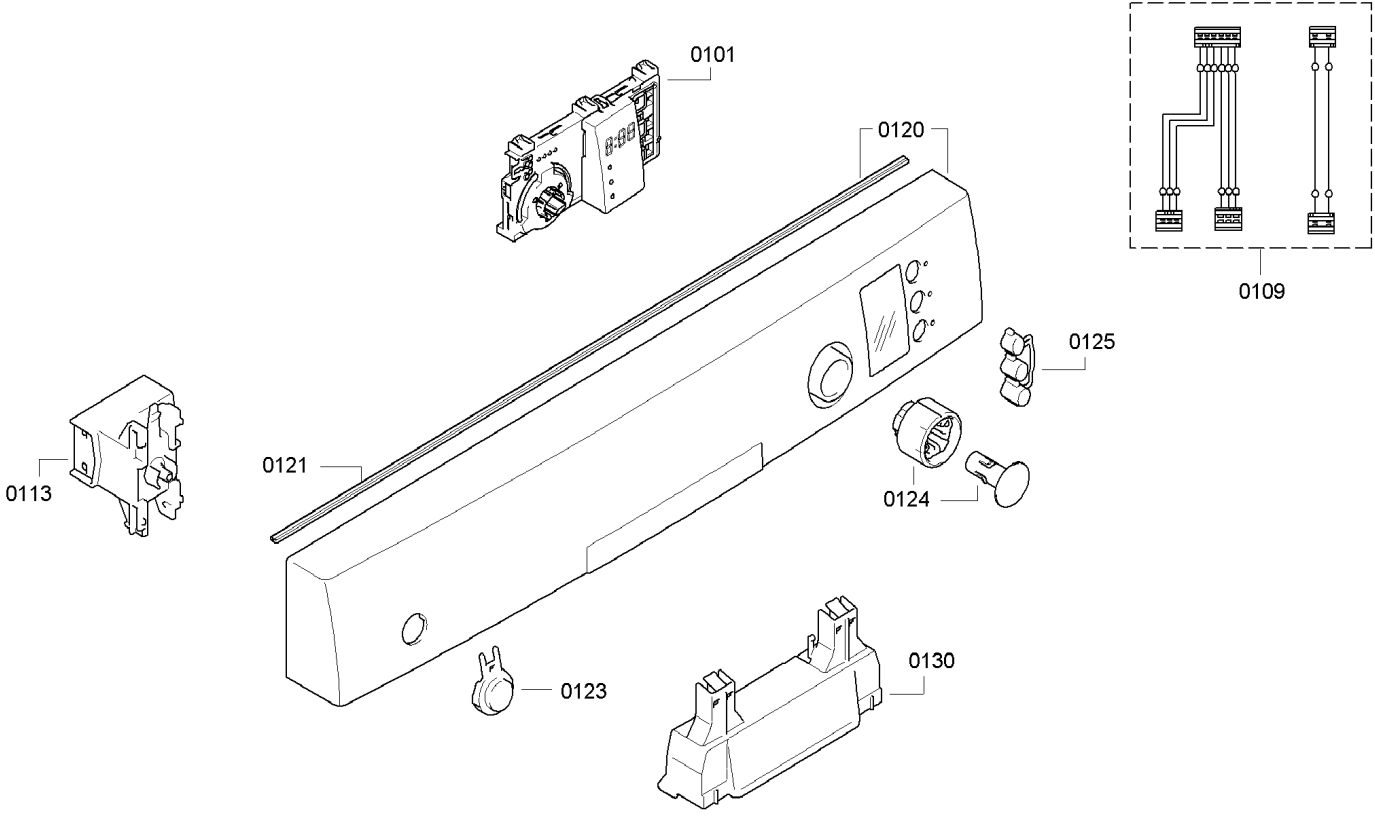
0101
0120
0109
0125
0113
0121
0124
0123
0130

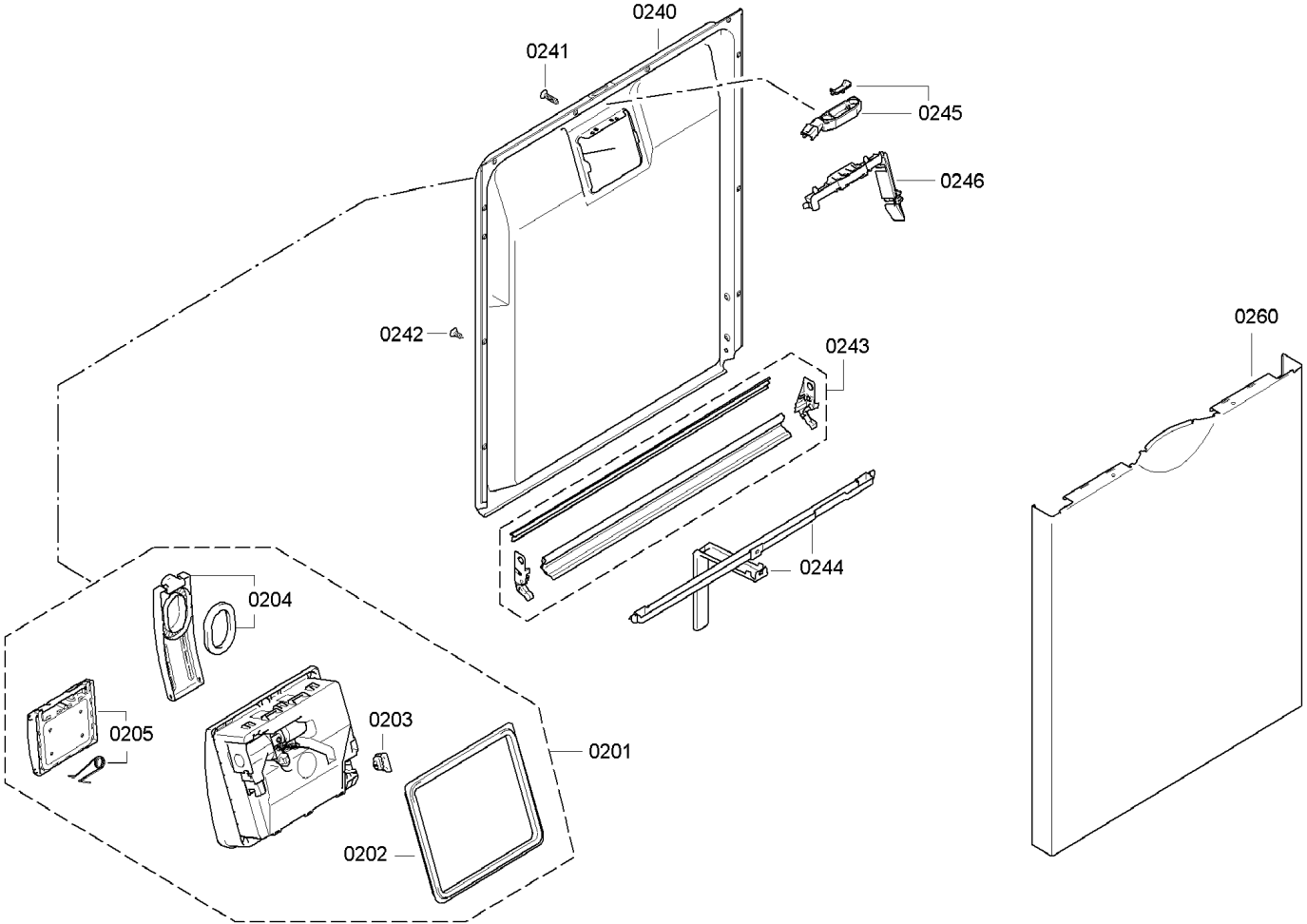
0240
0241
0245
0246
0242
0243
0260
0244
0204
0205
0203
0201
0202

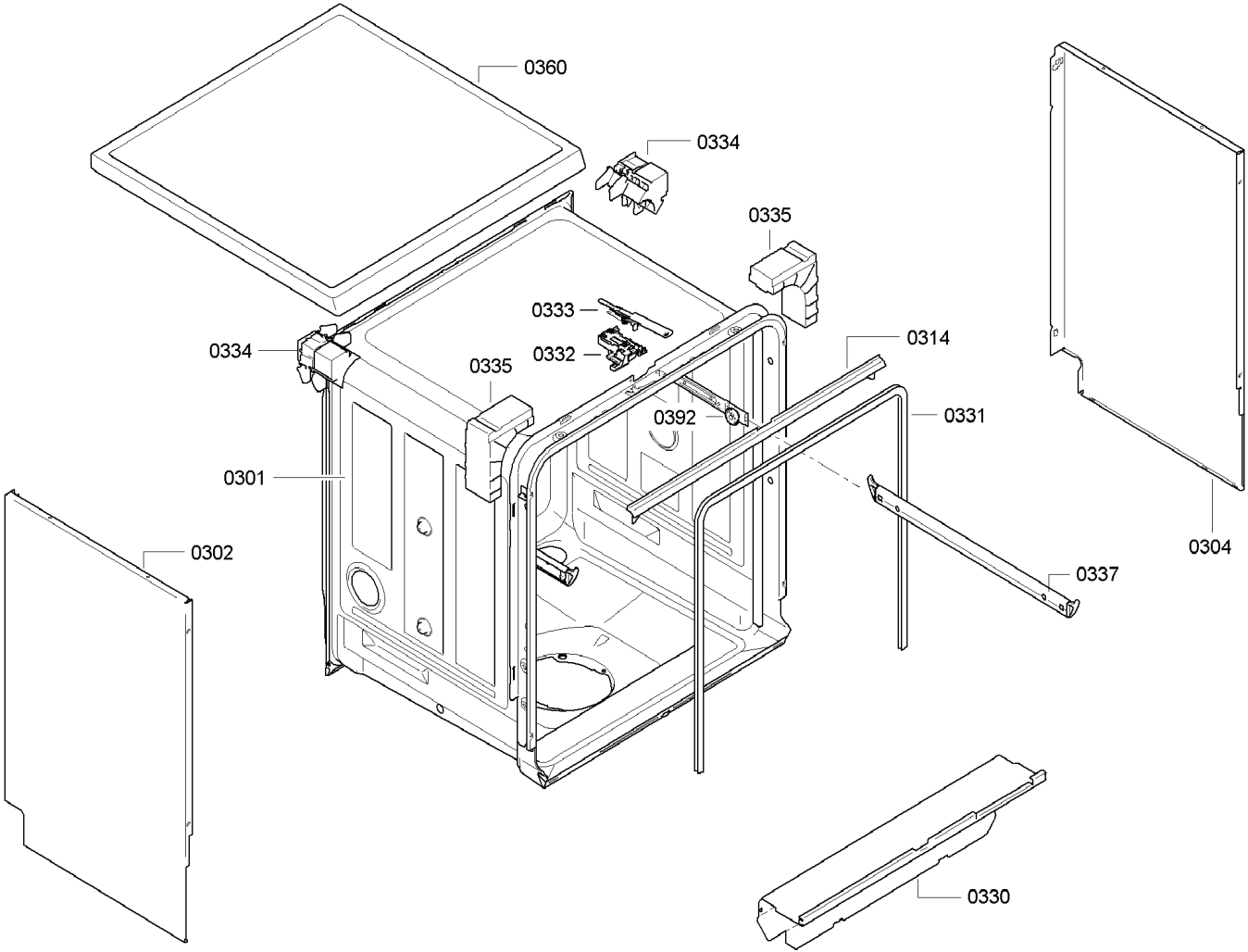
0360
0334
0335
0333
0332
0334
0335
0314
0392
0331
0301
0302
0337
0304
0330

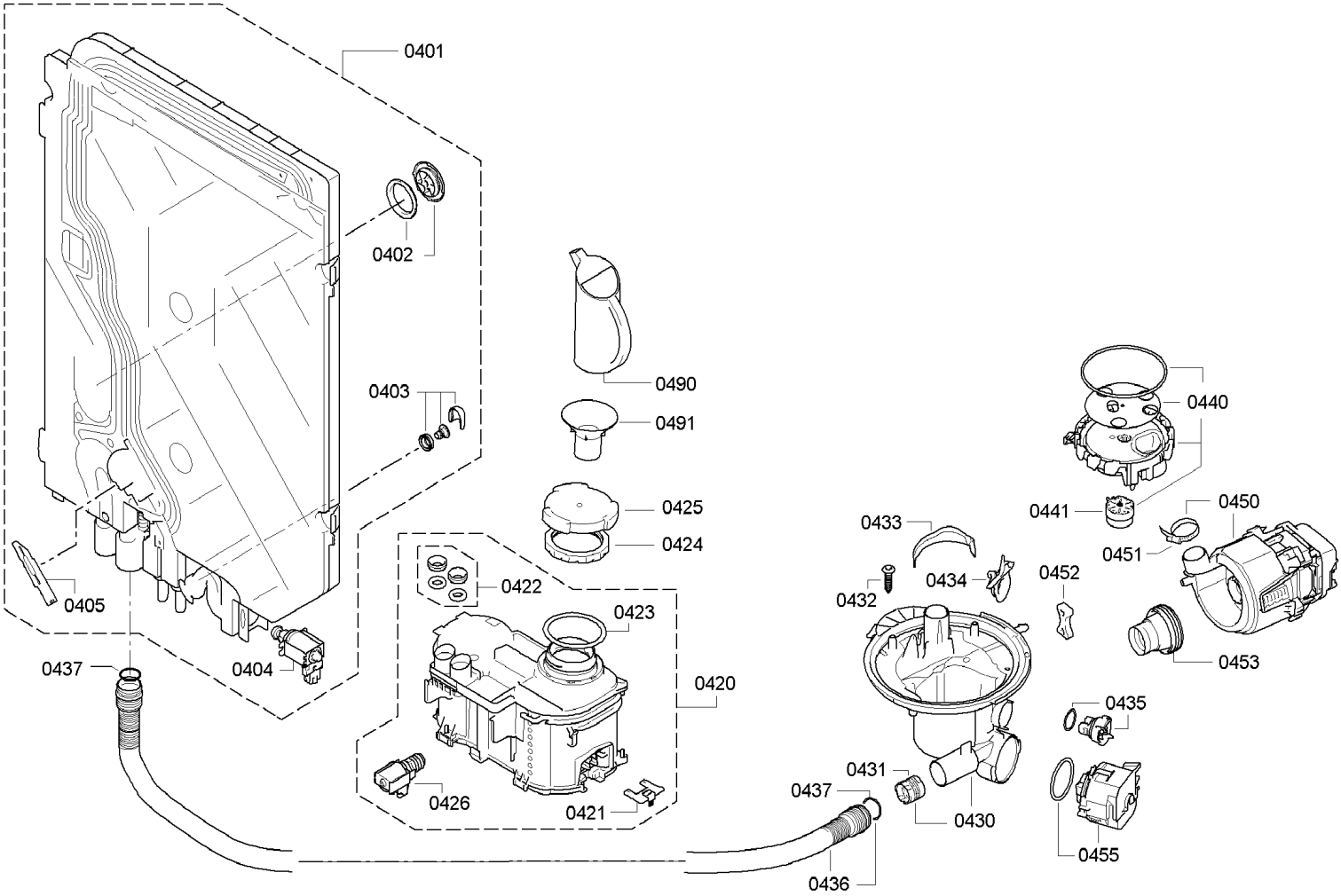
0401
0402
0403
0490
0491
0425
0424
0422
0423
0420
0426
0421
0405
0404
0437
0440
0441
0450
0451
0433
0432
0434
0452
0453
0435
0431
0437
0430
0455
0436

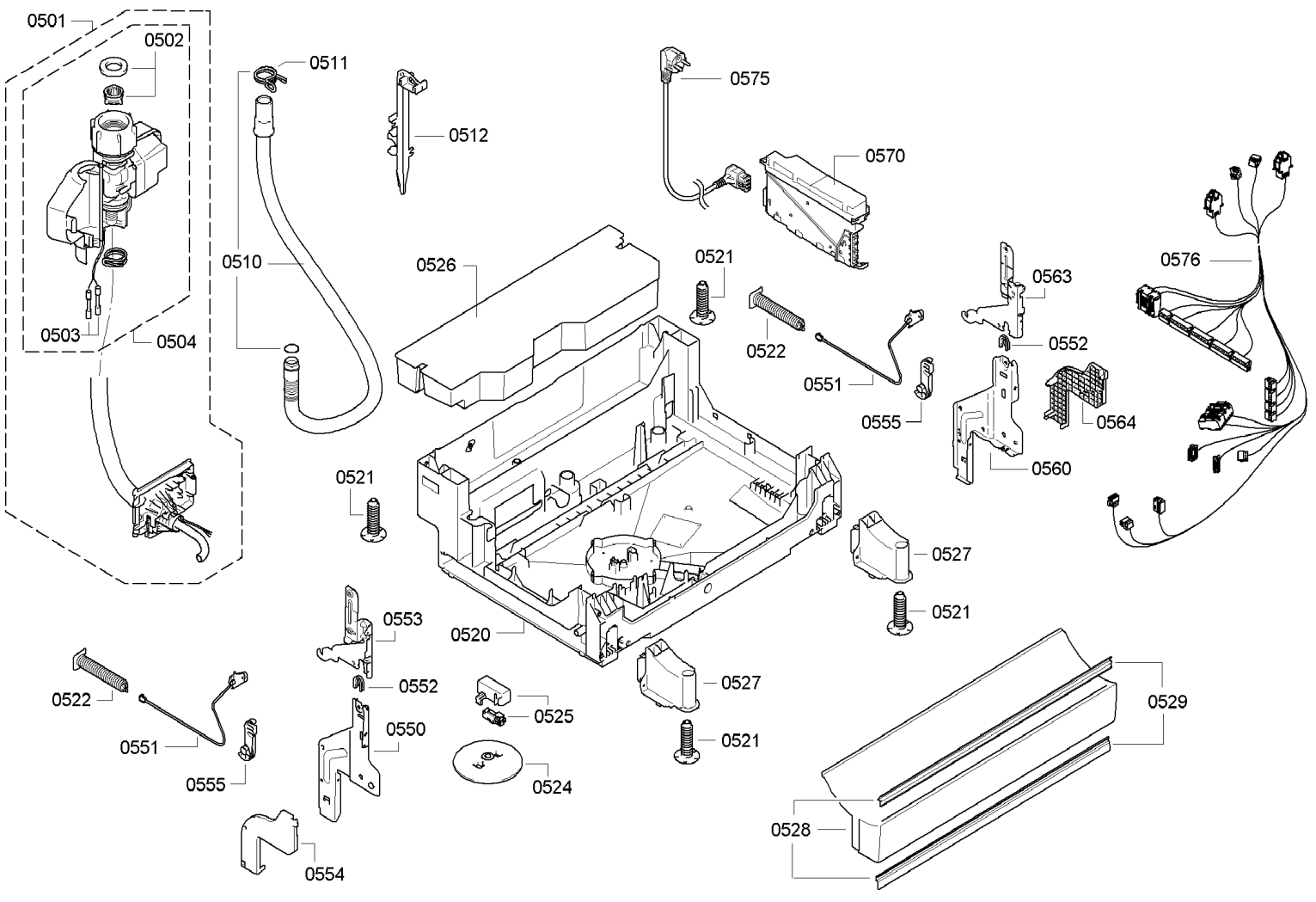
0501
0502
0511
0512
0575
0570
0510
0526
0521
0522
0563
0576
0552
0551
0555
0564
0560
0521
0527
0521
0553
0520
0522
0552
0525
0527
0529
0551
0550
0521
0555
0524
0528
0554

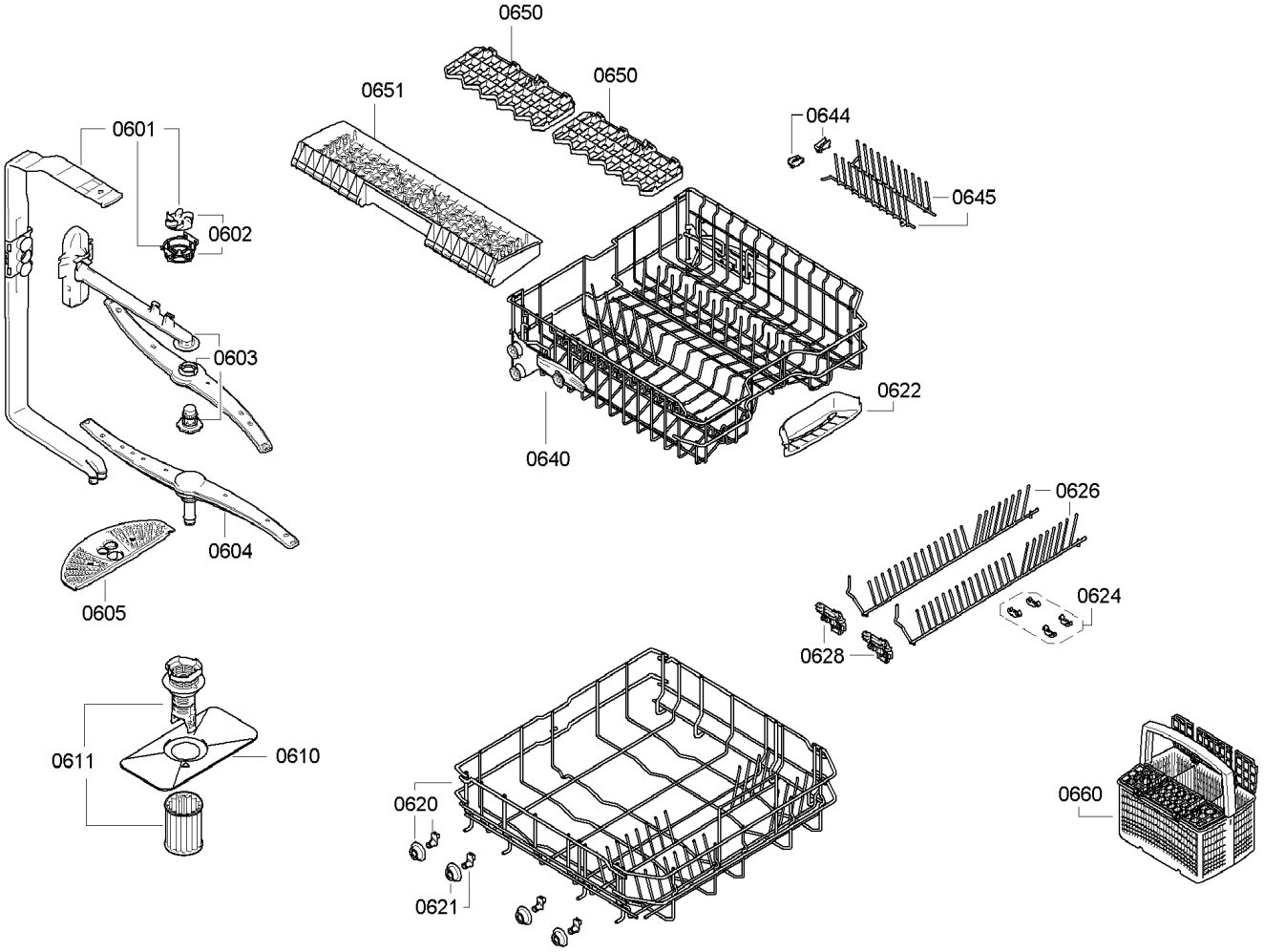
0650
0650
0651
0644
0601
0645
0602
0603
0622
0640
0626
0604
0624
0605
0628
0611
0610
0620
0660
0621