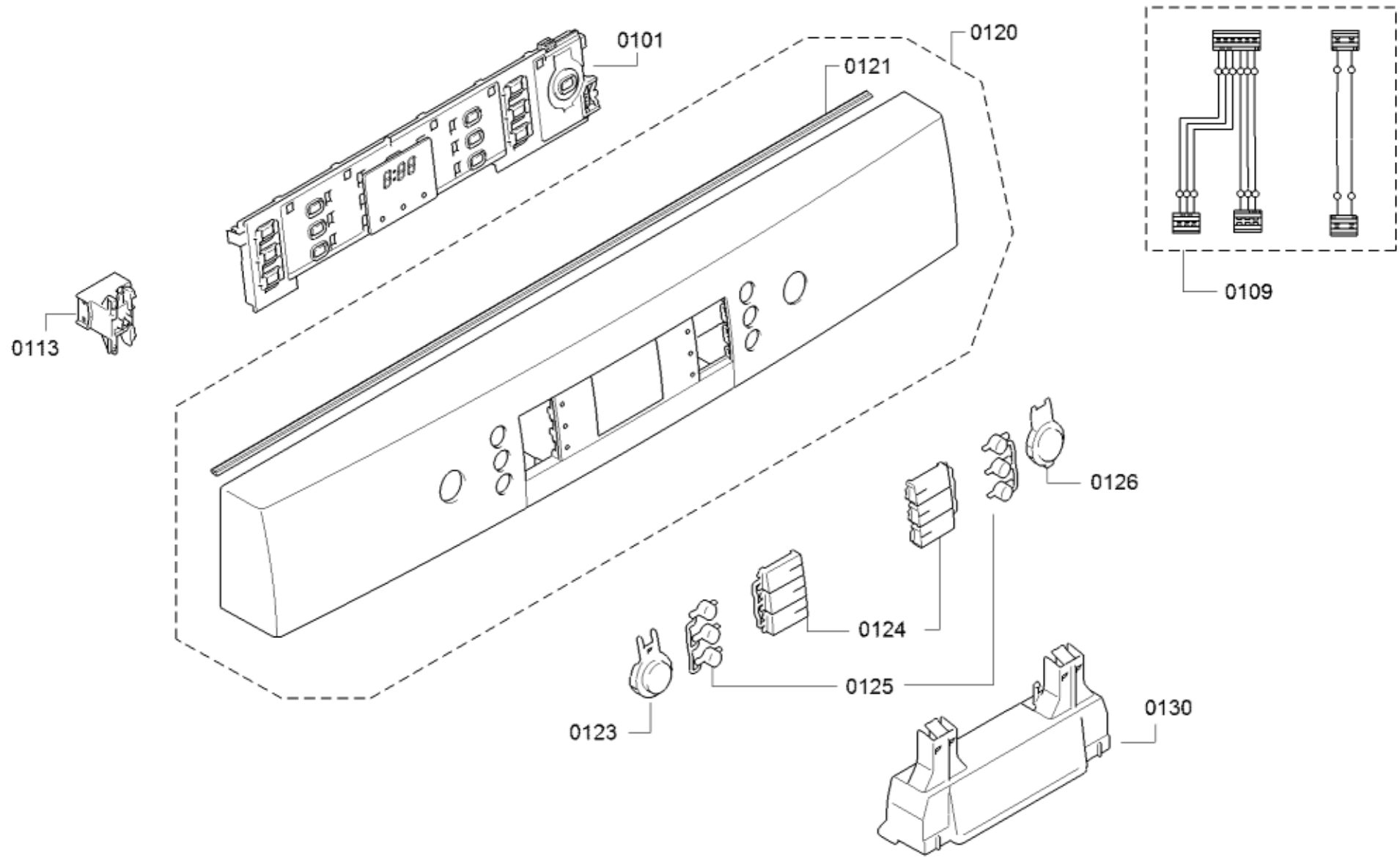
0101
0120
0121
0109
0113
0126
0124
0125
0123
0130

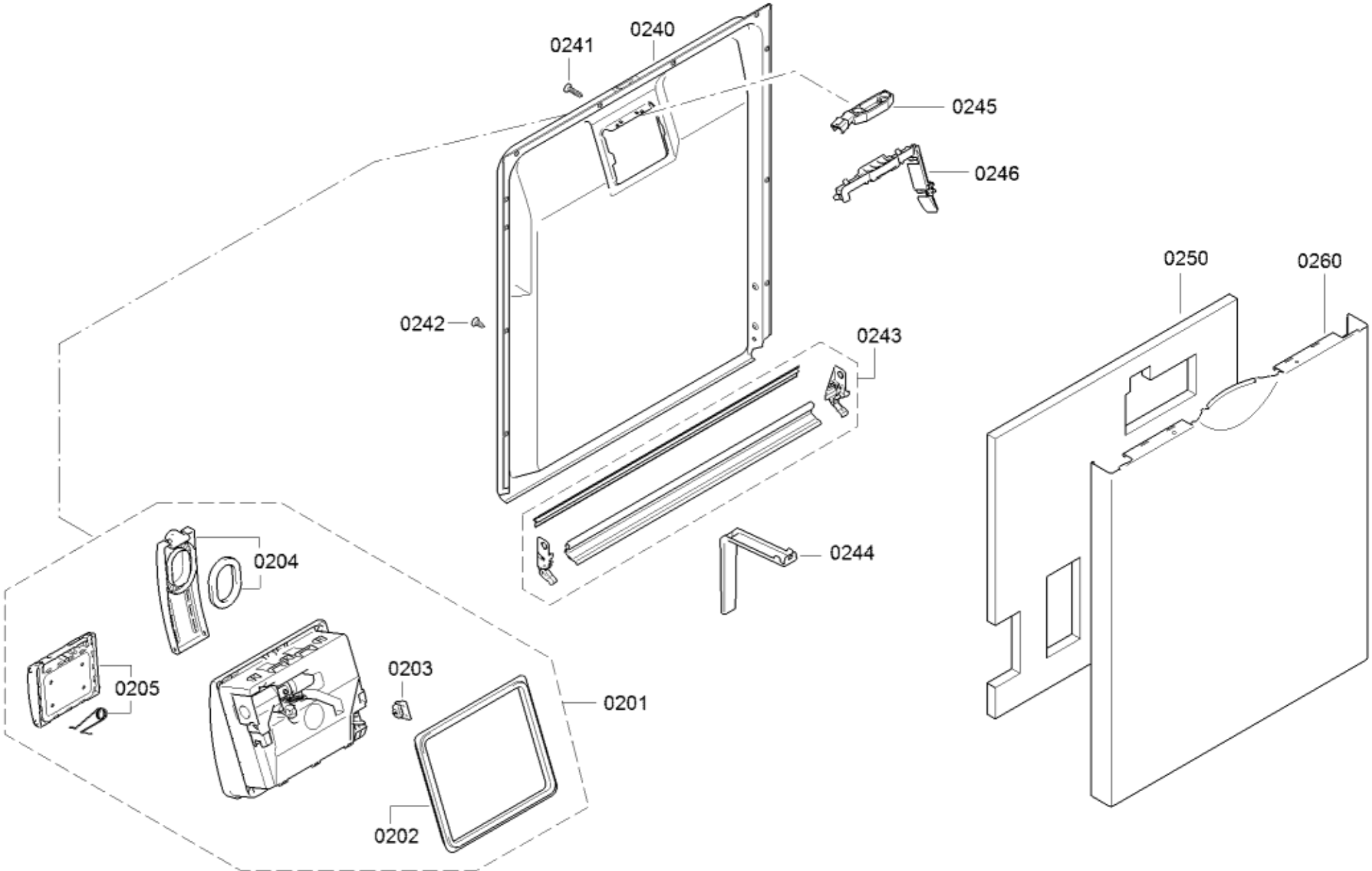
0241
0240
0245
0246
0250
0260
0242
0243
0244
0204
0205
0203
0201
0202

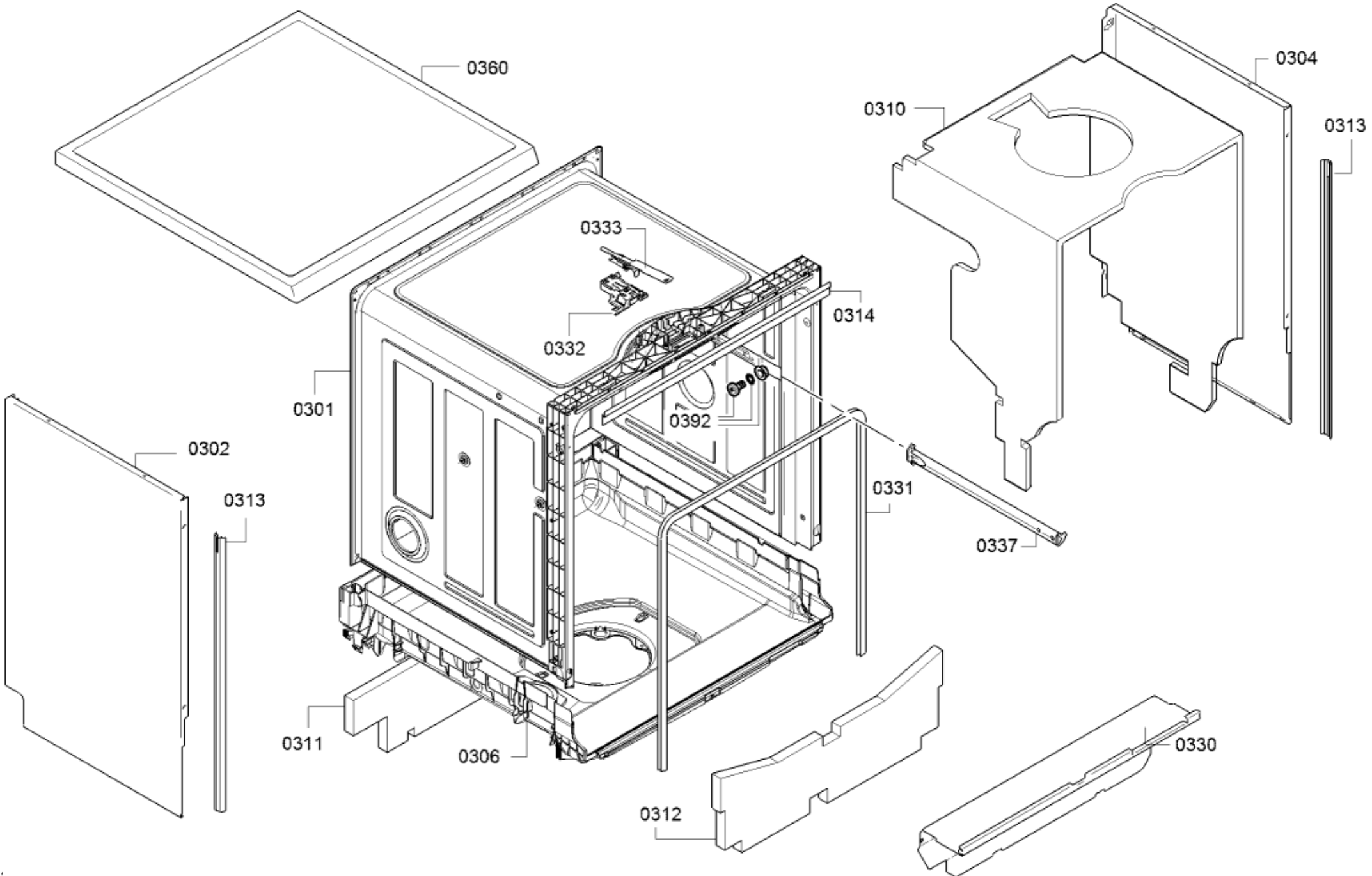
0360
0304
0310
0313
0333
0314
0332
0301
0392
0302
0331
0313
0337
0311
0306
0330
0312

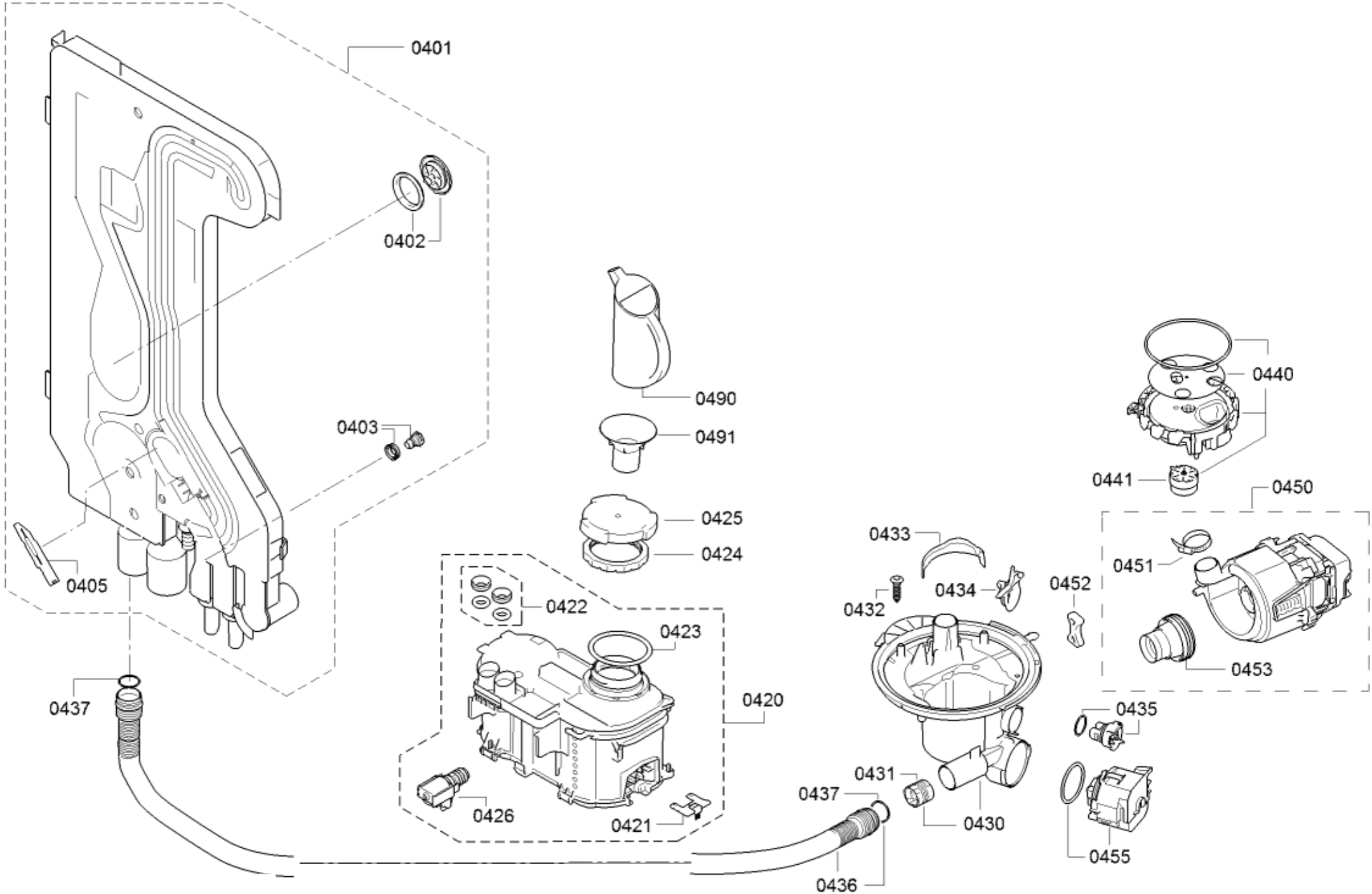
0401
0402
0403
0405
0437
0490
0491
0425
0424
0422
0423
0420
0426
0421
0433
0432
0434
0452
0431
0437
0430
0436
0440
0441
0450
0451
0453
0435
0455

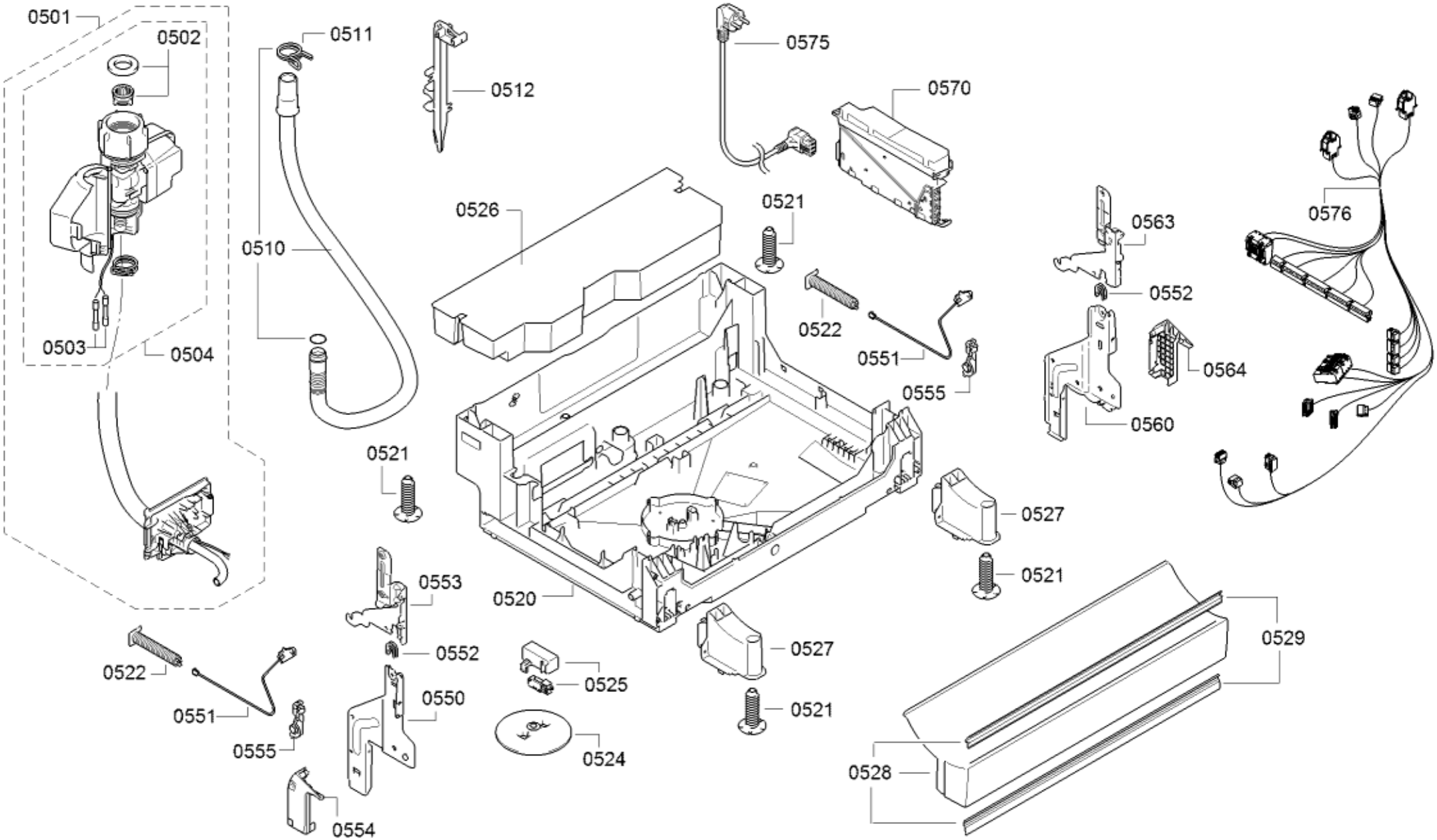
0501
0502
0503
0504
0511
0510
0512
0575
0570
0526
0521
0522
0551
0555
0563
0552
0564
0560
0576
0521
0527
0521
0520
0553
0552
0522
0551
0555
0550
0554
0525
0524
0527
0521
0529
0528

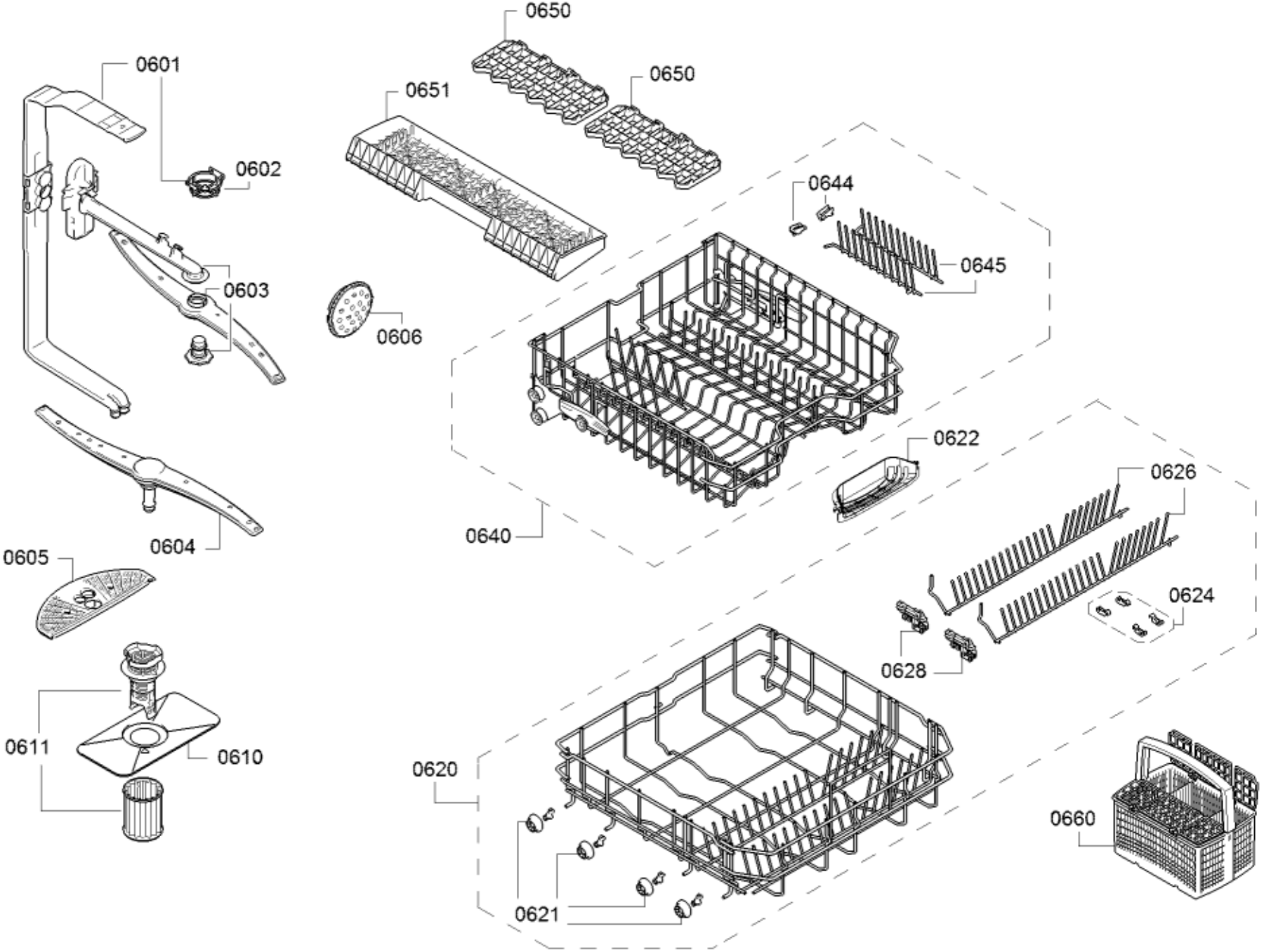
0650
0650
0601
0651
0602
0644
0645
0603
0606
0622
0626
0640
0604
0605
0624
0628
0611
0610
0620
0660
0621