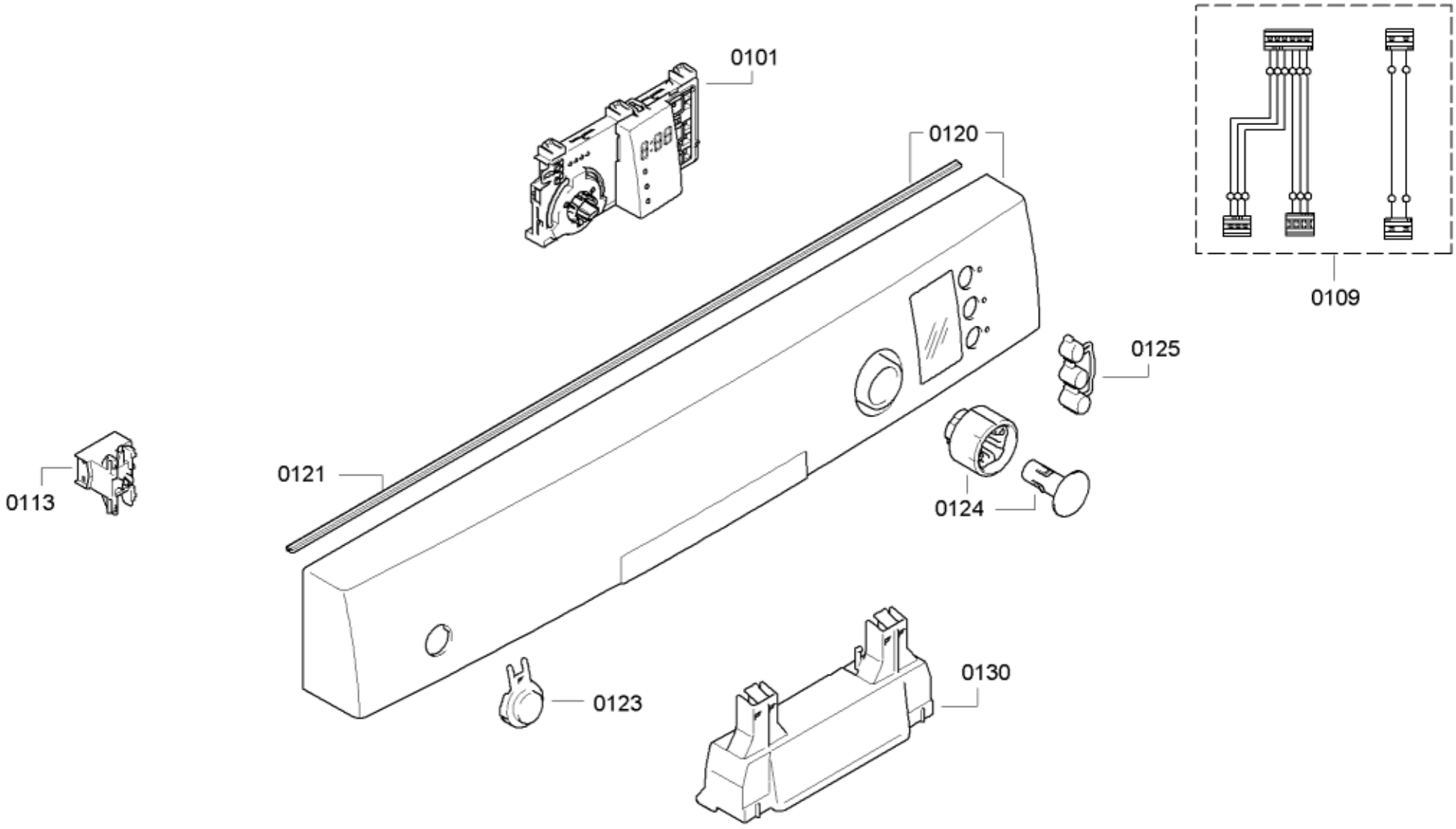
0101
0120
0109
0125
0113
0121
0124
0123
0130

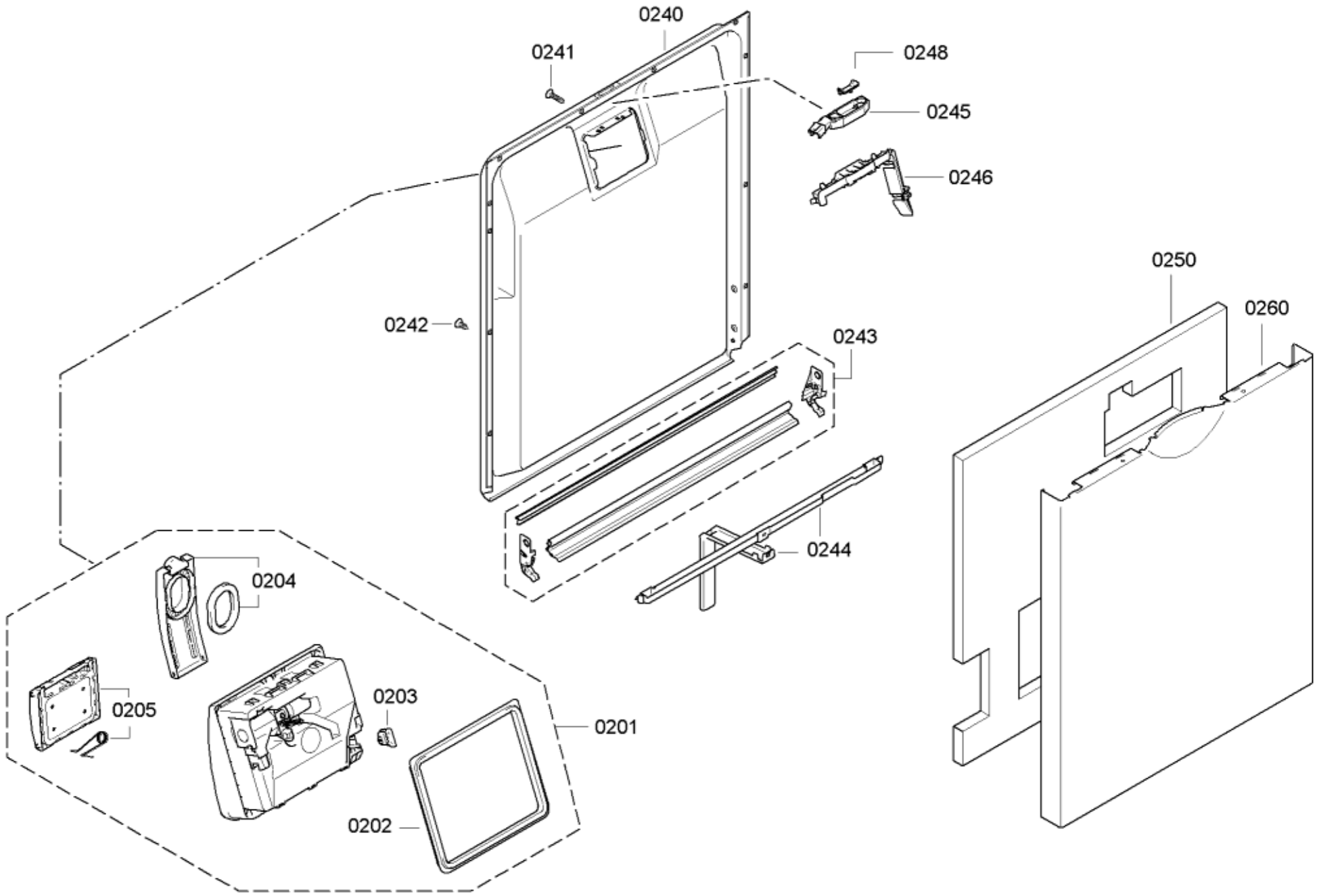
0240
0241
0248
0245
0246
0250
0260
0242
0243
0244
0204
0205
0203
0201
0202

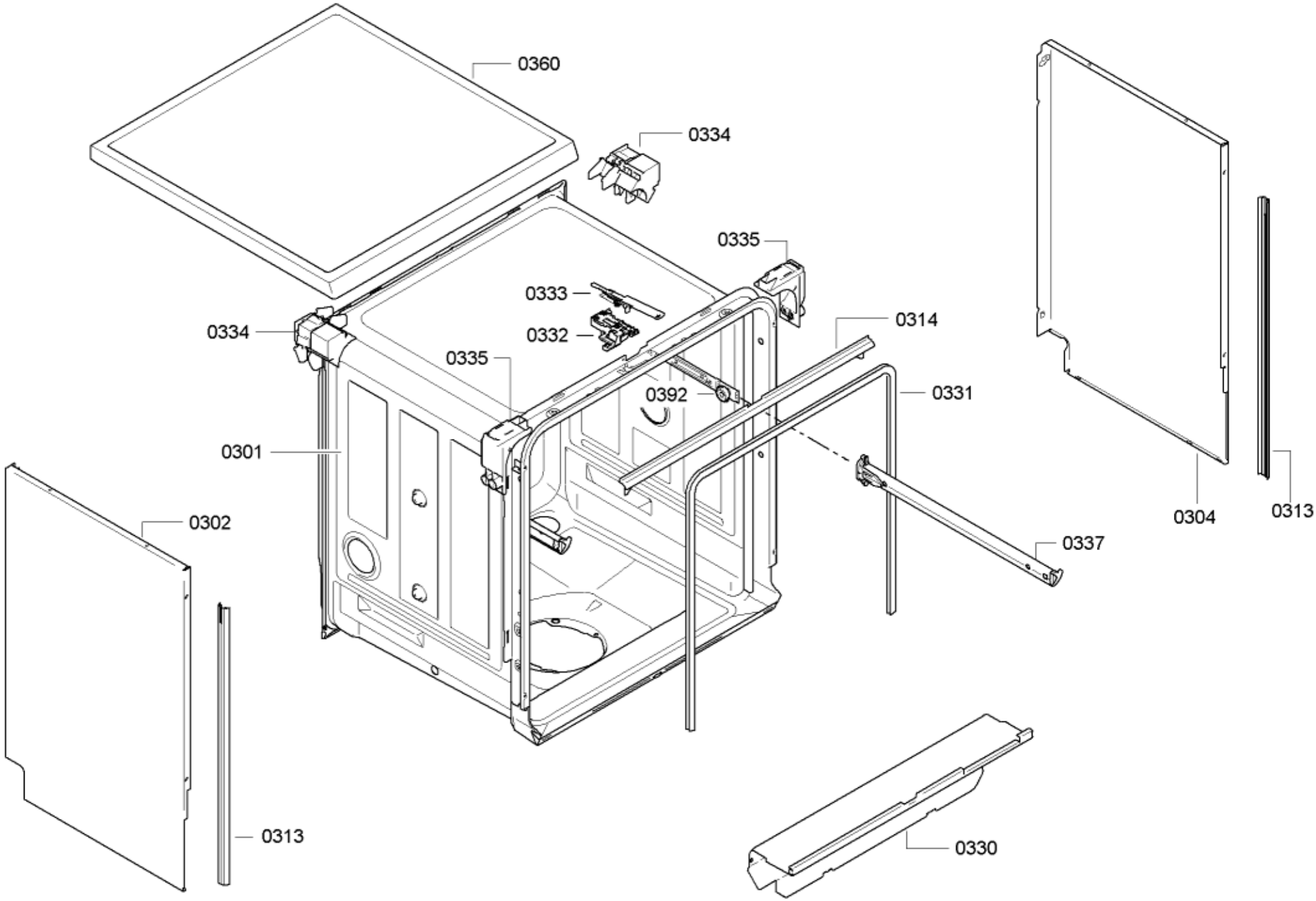

58300000160320 aet 000 a 3/6

Copyright © 2015 by Bosch

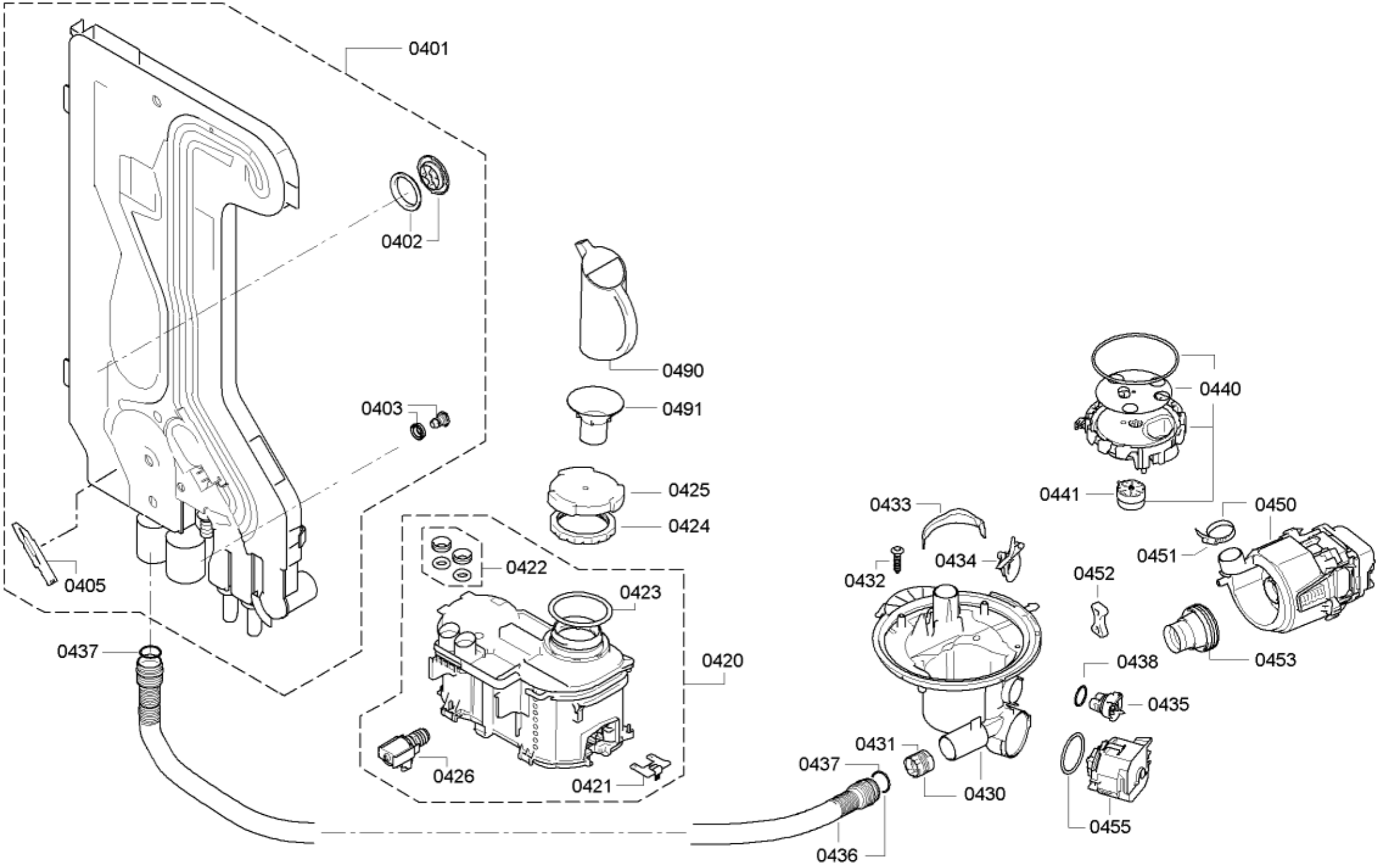
0401
0402
0403
0405
0437
0490
0491
0425
0424
0422
0423
0420
0426
0421
0433
0432
0434
0431
0437
0430
0436
0440
0441
0450
0451
0452
0453
0438
0435
0455

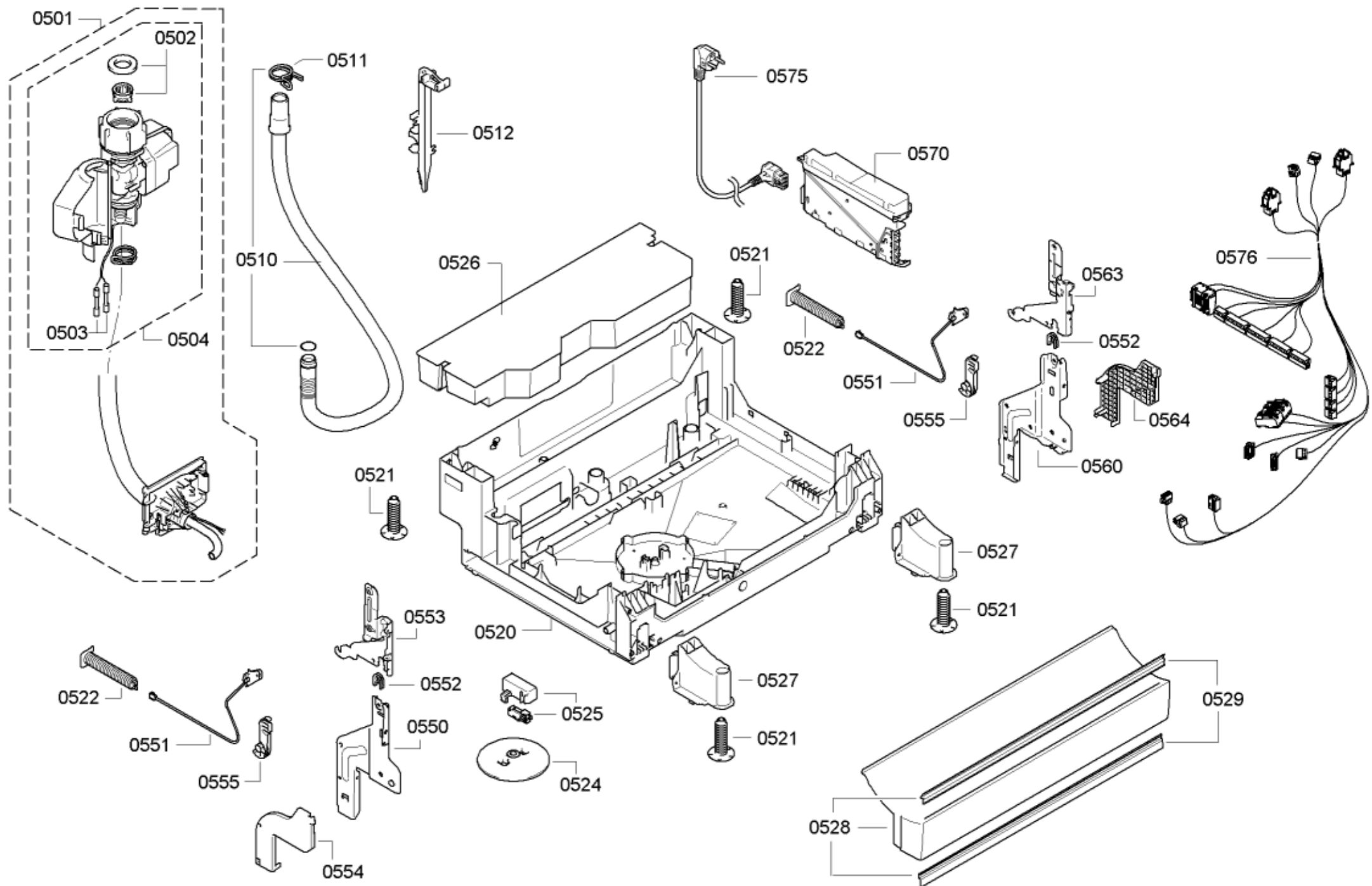
0501
0502
0511
0512
0575
0570
0510
0526
0521
0563
0576
0522
0552
0551
0555
0564
0560
0503
0504
0521
0527
0521
0553
0520
0522
0552
0527
0525
0529
0551
0550
0521
0555
0524
0528
0554

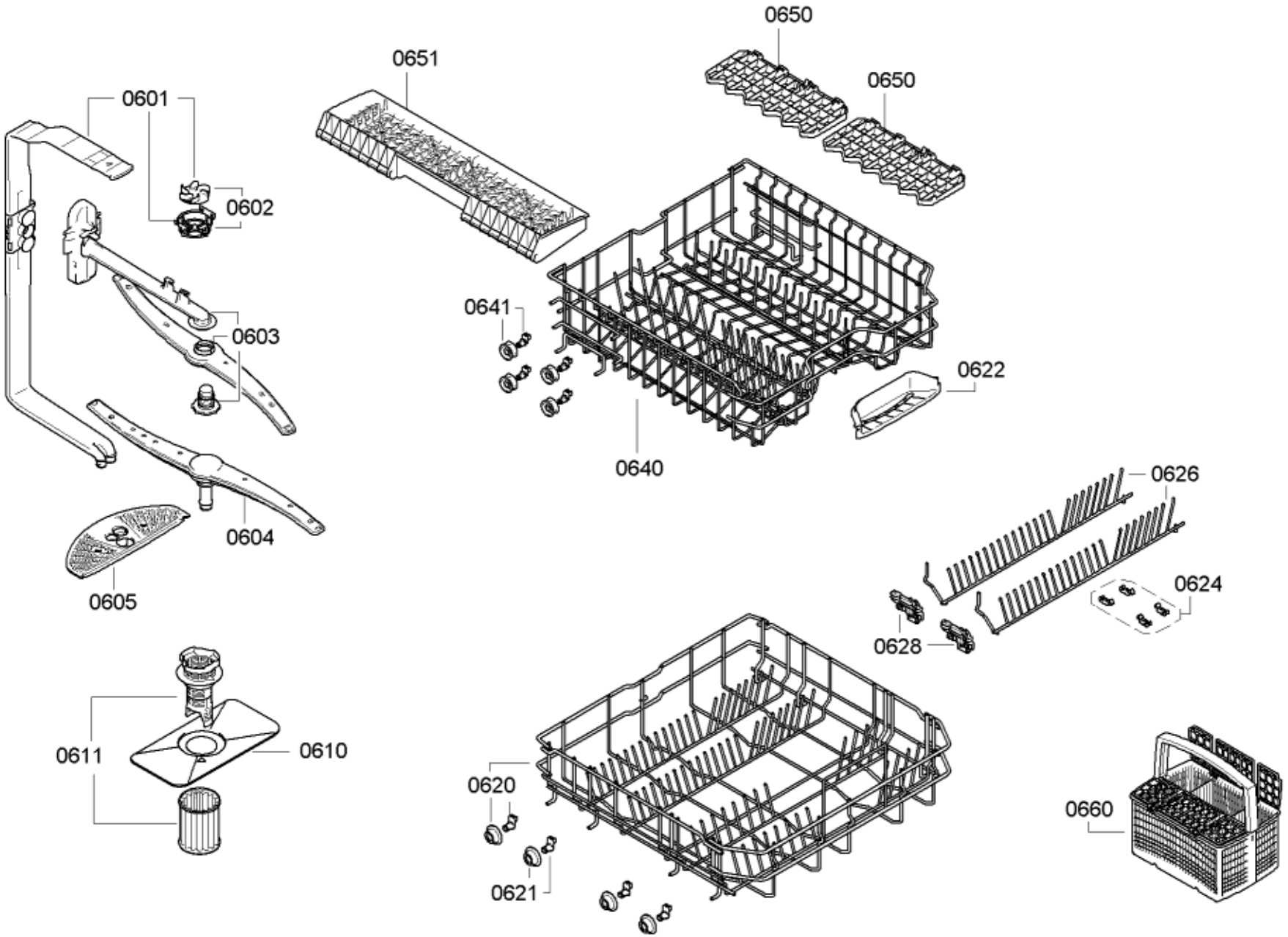
0650
0651
0650
0601
0602
0641
0603
0622
0640
0626
0604
0624
0605
0628
0611
0610
0620
0660
0621