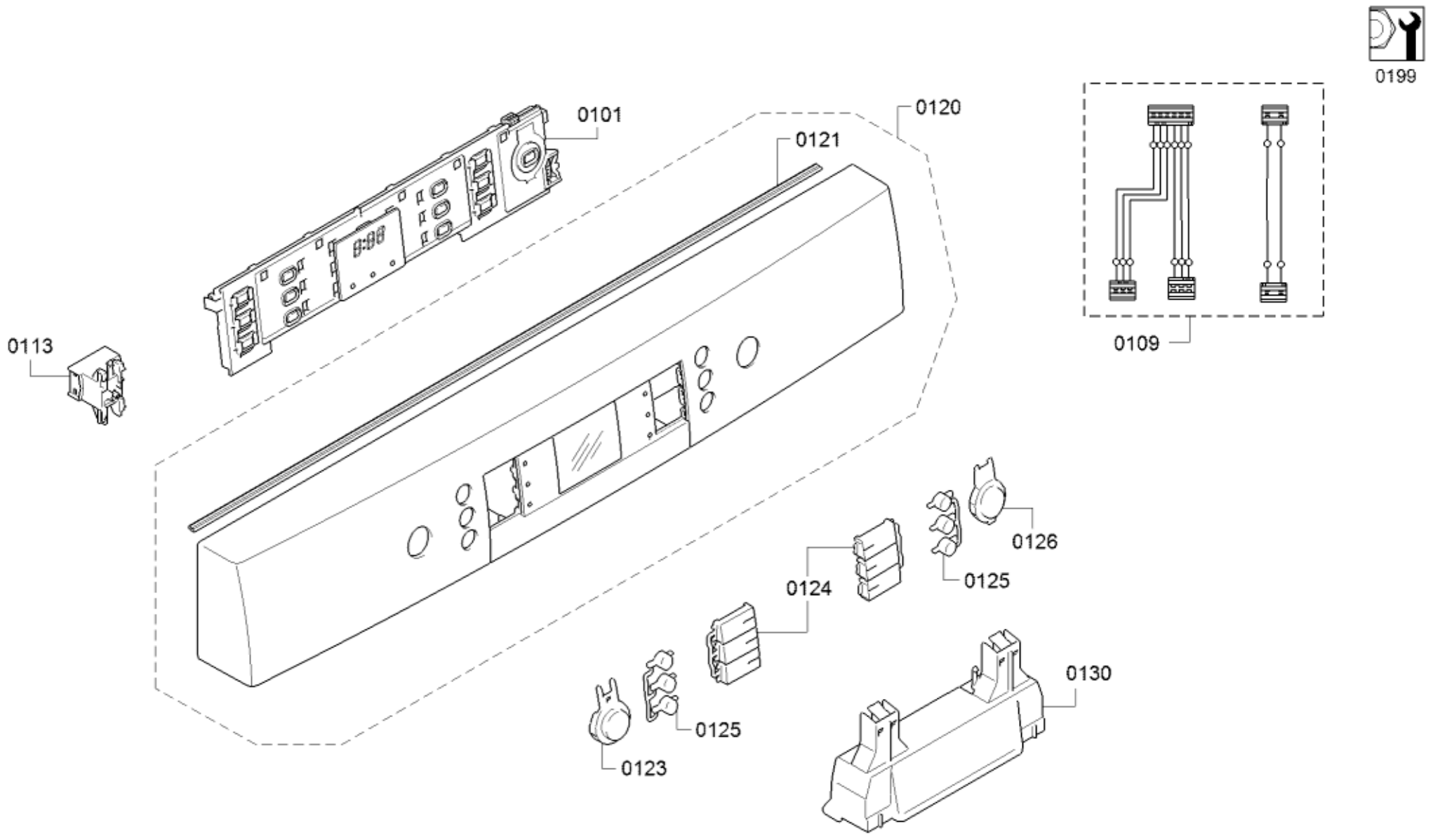
0199
0101
0120
0121
0109
0113
0126
0125
0124
0130
0125
0123

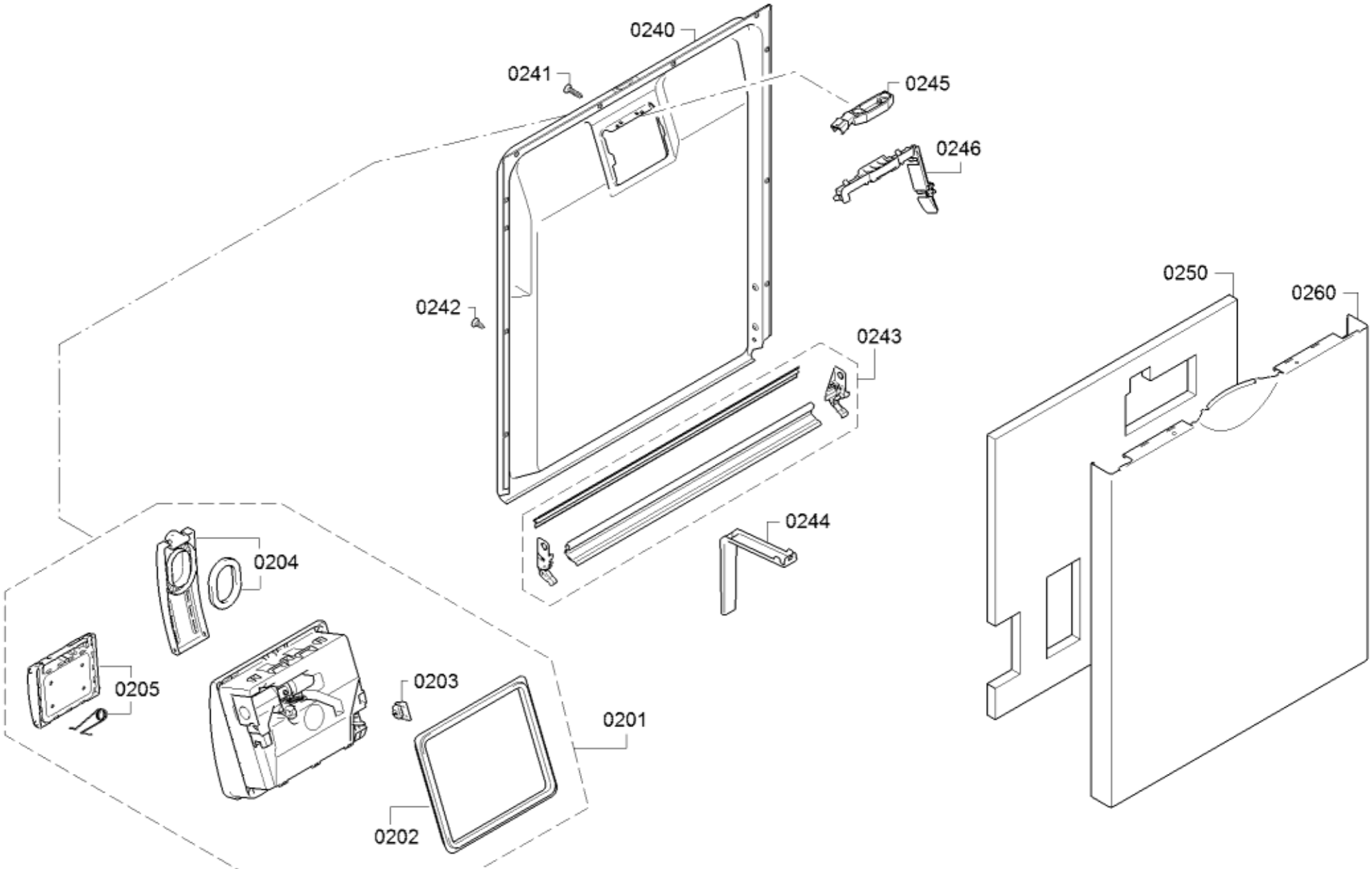
0240
0241
0245
0246
0242
0243
0244
0250
0260
0204
0205
0203
0201
0202

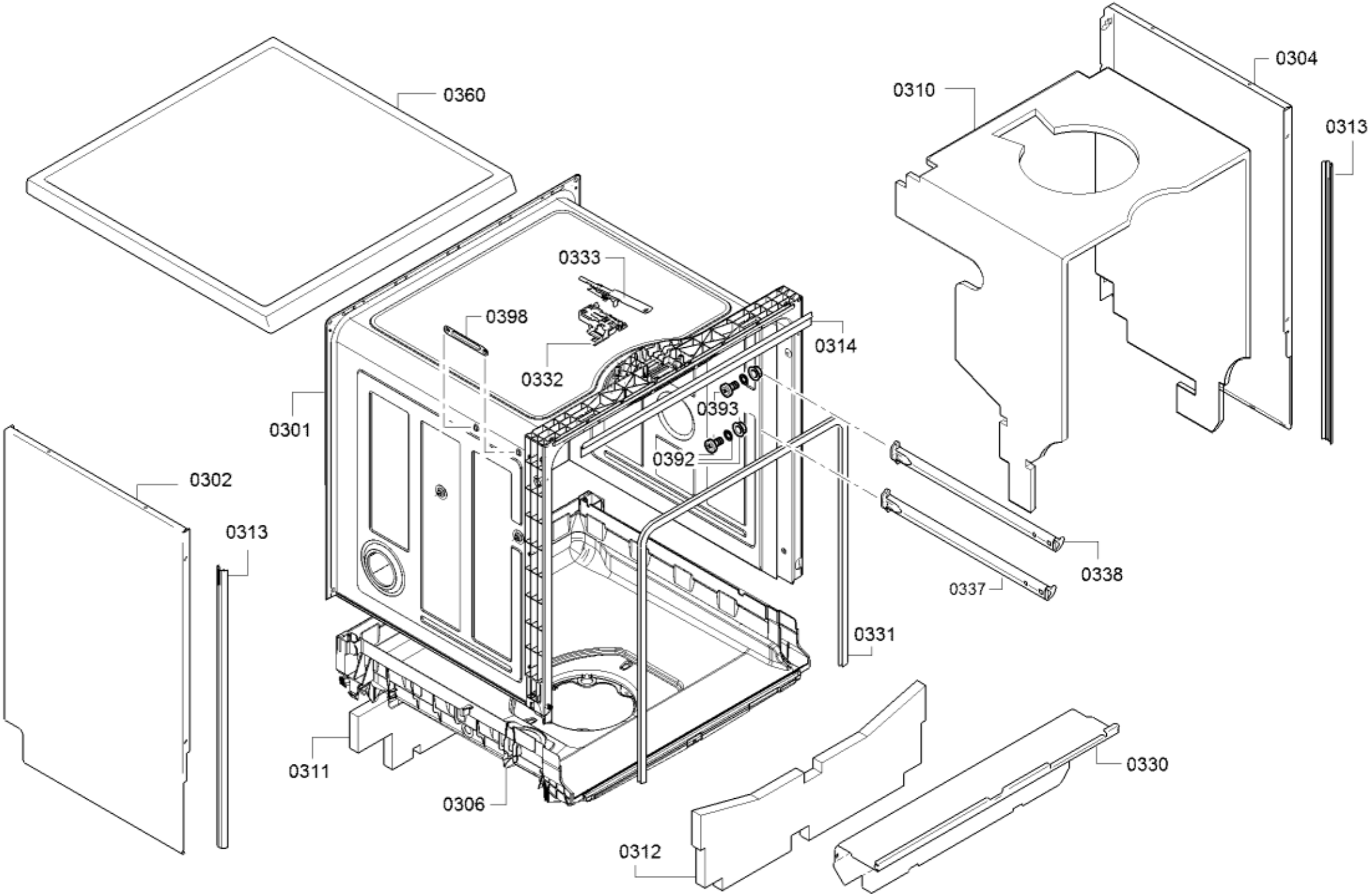
0360
0310
0304
0313
0333
0398
0314
0332
0393
0301
0392
0302
0313
0338
0337
0331
0311
0330
0306
0312

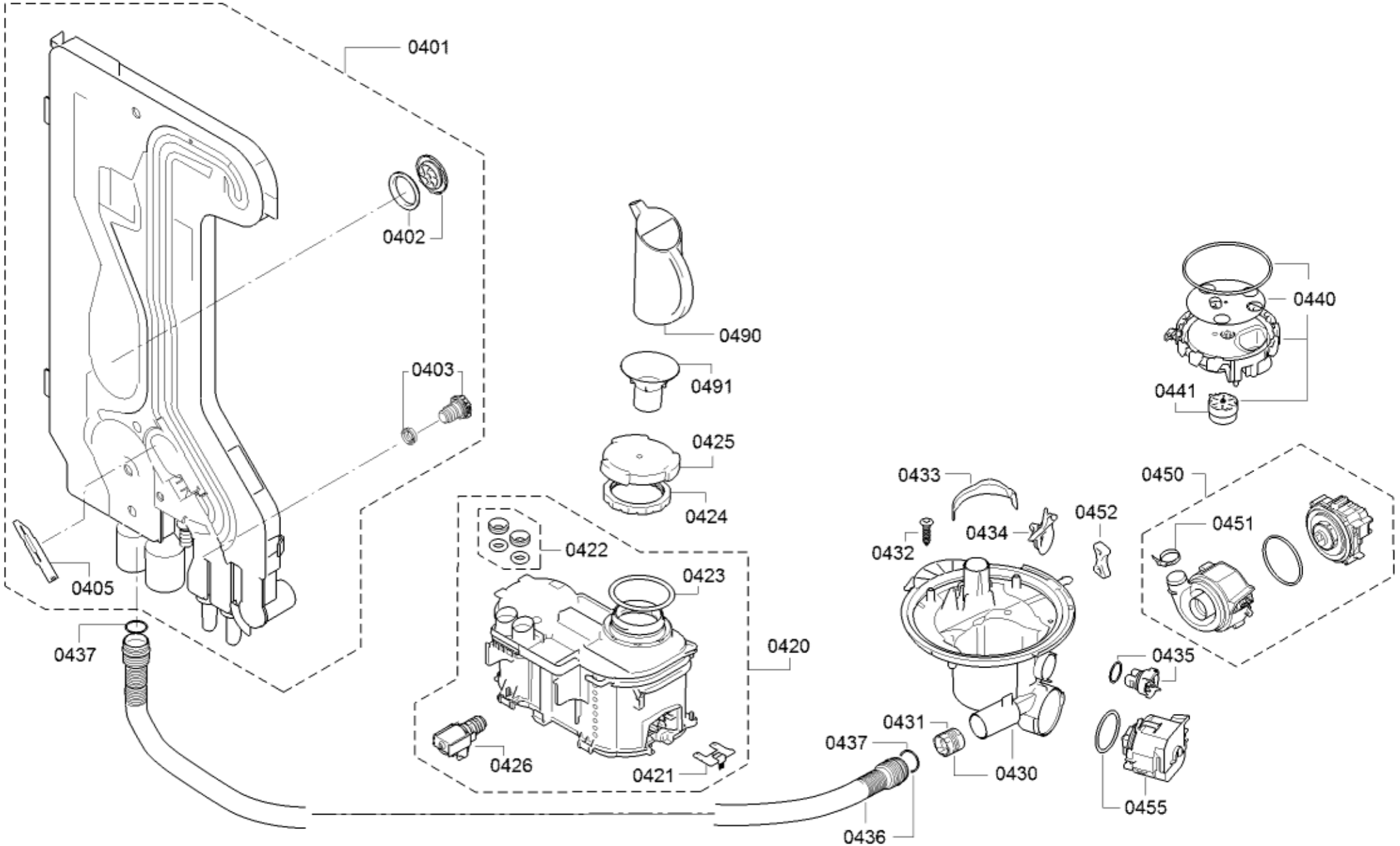
0401
0402
0403
0405
0437
0490
0491
0425
0424
0422
0423
0420
0426
0421
0433
0432
0434
0452
0450
0451
0440
0441
0435
0431
0437
0430
0455
0436

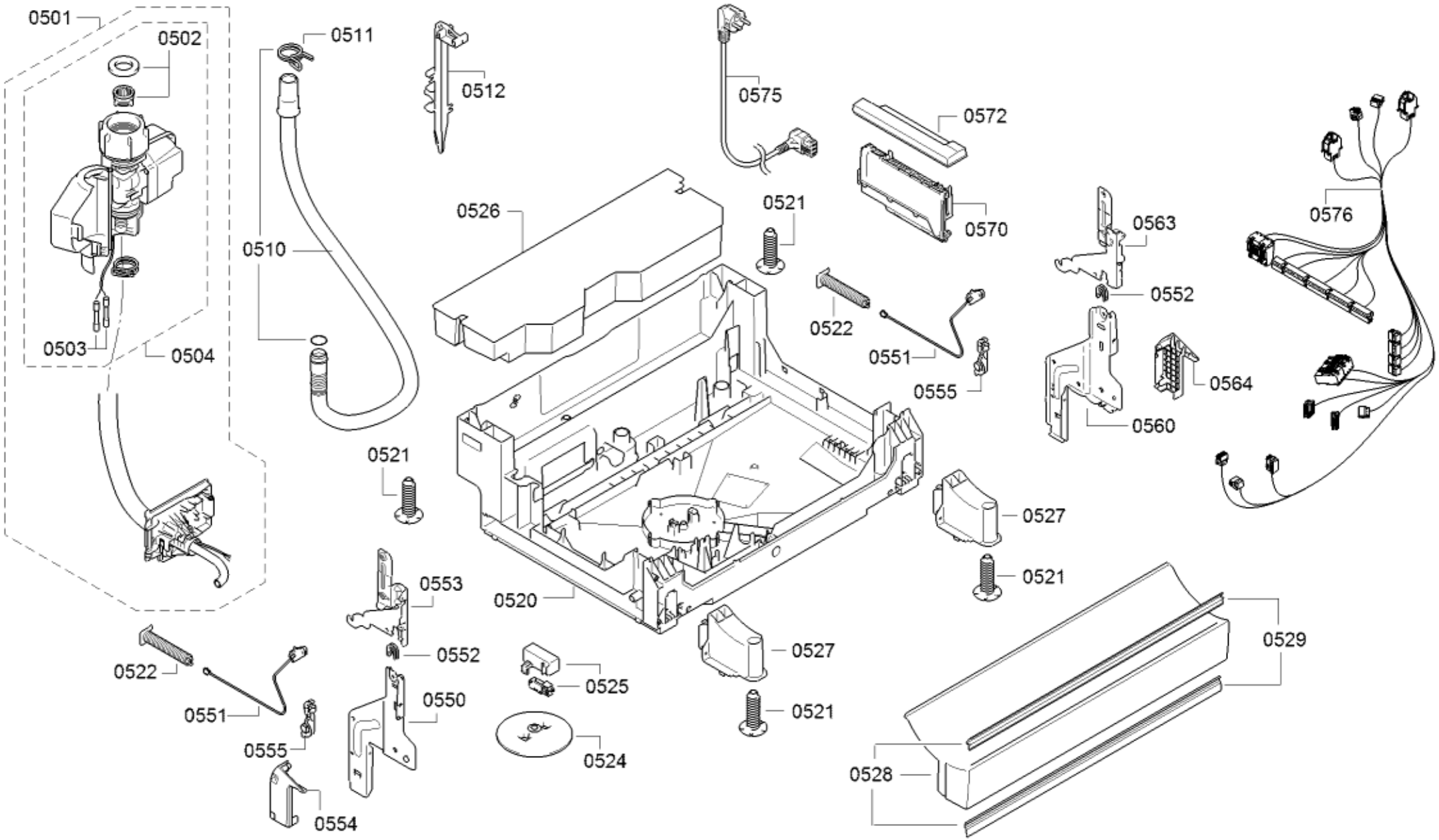
0501
0502
0503
0504
0511
0510
0512
0575
0572
0570
0526
0521
0563
0576
0552
0522
0551
0555
0564
0560
0521
0527
0521
0553
0520
0552
0527
0529
0522
0525
0551
0550
0521
0555
0524
0528
0554

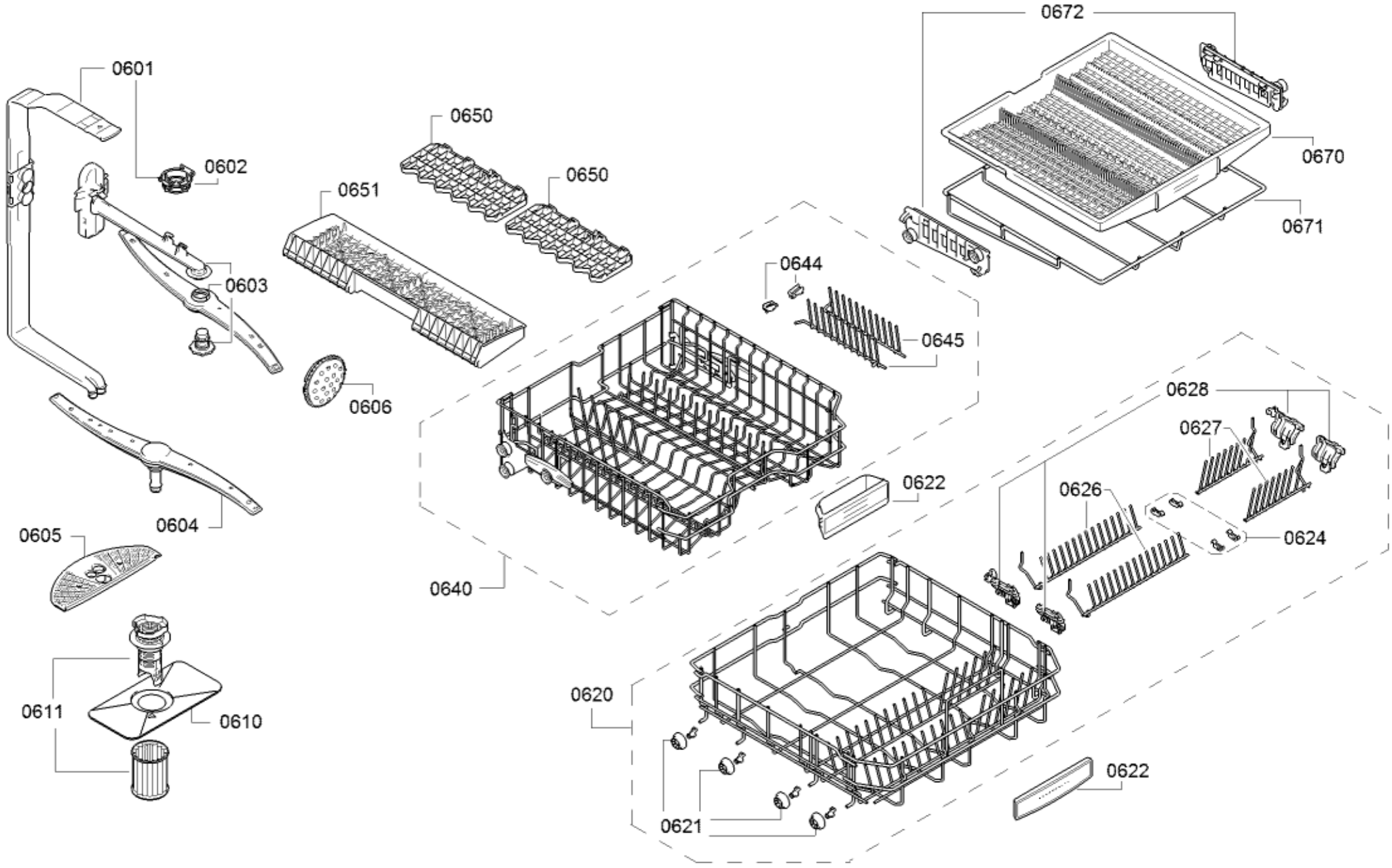
0672
0601
0650
0670
0602
0650
0651
0671
0603
0644
0645
0606
0628
0627
0622
0626
0624
0604
0605
0640
0611
0610
0620
0622
0621