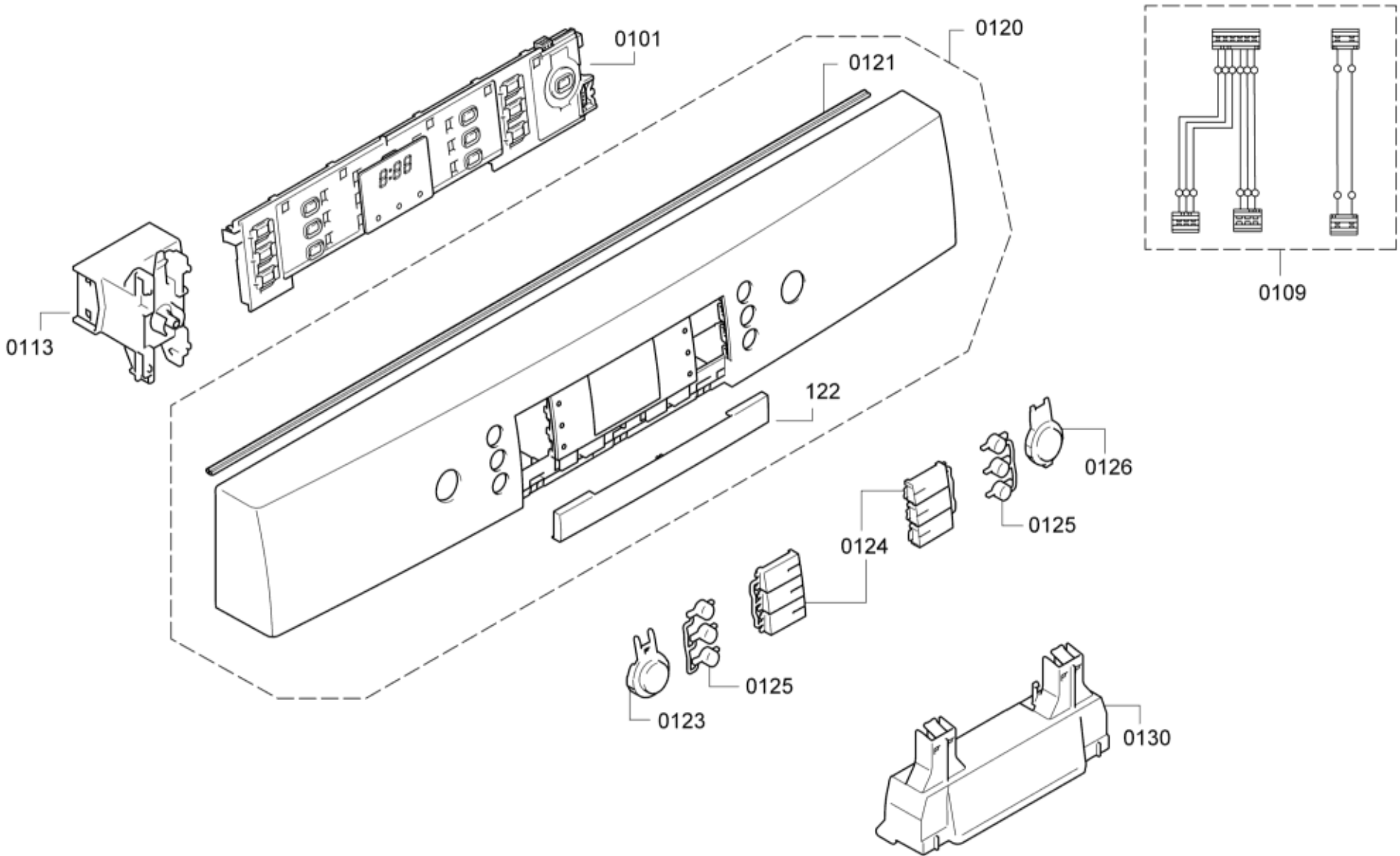
0101
0120
0121
0109
0113
122
0126
0125
0124
0125
0123
0130

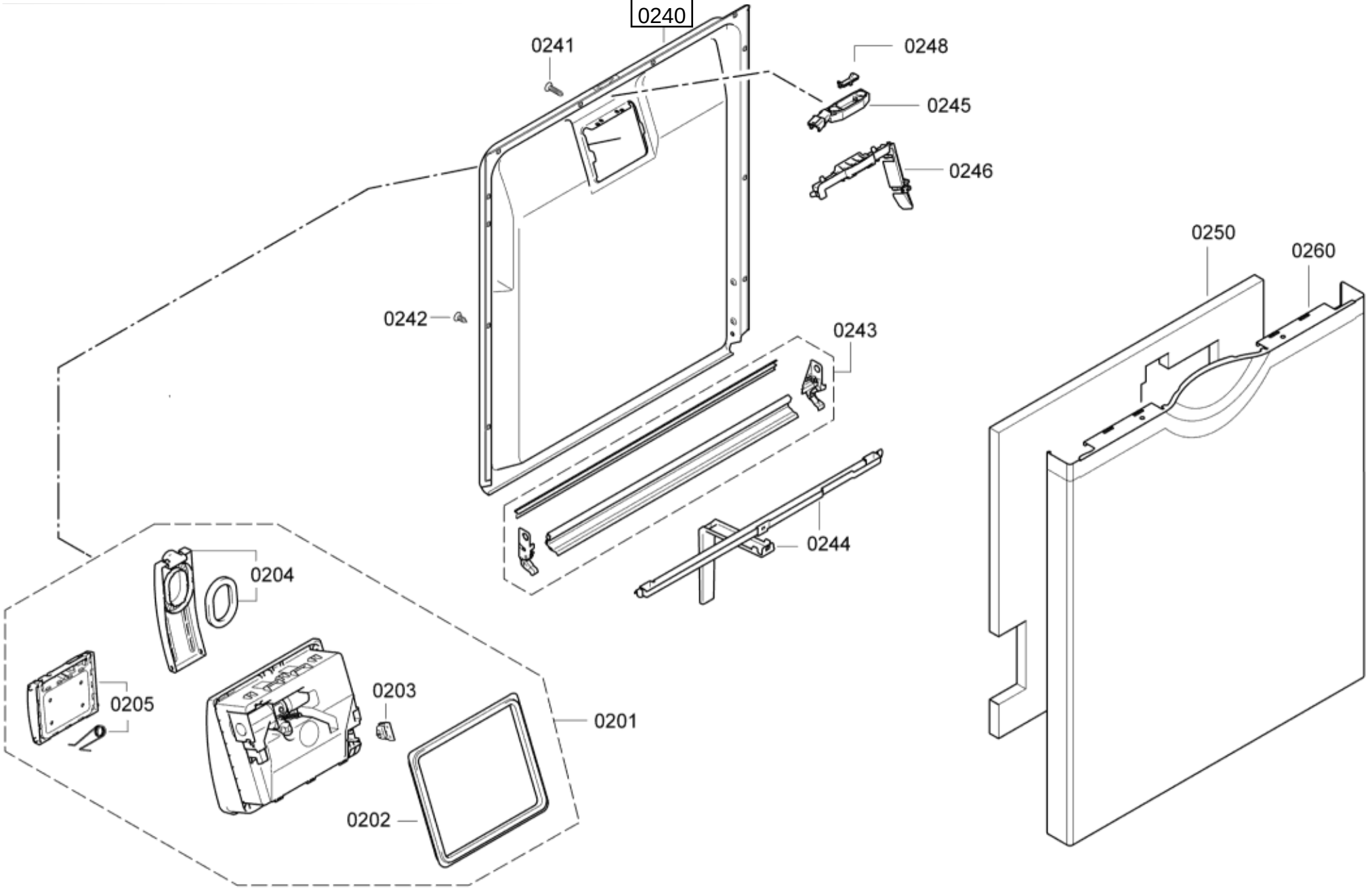
0240
0241
0248
0245
0246
0250
0260
0242
0243
0244
0204
0205
0203
0201
0202

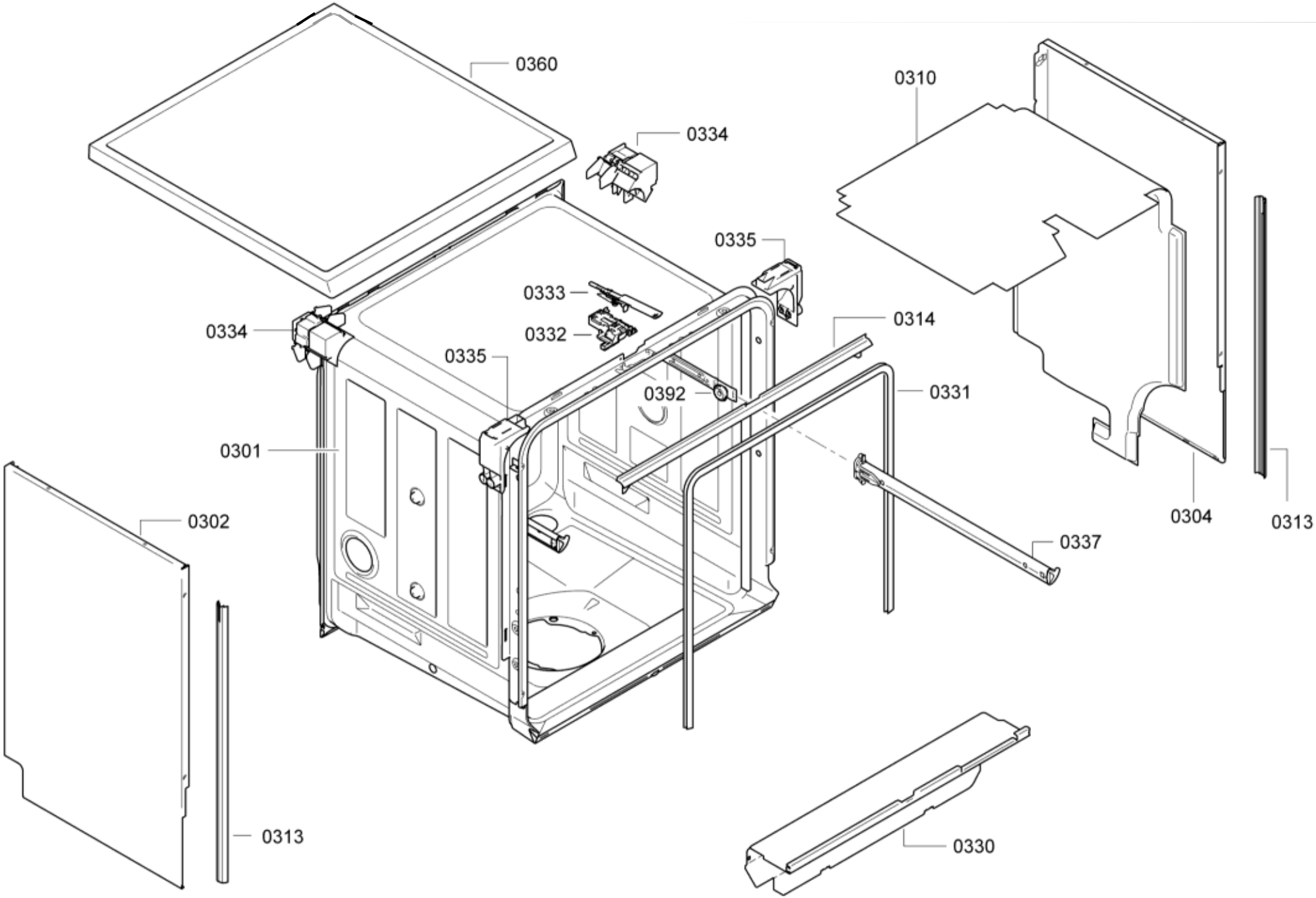
0360
0334
0310
0335
0333
0332
0334
0314
0335
0392
0331
0301
0302
0304
0313
0337
0313
0330

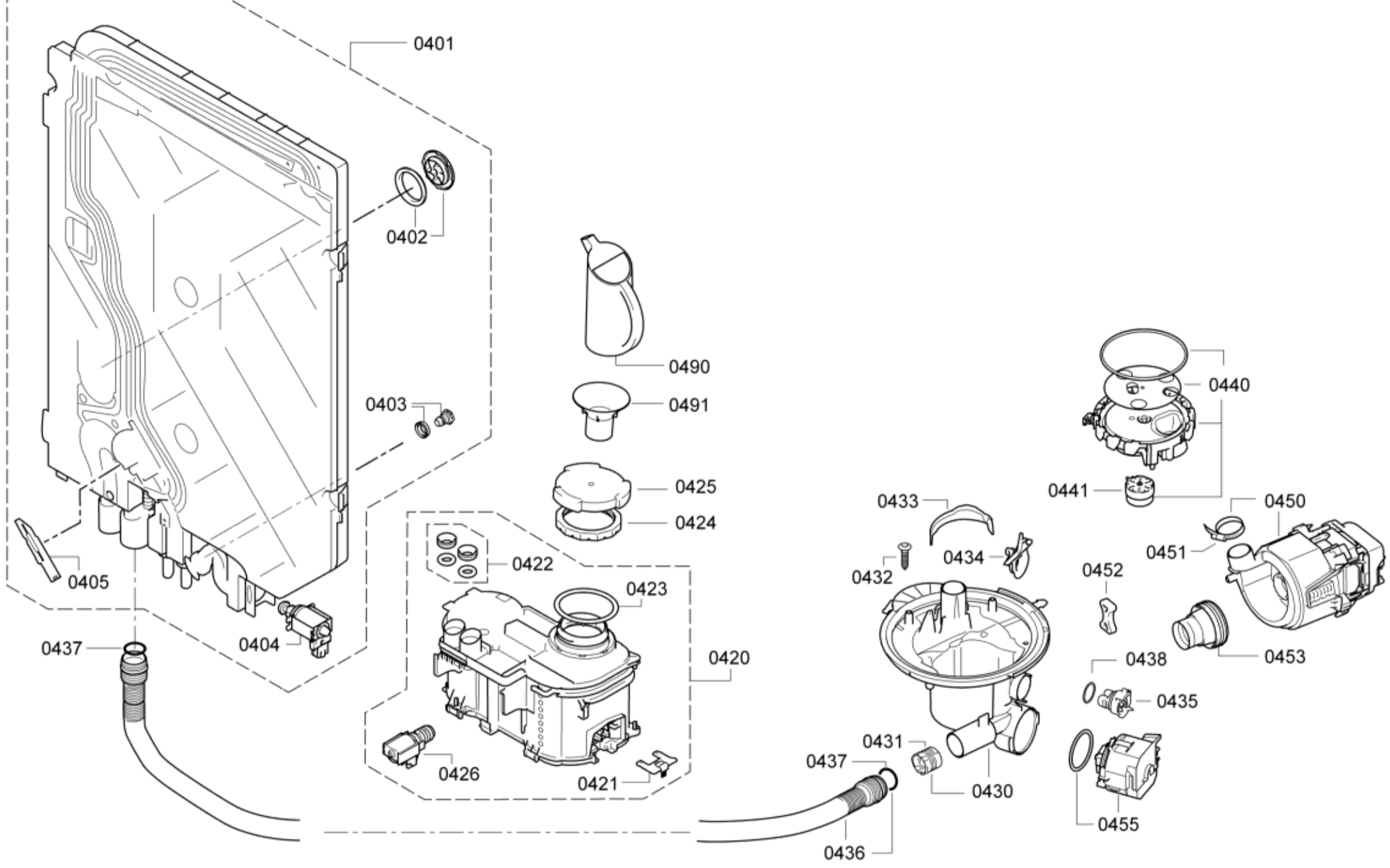
0401
0402
0403
0490
0491
0425
0424
0422
0423
0420
0426
0421
0405
0404
0437
0440
0441
0433
0432
0434
0450
0451
0452
0453
0438
0435
0431
0437
0430
0455
0436

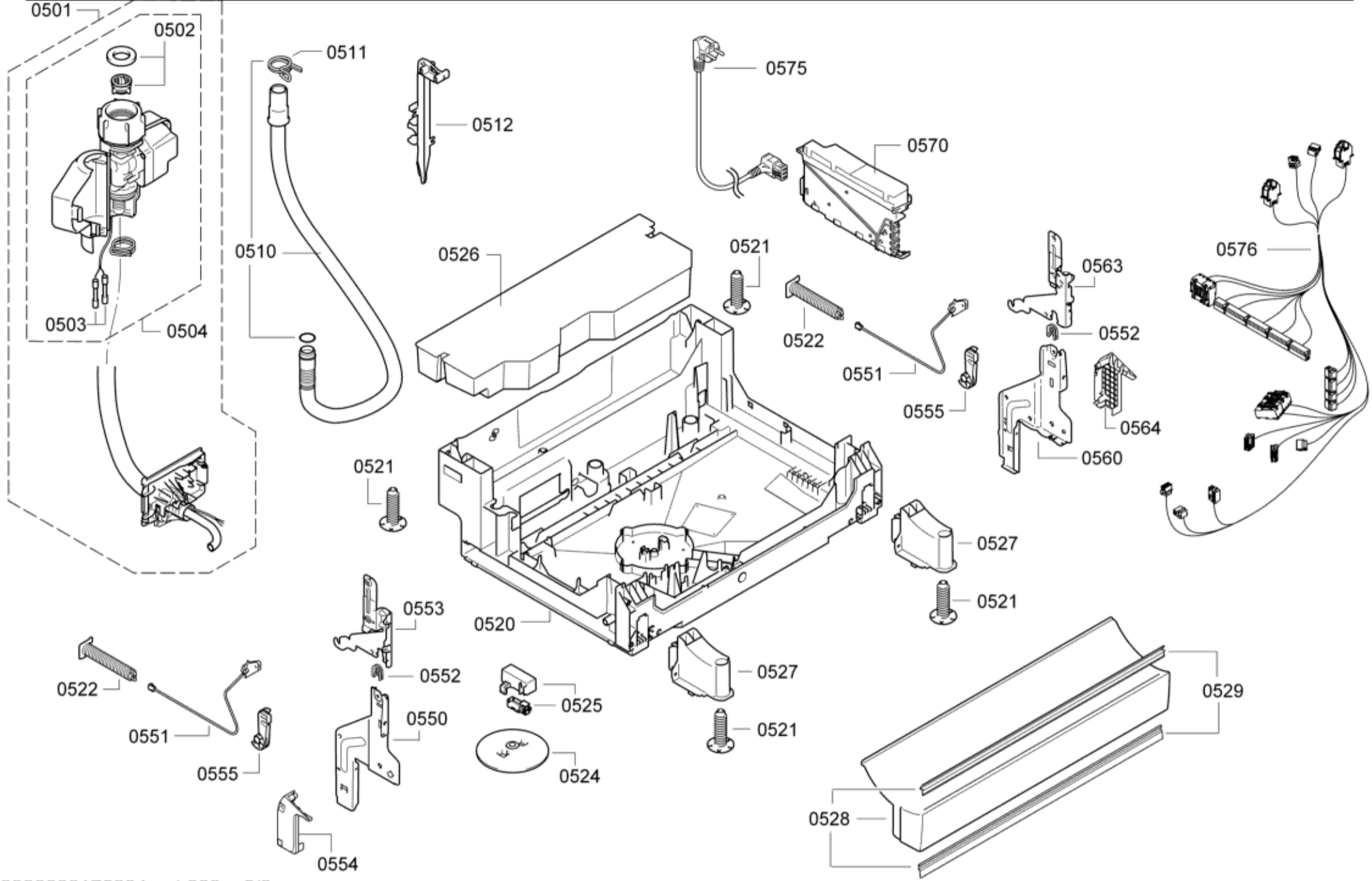
0501
0502
0511
0512
0575
0570
0510
0526
0521
0563
0576
0503
0504
0522
0552
0551
0555
0564
0560
0521
0527
0521
0553
0520
0552
0527
0522
0525
0529
0550
0521
0551
0524
0555
0528
0554

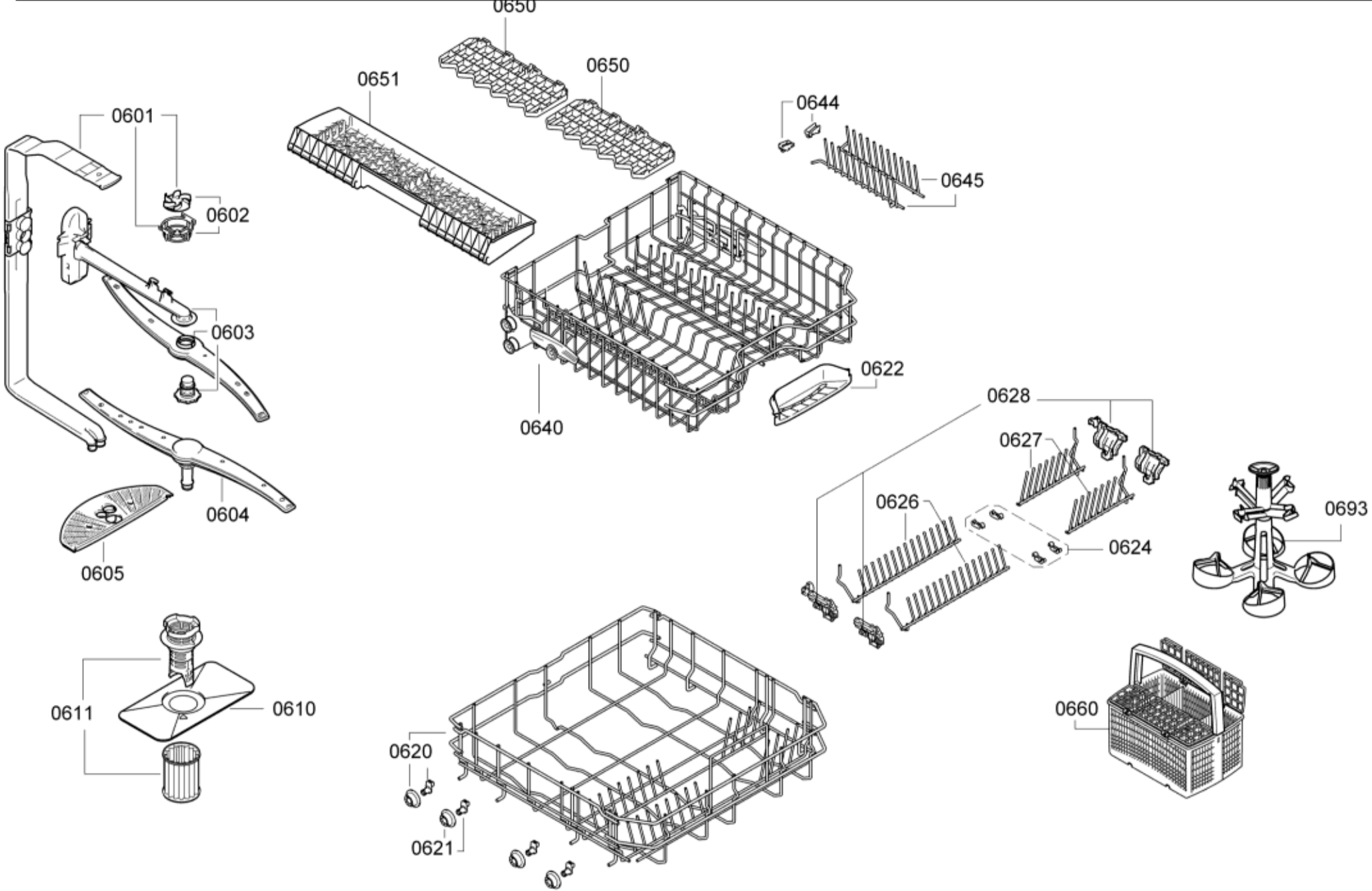
0650
0650
0651
0644
0601
0645
0602
0603
0622
0640
0628
0627
0626
0693
0624
0604
0605
0611
0610
0660
0620
0621