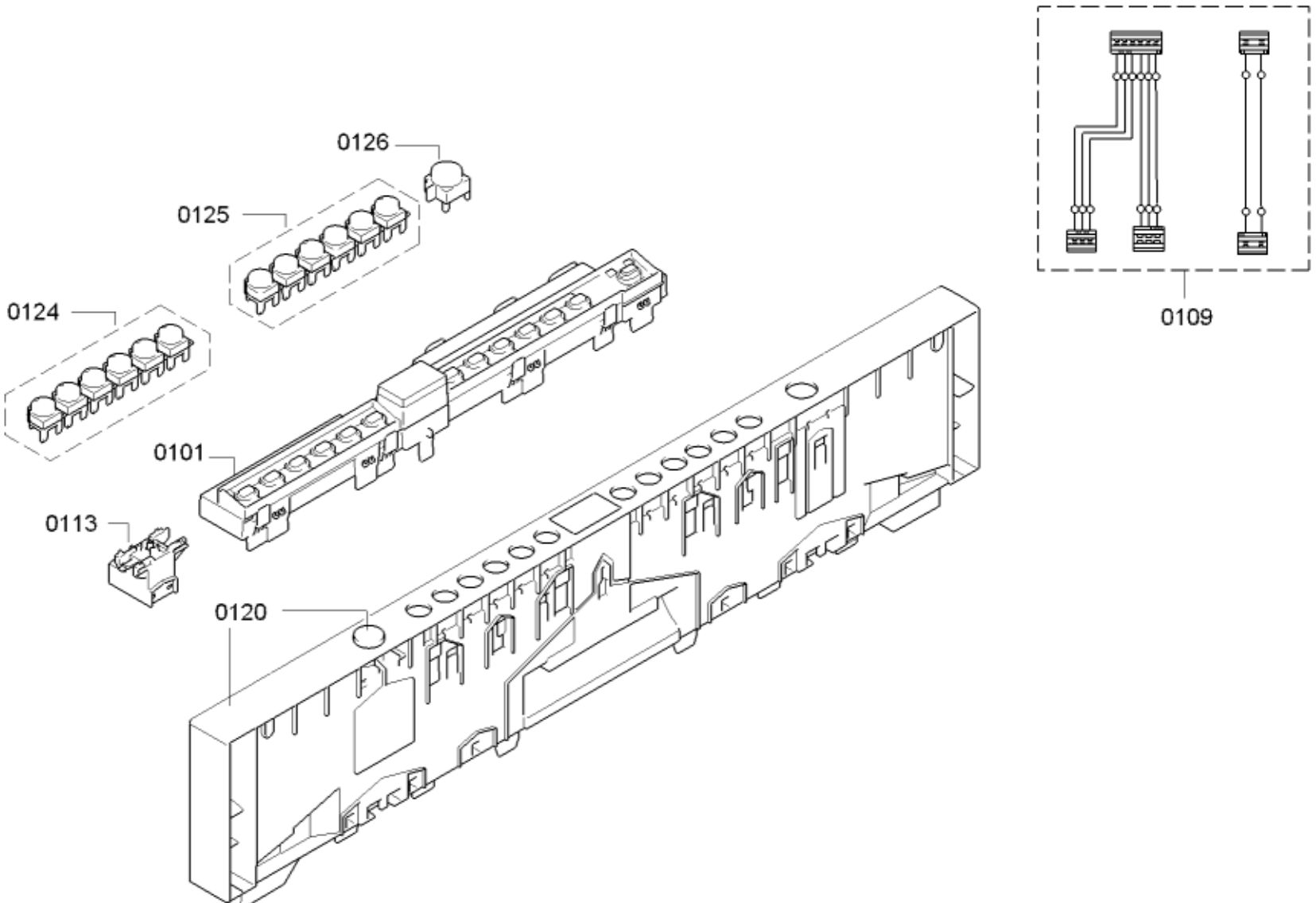
0126
0125
0124
0101
0113
0120
0109

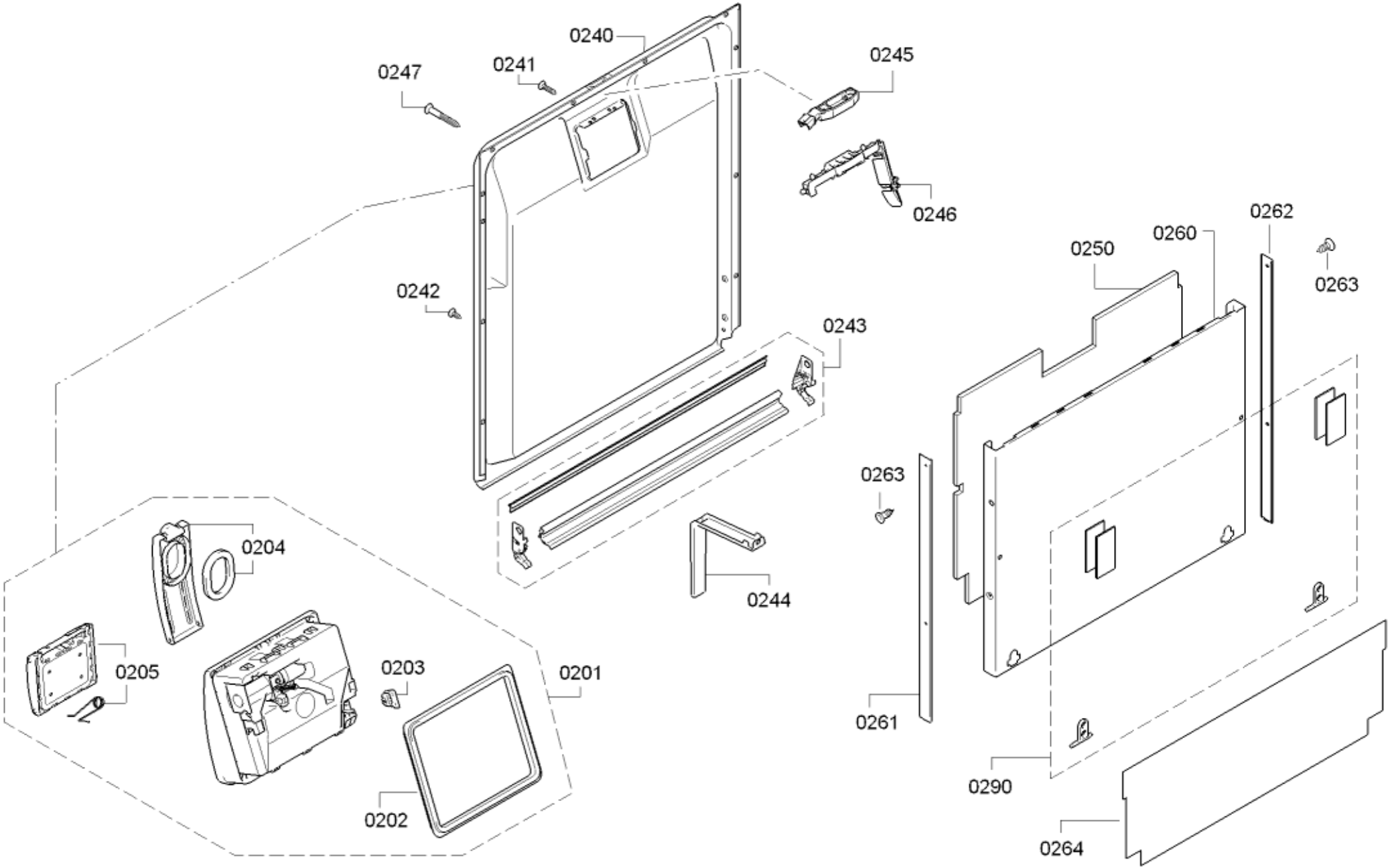
0240
0247
0241
0245
0246
0242
0243
0244
0262
0260
0250
0263
0263
0204
0205
0203
0201
0202
0261
0290
0264

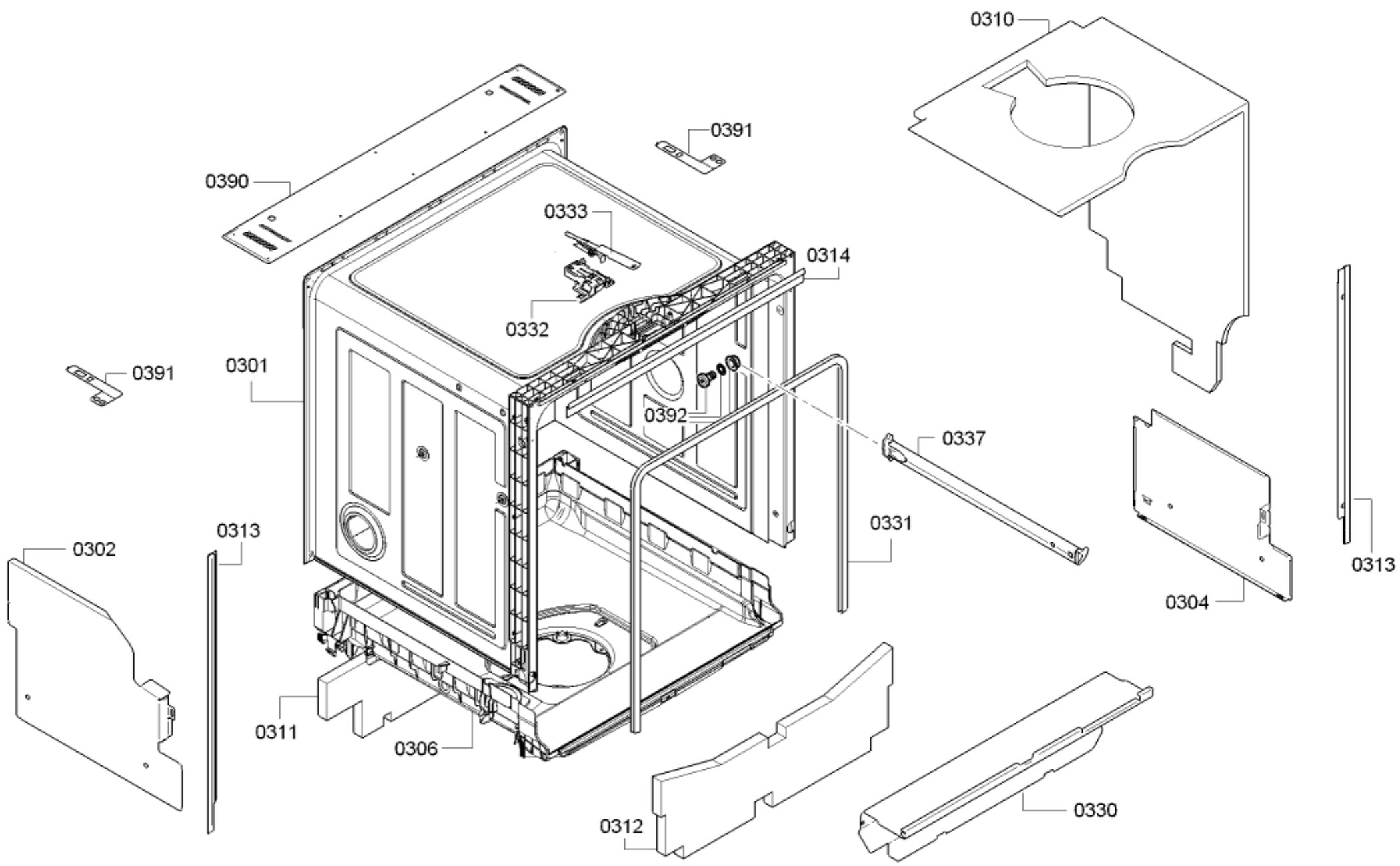
0310
0391
0390
0333
0314
0332
0391
0301
0392
0337
0313
0331
0302
0304
0313
0311
0306
0312
0330

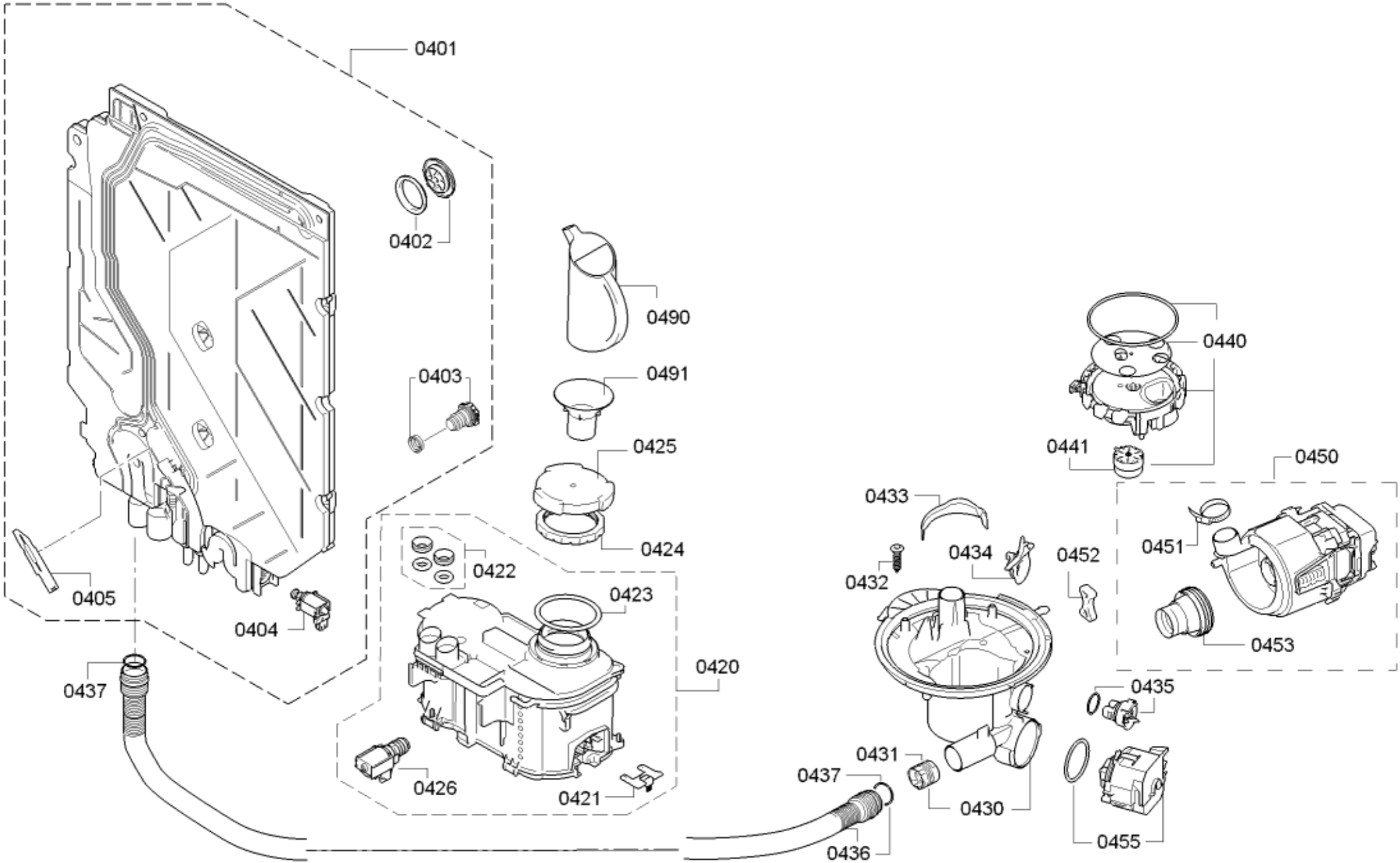
0401
0402
0490
0403
0491
0425
0424
0422
0423
0420
0405
0404
0437
0426
0421
0440
0441
0450
0433
0434
0452
0451
0432
0453
0435
0431
0437
0430
0455
0436

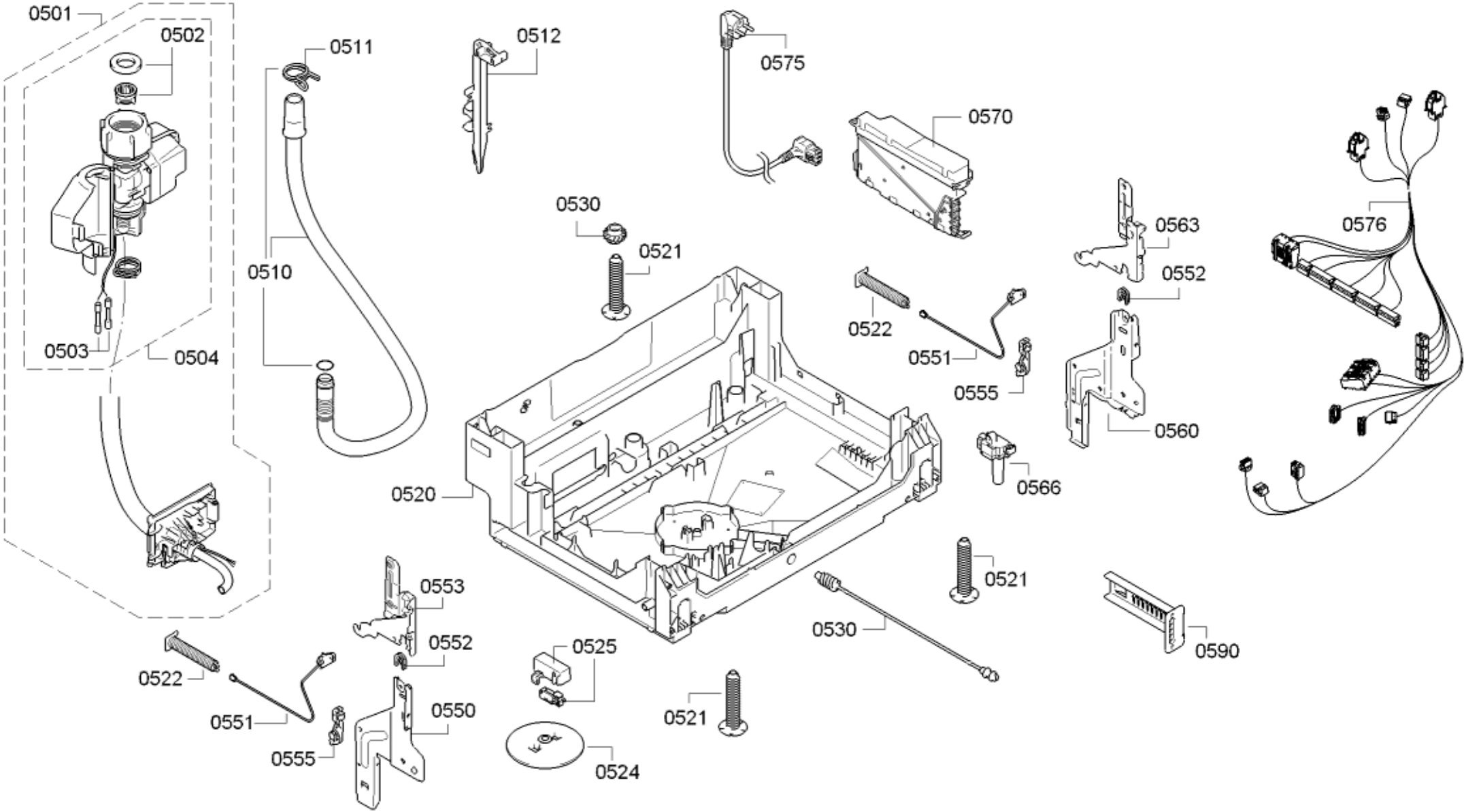
0501
0502
0503
0504
0511
0510
0512
0575
0570
0530
0521
0520
0563
0552
0522
0551
0555
0560
0566
0576
0521
0530
0590
0553
0552
0522
0551
0555
0550
0525
0524
0521

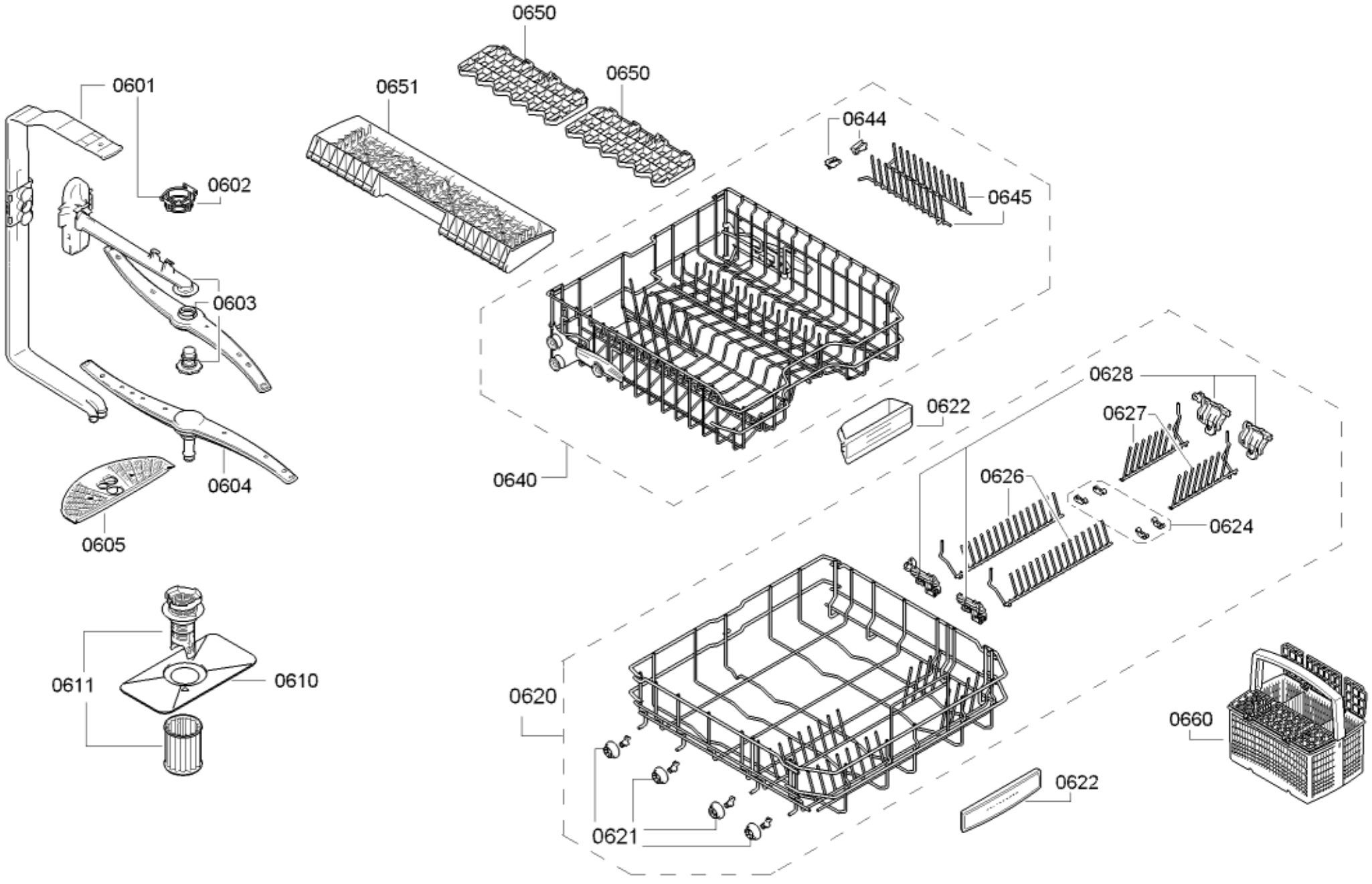
0650
0650
0651
0601
0602
0603
0604
0605
0644
0645
0640
0622
0628
0627
0626
0624
0611
0610
0620
0621
0622
0660