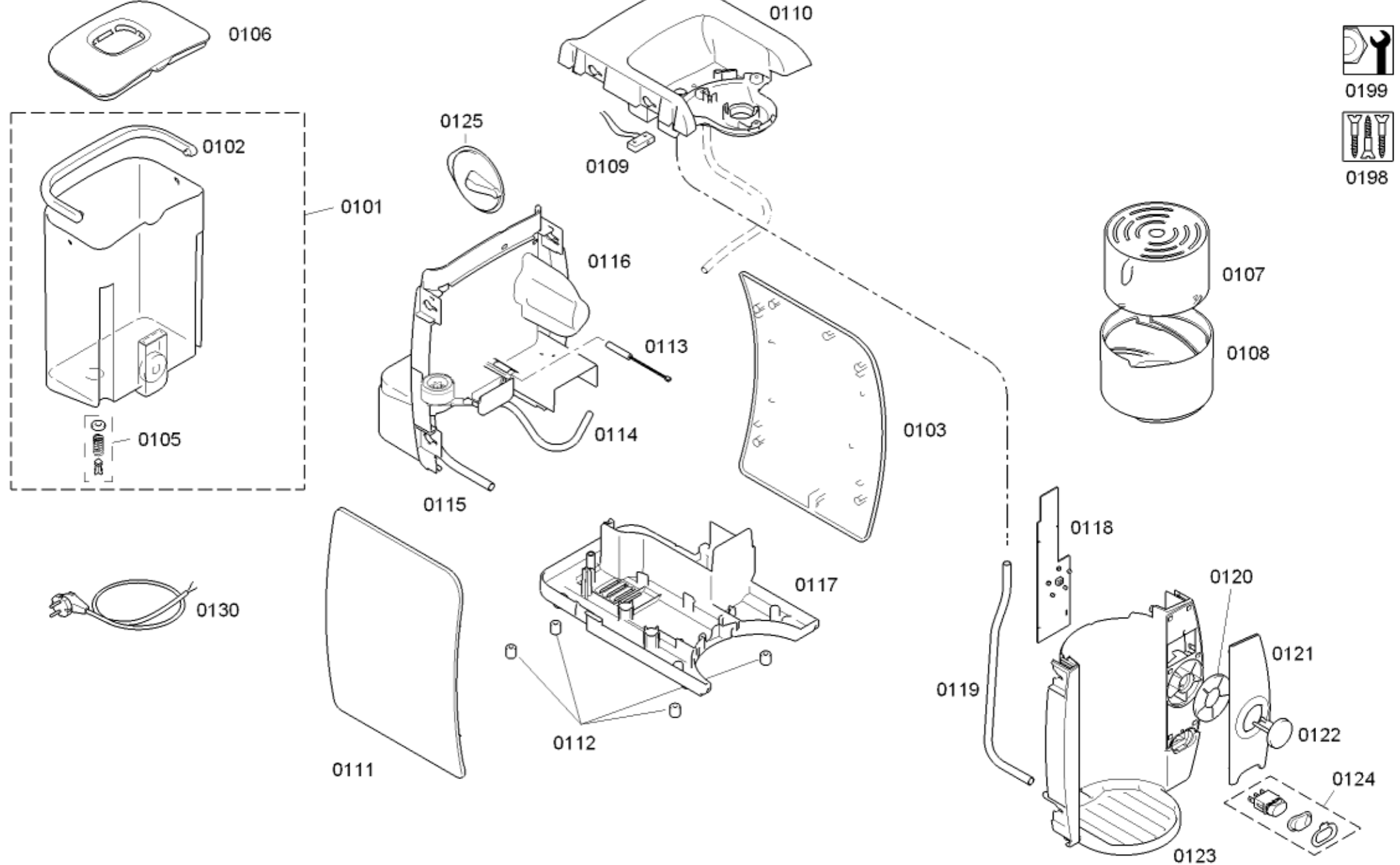
0106
0110
0199
0198
0125
0102
0101
0109
0116
0107
0113
0108
0105
0114
0103
0115
0118
0117
0120
0130
0121
0119
0122
0112
0124
0111
0123

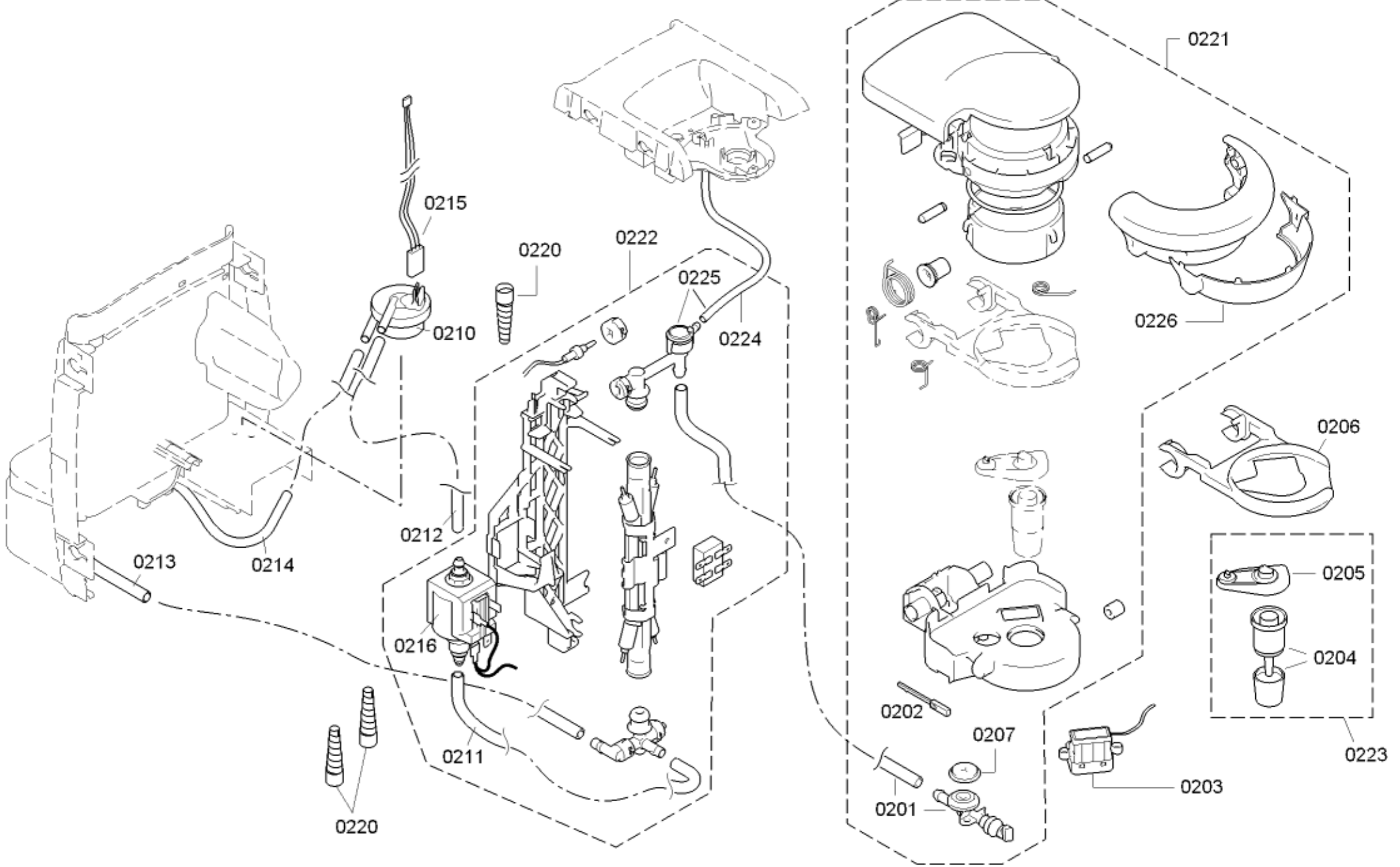
0221
0215
0220
0222
0225
0210
0224
0226
0206
0212
0213
0214
0205
0216
0204
0202
0207
0211
0223
0203
0201
0220