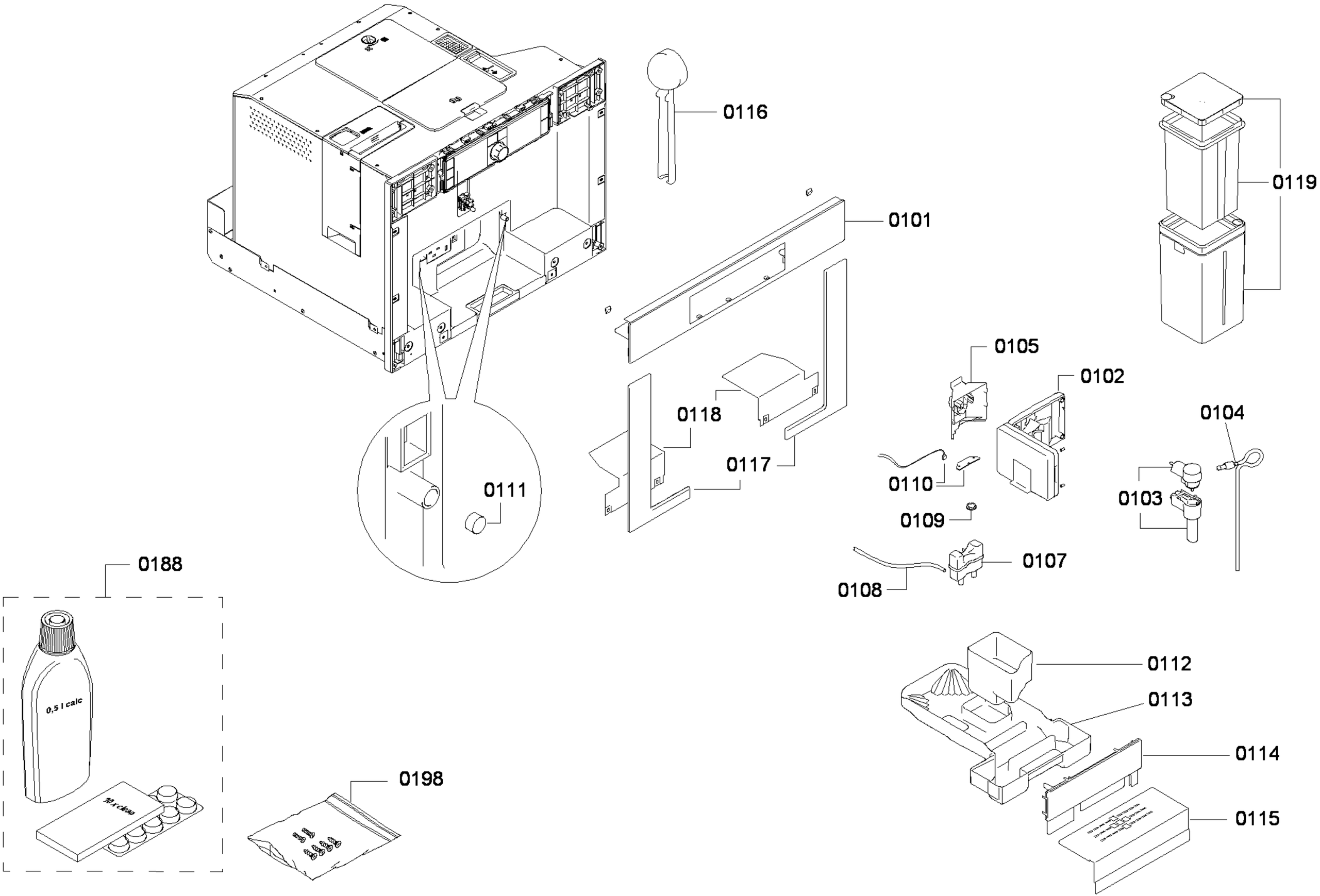
0116
0119
0101
0105
0102
0104
0118
0117
0111
0110
0103
0109
0107
0108
0188
0,5 l calc
10 x clean
0198
0112
0113
0114
0115

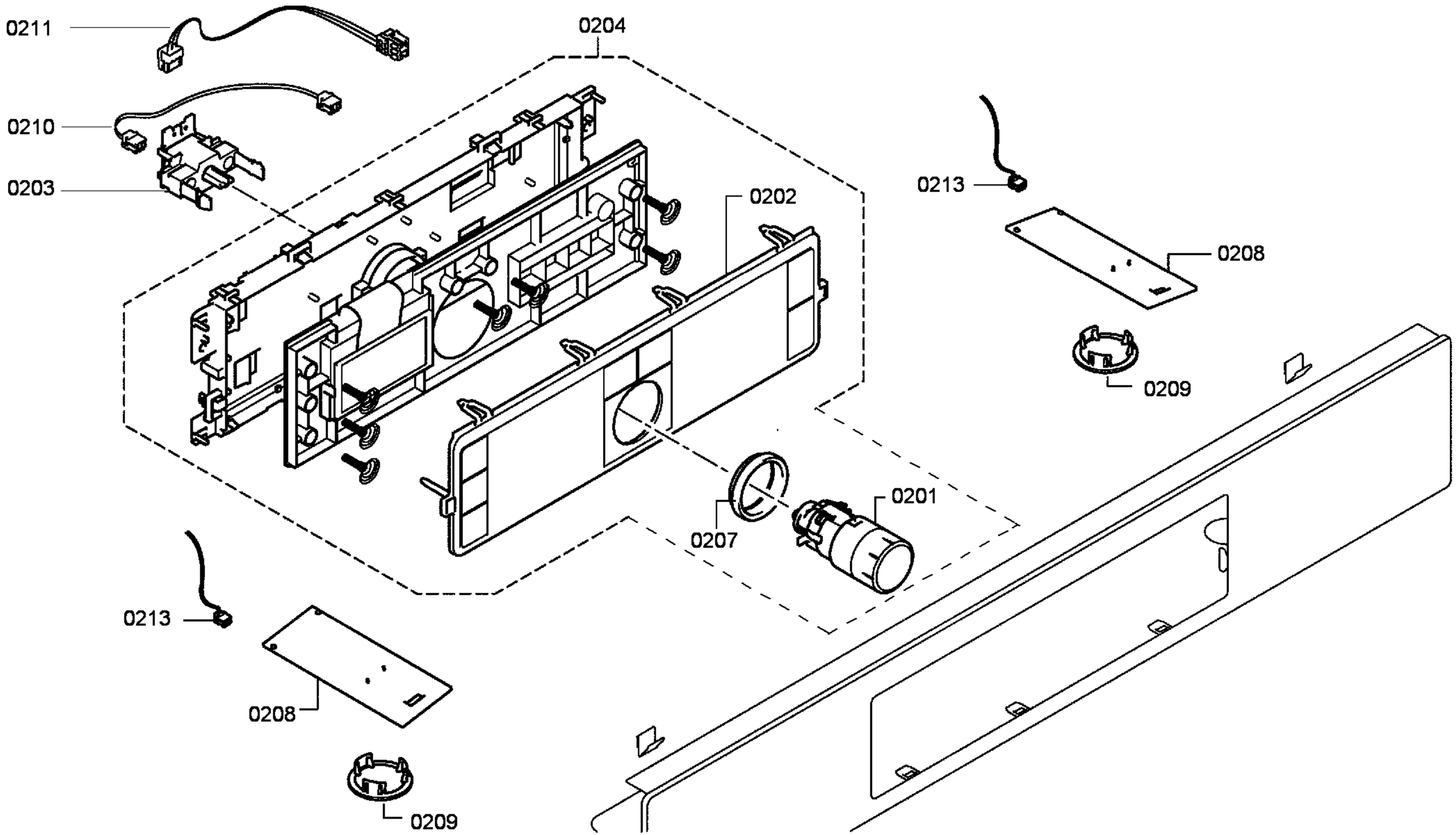
0211
0204
0210
0203
0202
0213
0208
0209
0201
0207
0213
0208
0209

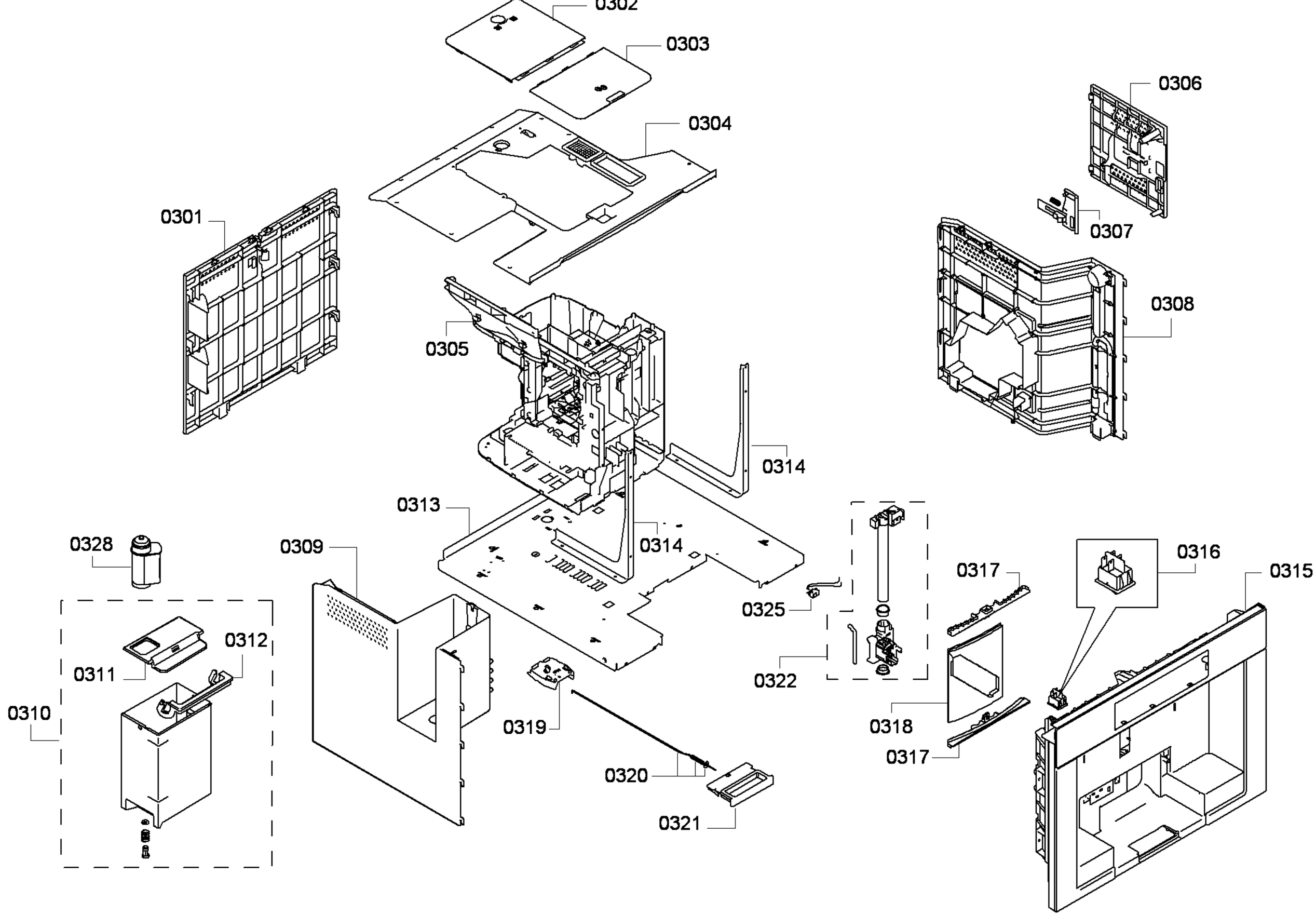
0302
0303
0304
0306
0301
0307
0308
0305
0314
0313
0314
0328
0309
0316
0315
0317
0325
0312
0311
0322
0310
0318
0319
0317
0320
0321

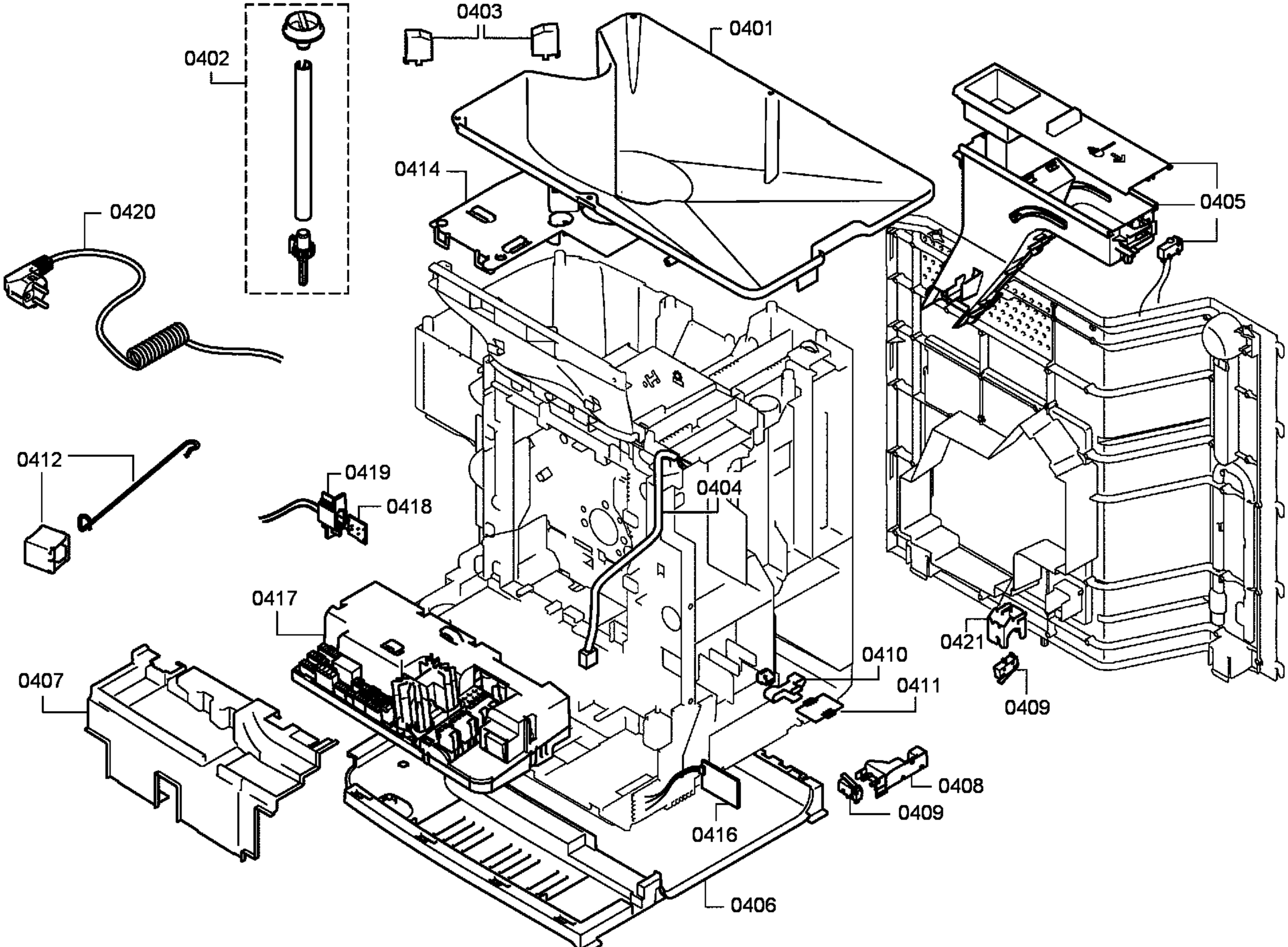
0403
0401
0402
0414
0420
0405
0412
0419
0418
0404
0417
0421
0410
0411
0407
0409
0408
0409
0416
0406

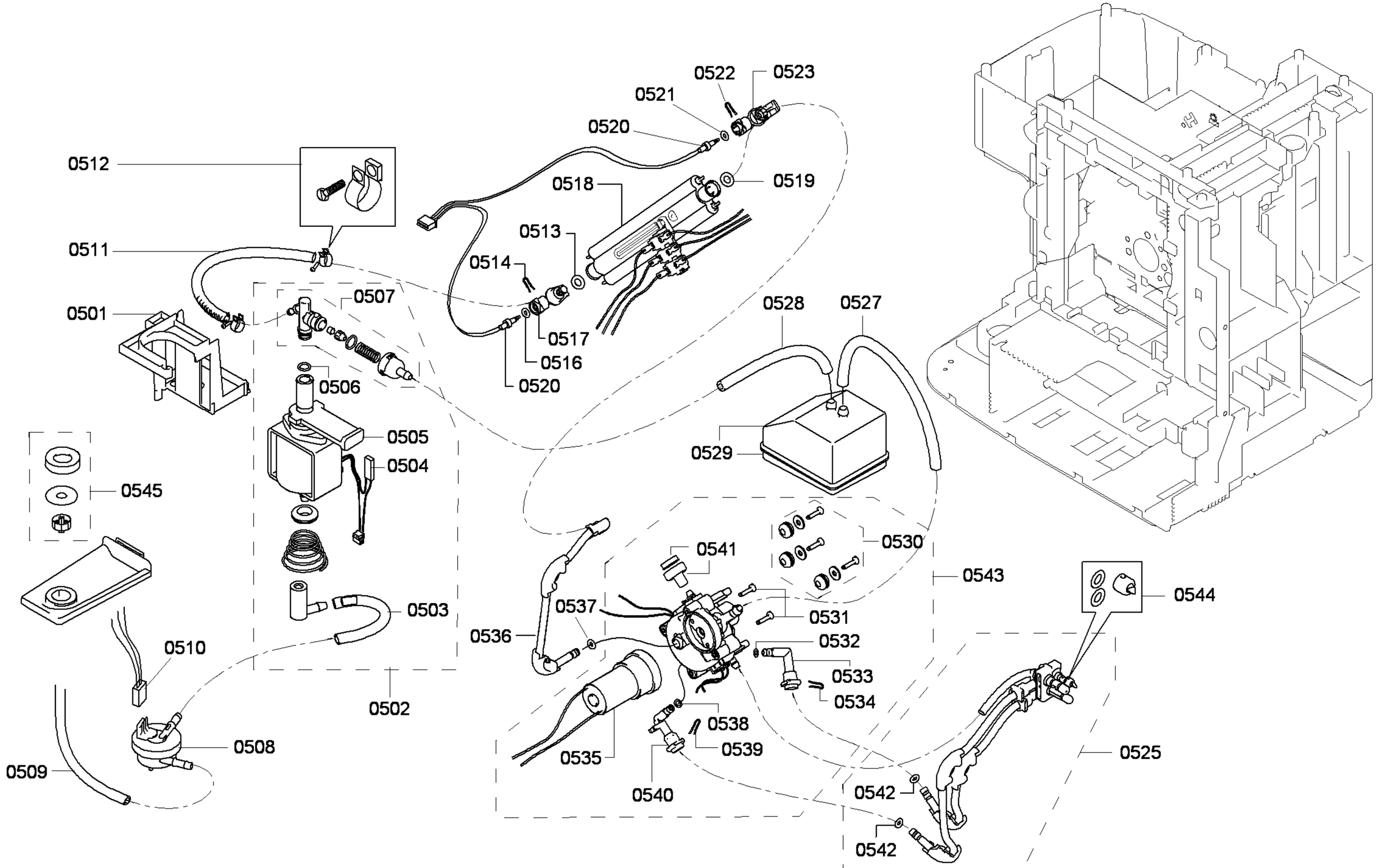
0522
0523
0521
0520
0512
0518
0519
0513
0511
0514
0507
0501
0528
0527
0517
0516
0520
0506
0505
0504
0529
0545
0530
0541
0543
0544
0537
0531
0536
0532
0533
0534
0510
0502
0538
0539
0508
0535
0525
0509
0540
0542
0542
0503

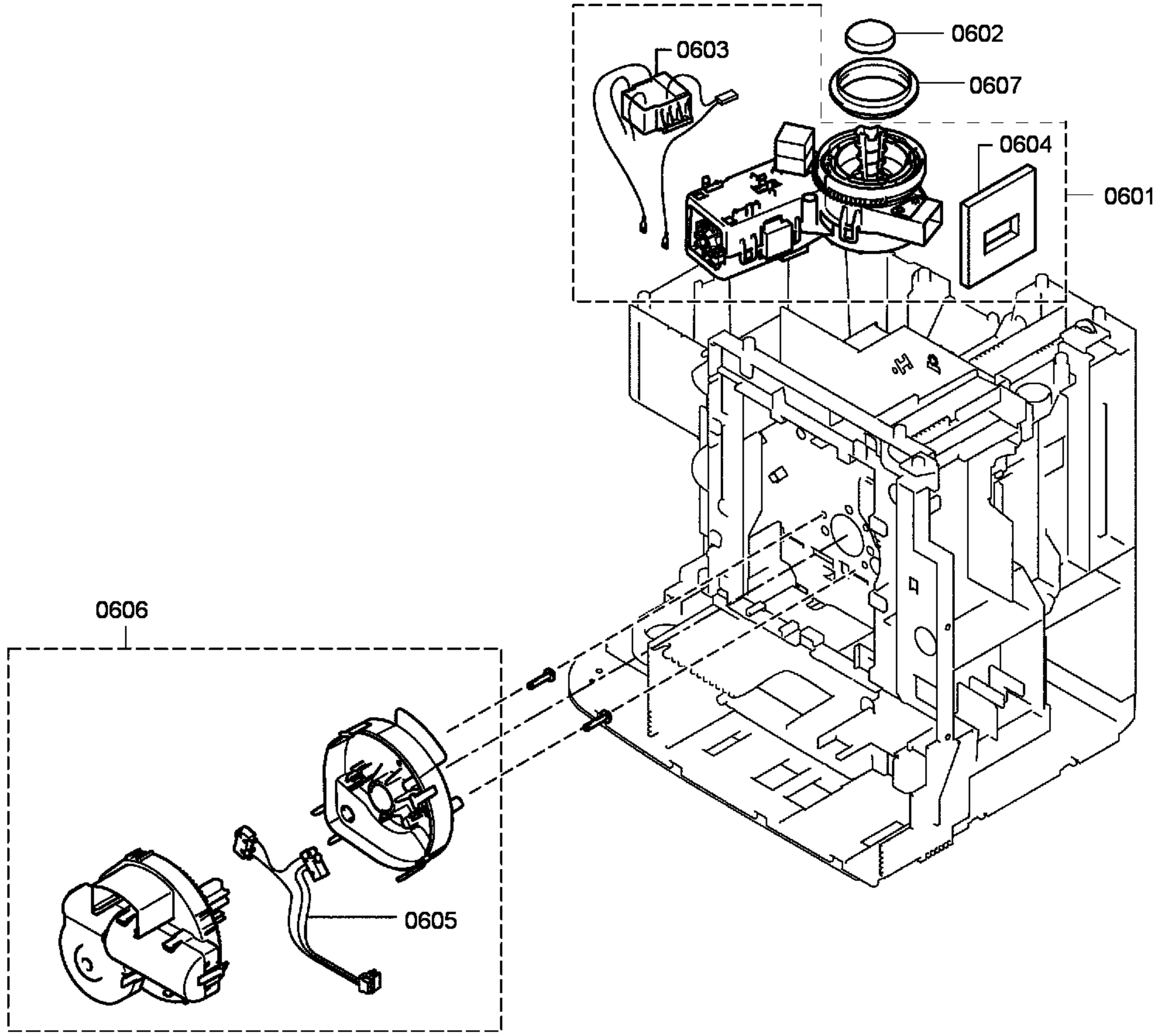
0603
0602
0607
0604
0601
0606
0605

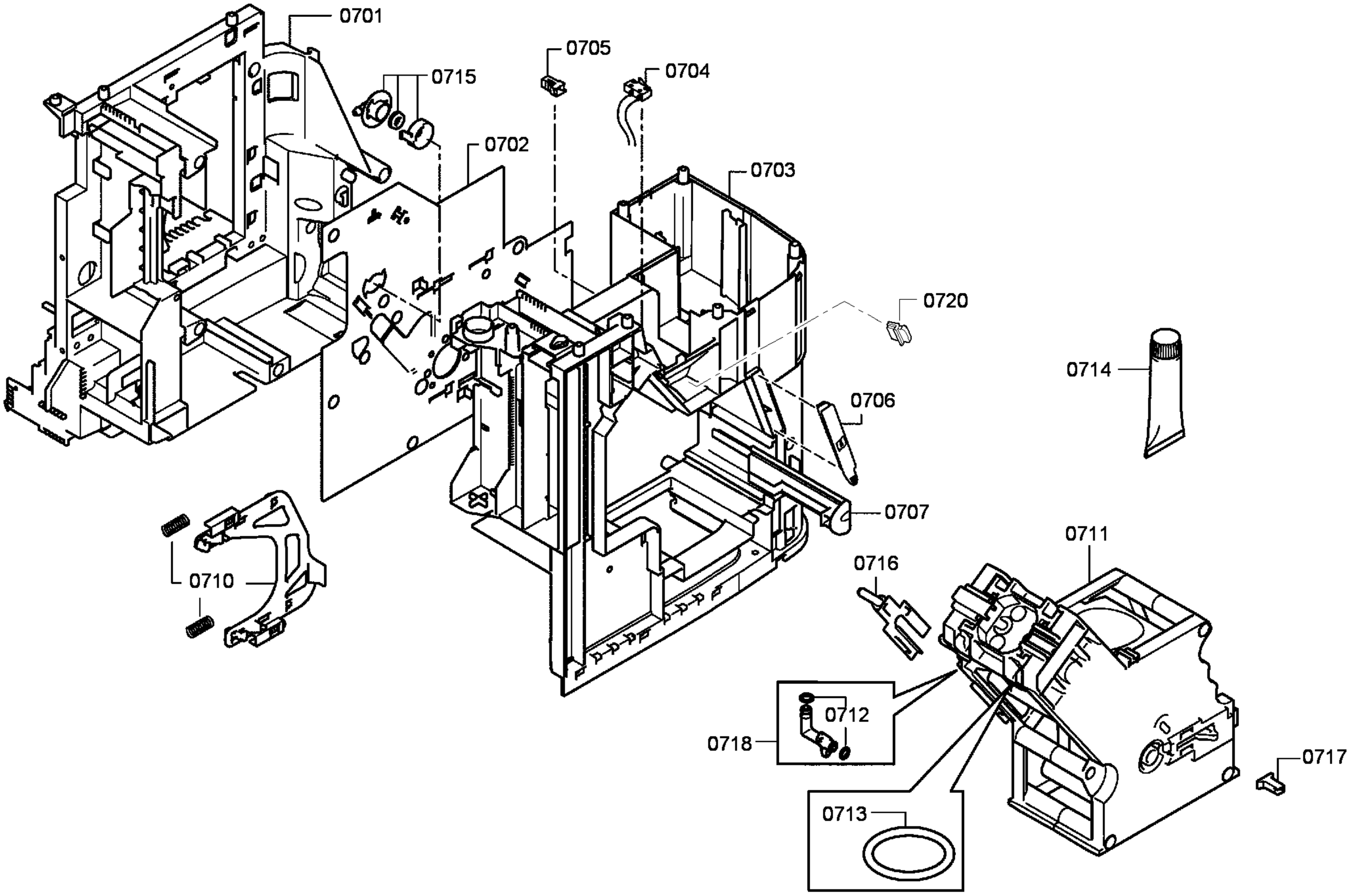
0701
0715
0705
0704
0702
0703
0720
0714
0706
0707
0710
0711
0716
0712
0718
0717
0713

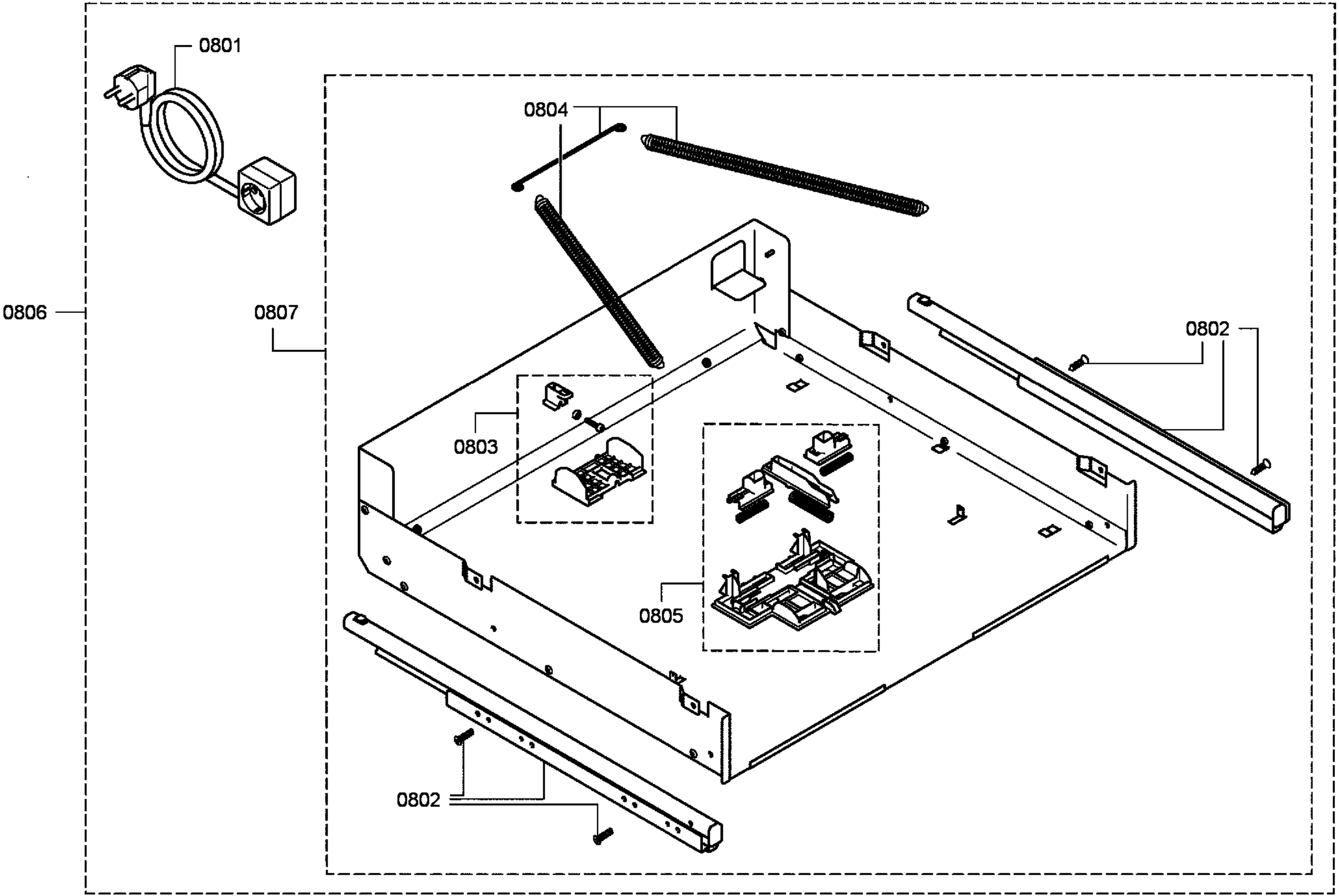
0801
0804
0806
0807
0802
0803
0805
0802