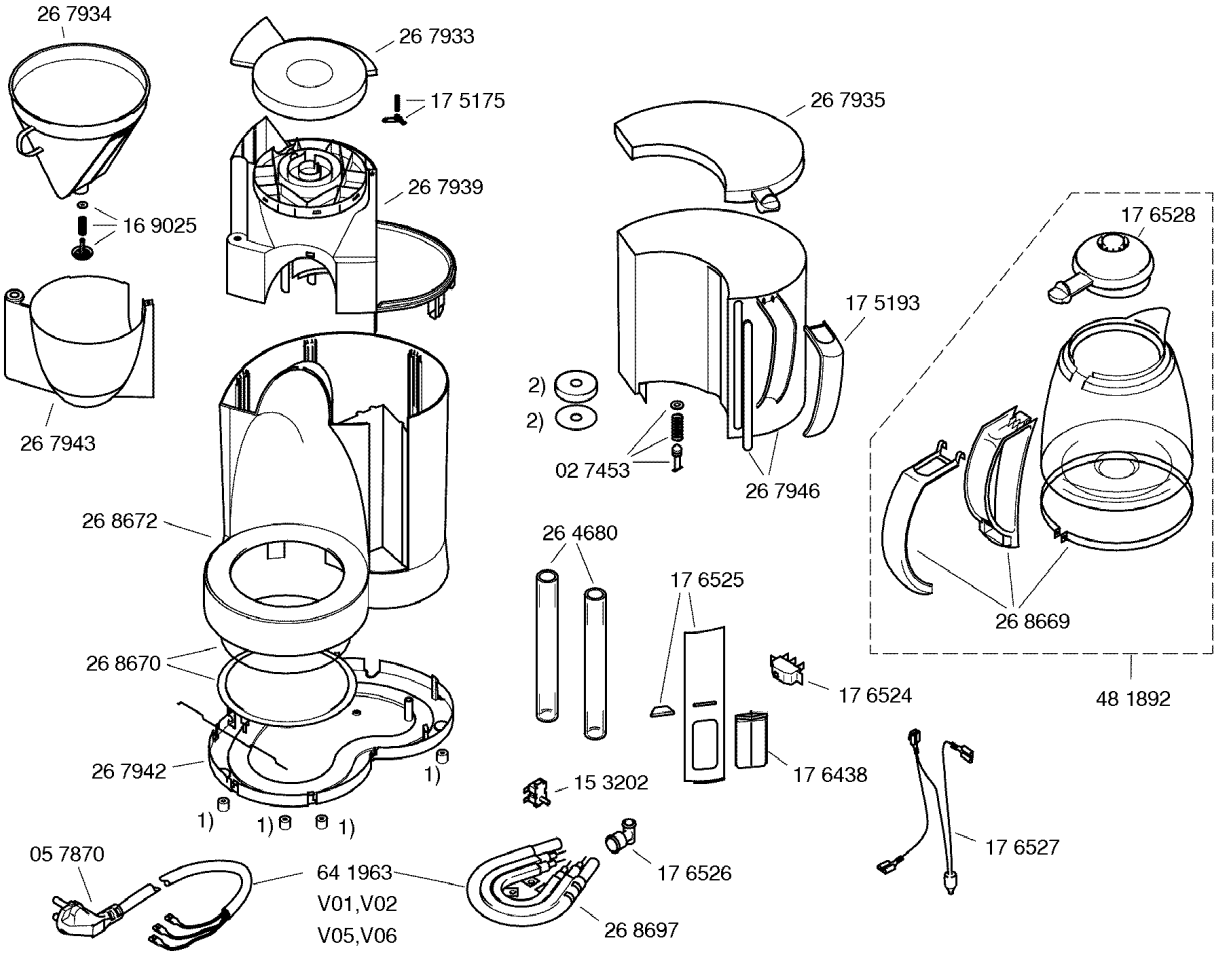
26 7934
26 7933
17 5175
26 7939
16 9025
26 7943
26 7935
17 6528
17 5193
2)
2)
02 7453
26 7946
26 8672
26 4680
17 6525
26 8669
26 8670
17 6524
48 1892
26 7942
1)
1)
1)
1)
15 3202
17 6438
05 7870
64 1963
V01,V02
V05,V06
17 6526
17 6527
26 8697