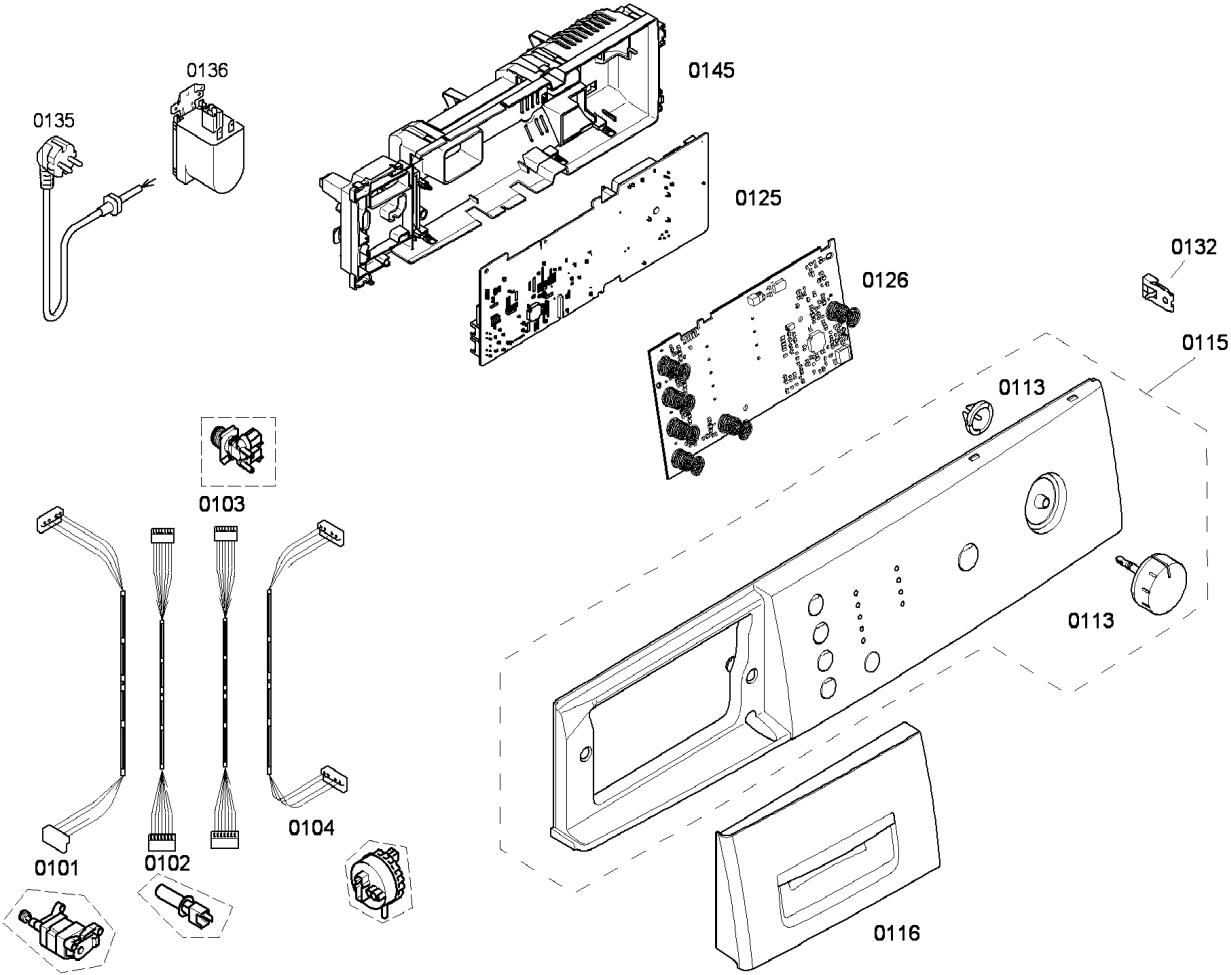
0136
0135
0145
0125
0126
0132
0115
0113
0103
0113
0104
0101
0102
0116

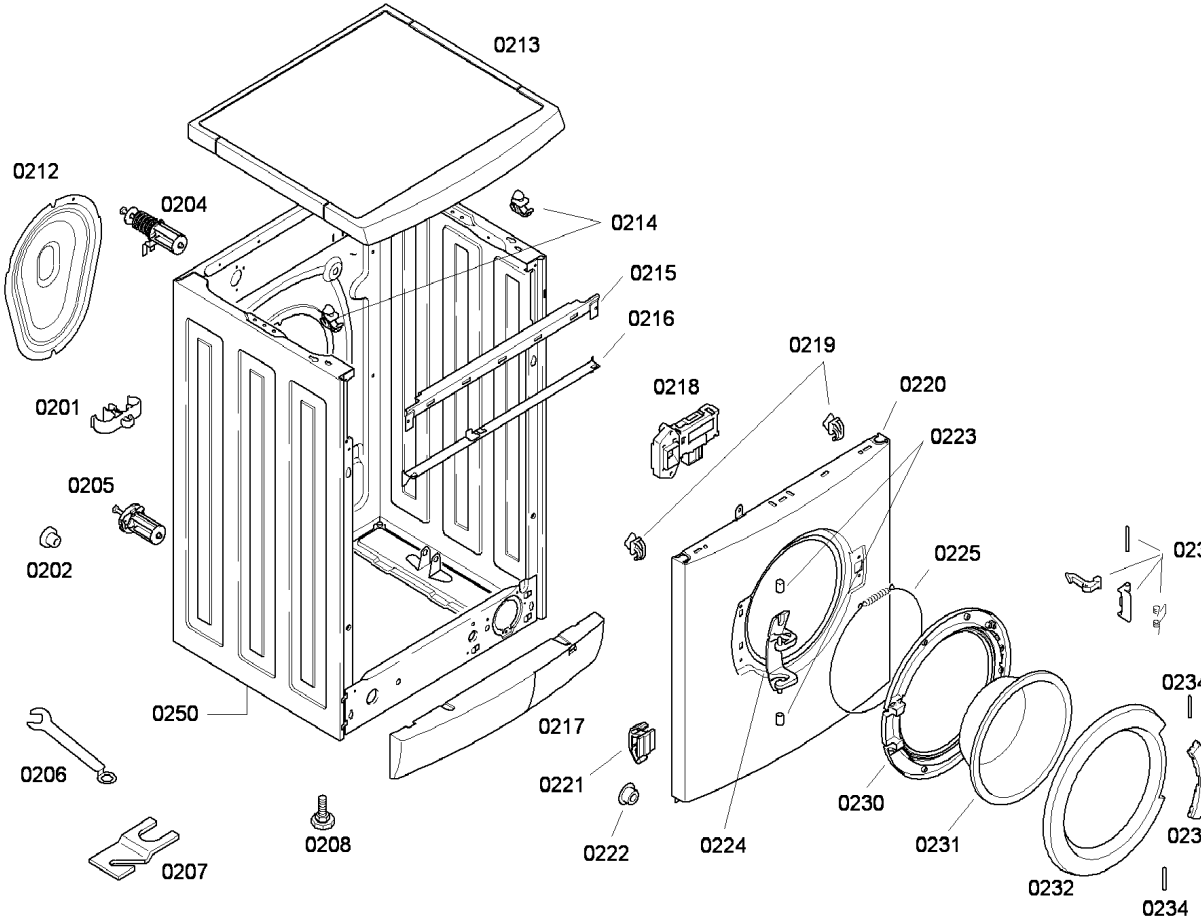
0213
0212
0204
0214
0215
0216
0219
0218
0220
0201
0223
0205
0202
0225
0235
0234
0250
0217
0206
0221
0230
0208
0222
0224
0231
0233
0207
0232
0234

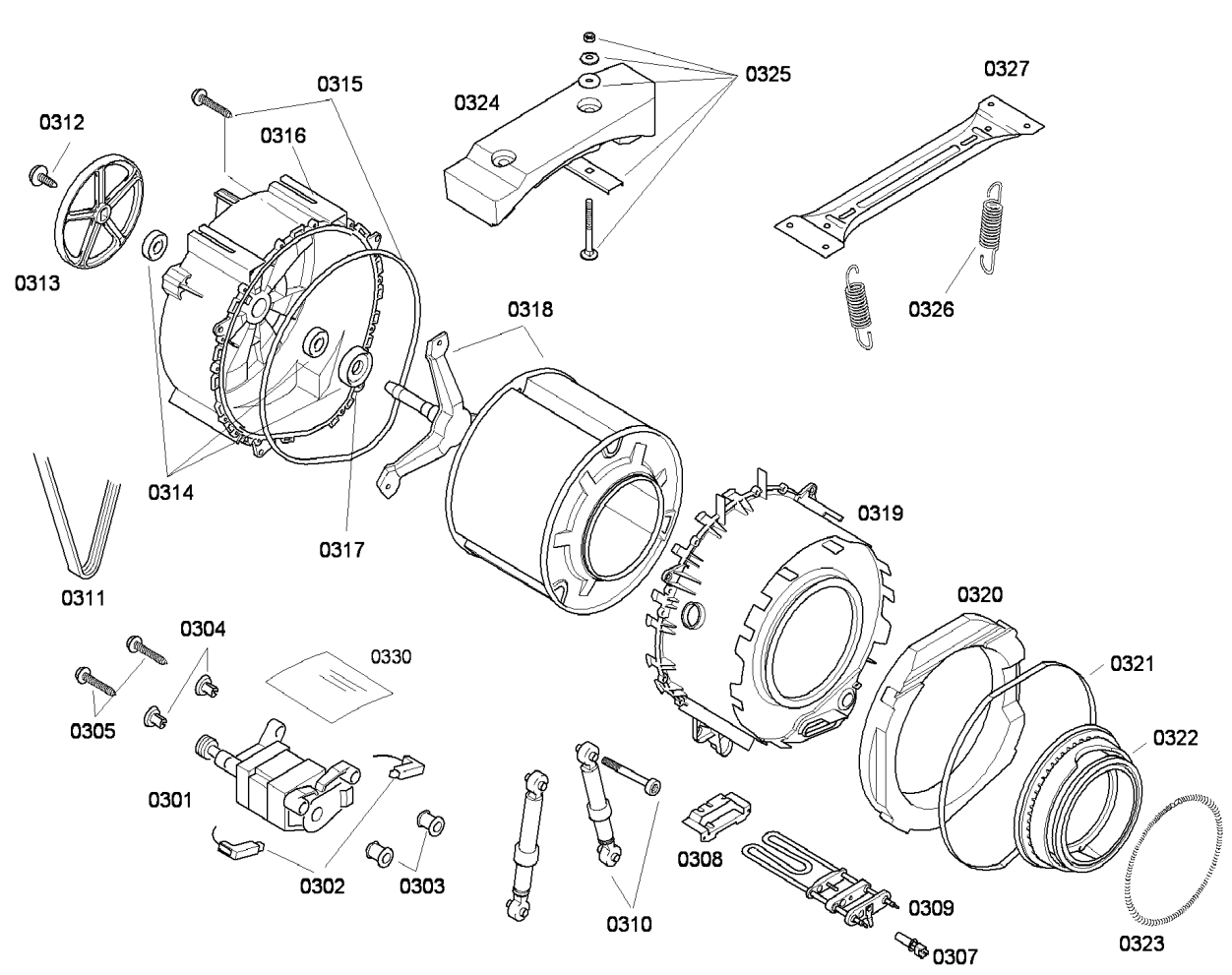
0325
0327
0315
0324
0312
0316
0313
0326
0318
0314
0319
0317
0311
0320
0304
0330
0321
0305
0322
0301
0308
0302
0303
0309
0310
0307
0323

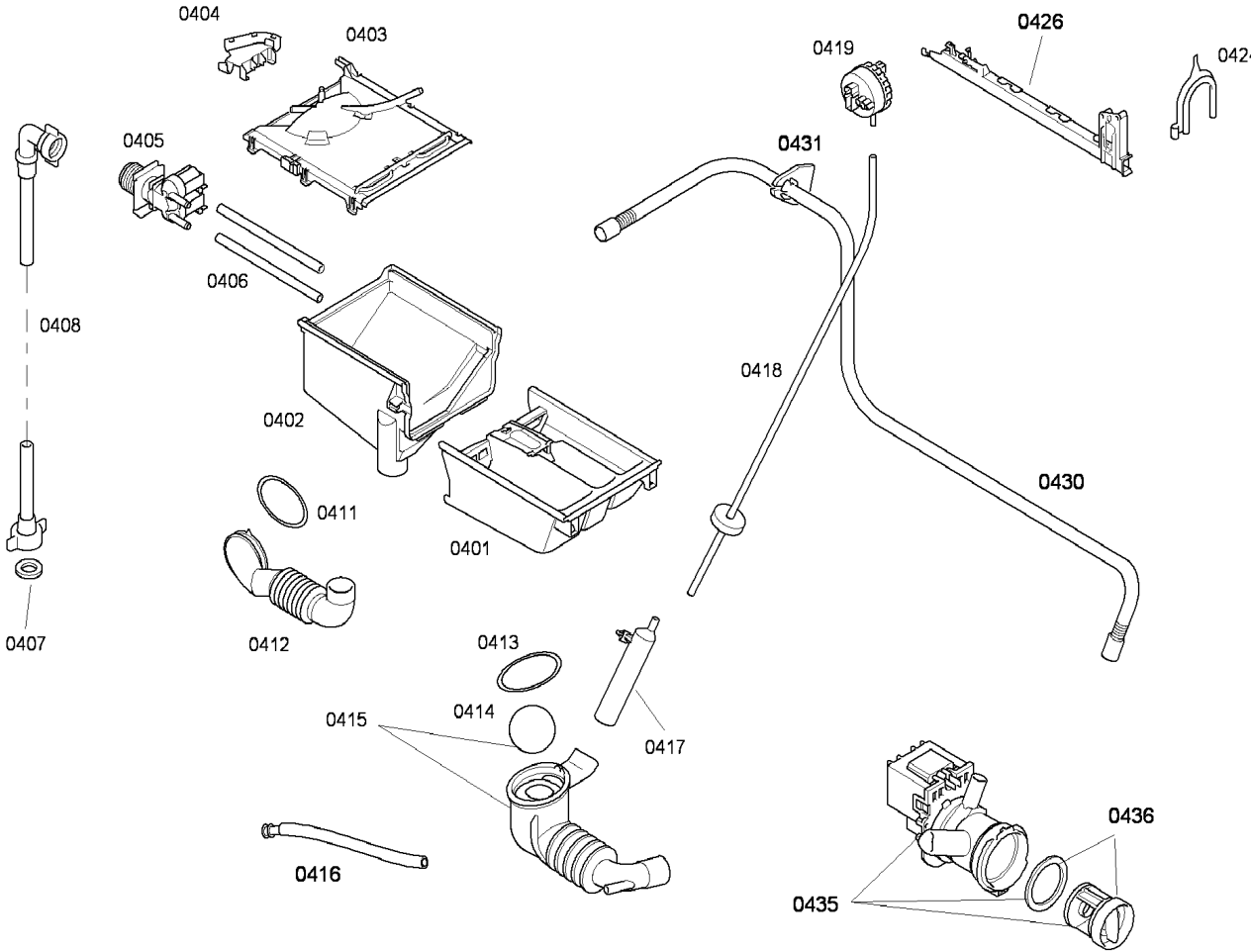
0404
0403
0419
0426
0424
0405
0431
0406
0408
0418
0402
0430
0411
0401
0407
0412
0413
0415
0414
0417
0436
0416
0435