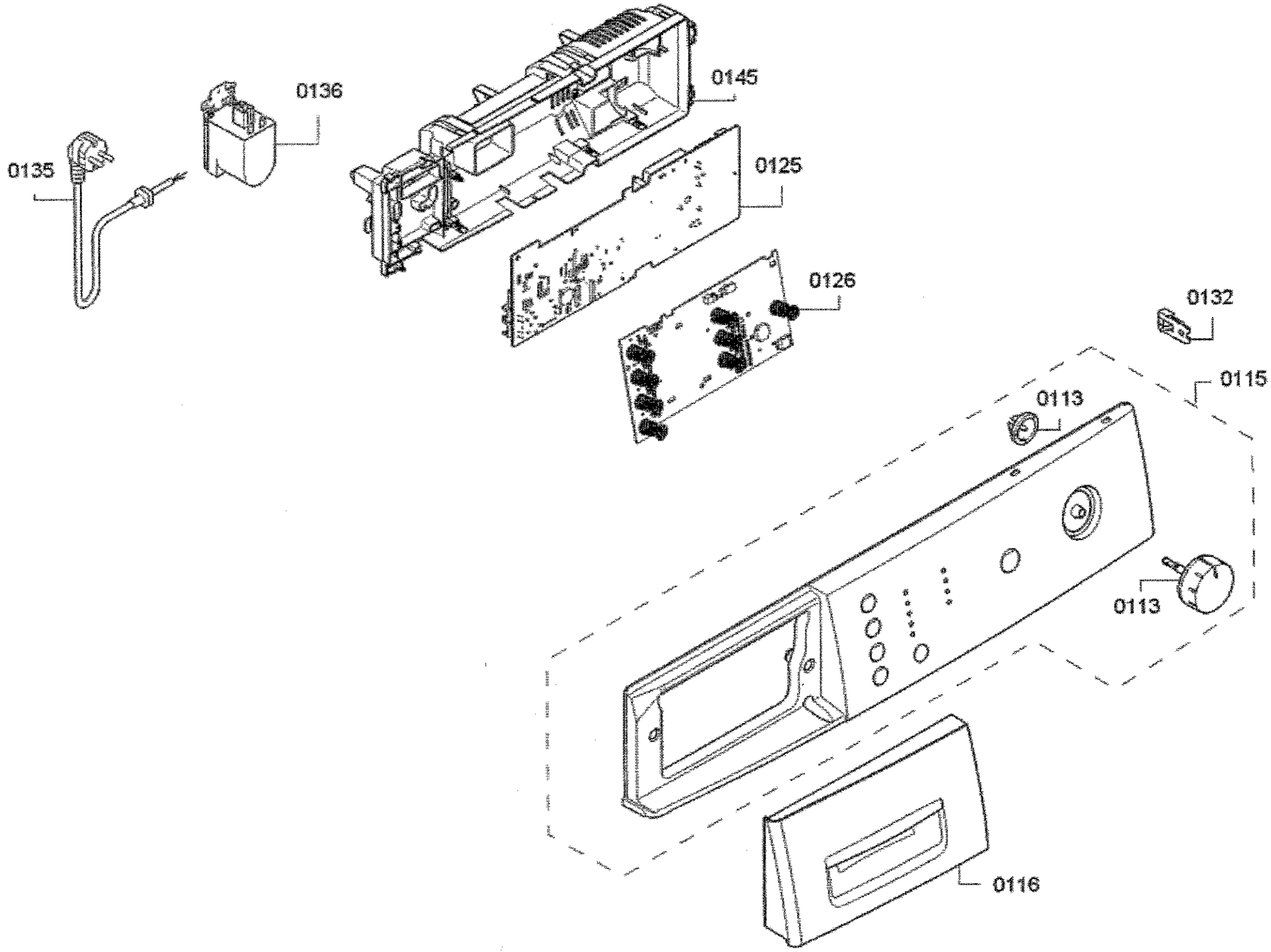
0136
0145
0135
0125
0126
0132
0115
0113
0113
0116

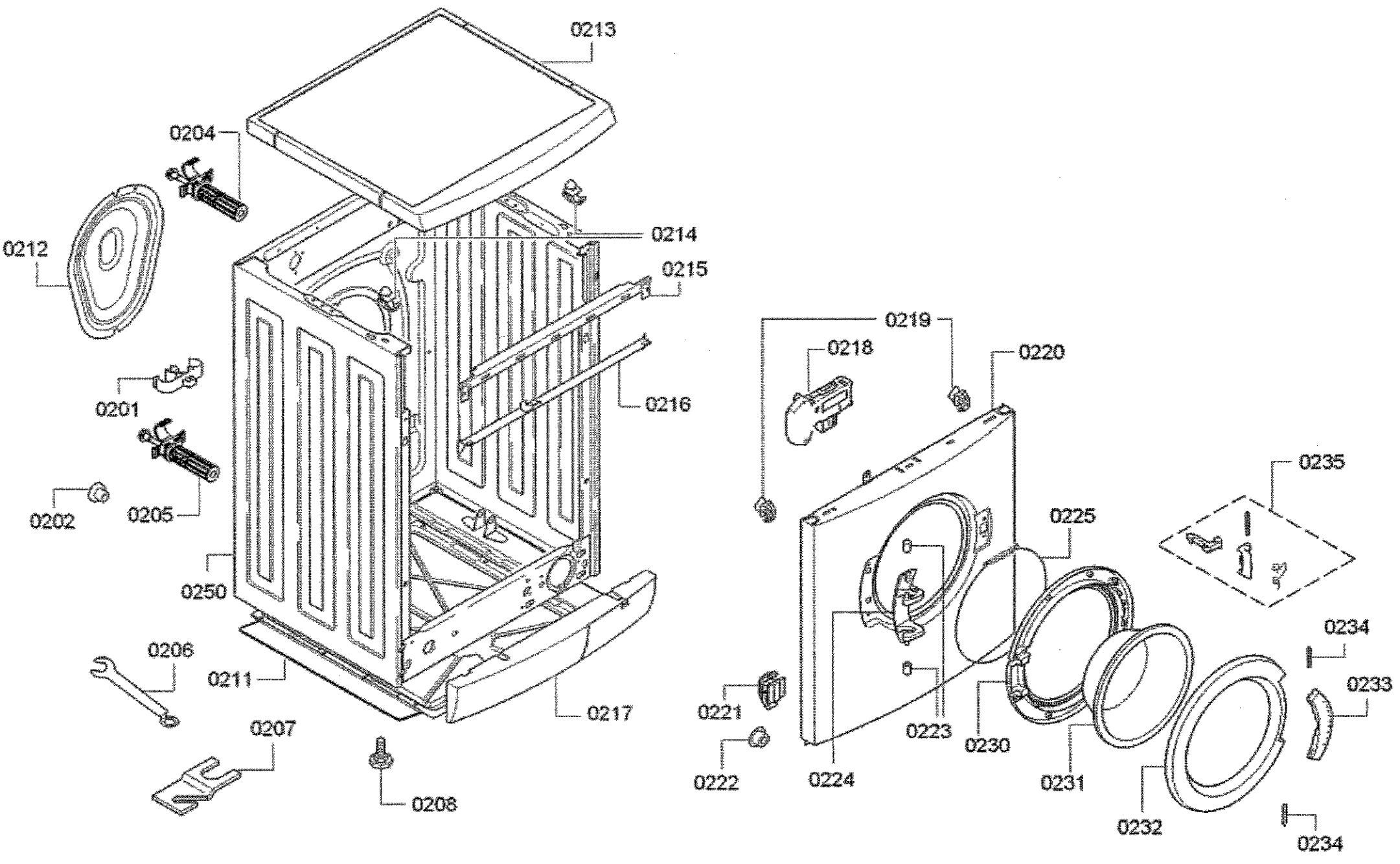
0213
0204
0212
0214
0215
0201
0216
0202
0205
0250
0206
0211
0217
0207
0208
0219
0218
0220
0235
0225
0234
0233
0221
0223
0230
0222
0224
0231
0232
0234

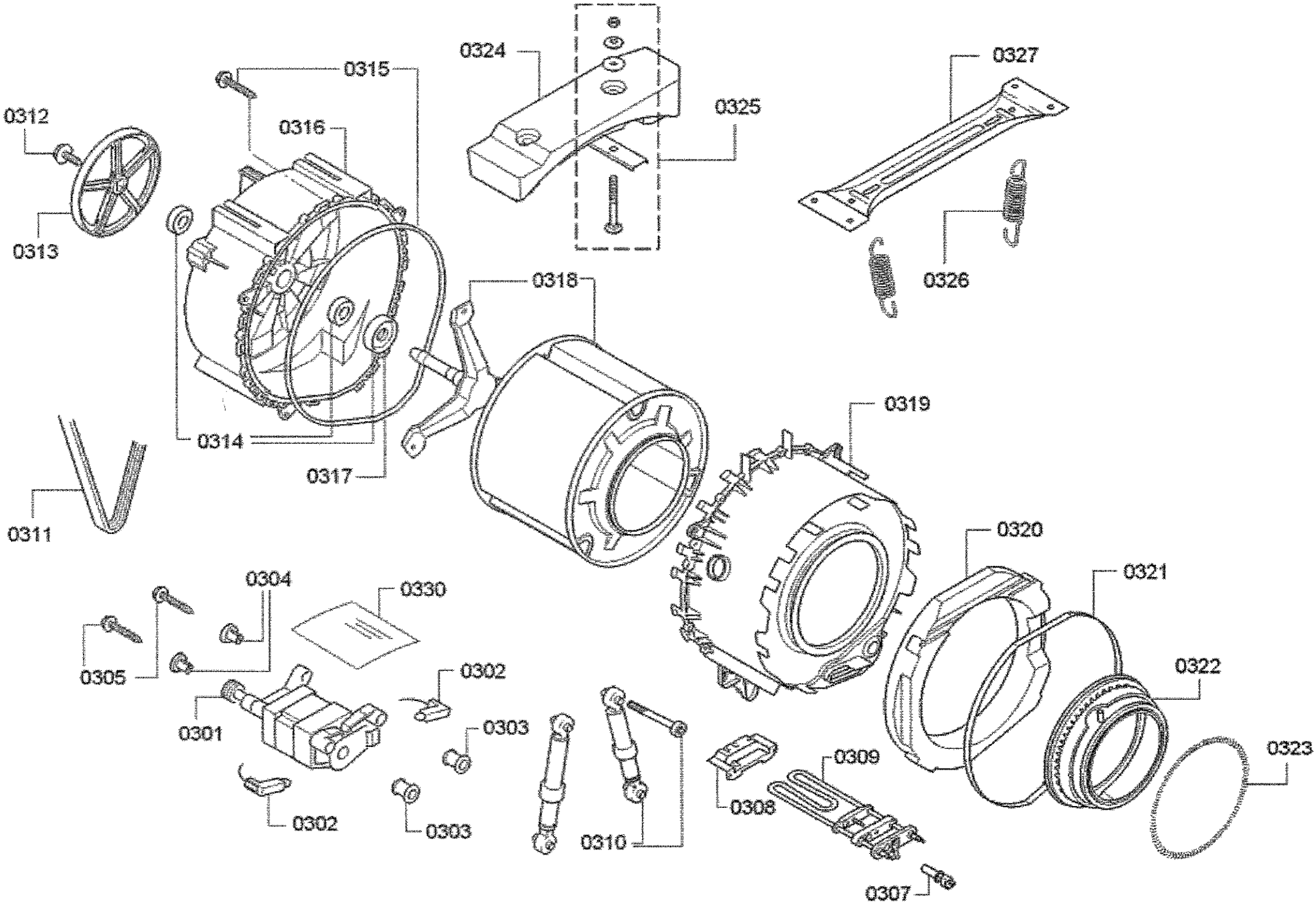
0324
0315
0327
0312
0316
0325
0313
0326
0318
0319
0314
0317
0311
0320
0304
0330
0321
0305
0322
0302
0301
0303
0323
0309
0308
0302
0303
0310
0307

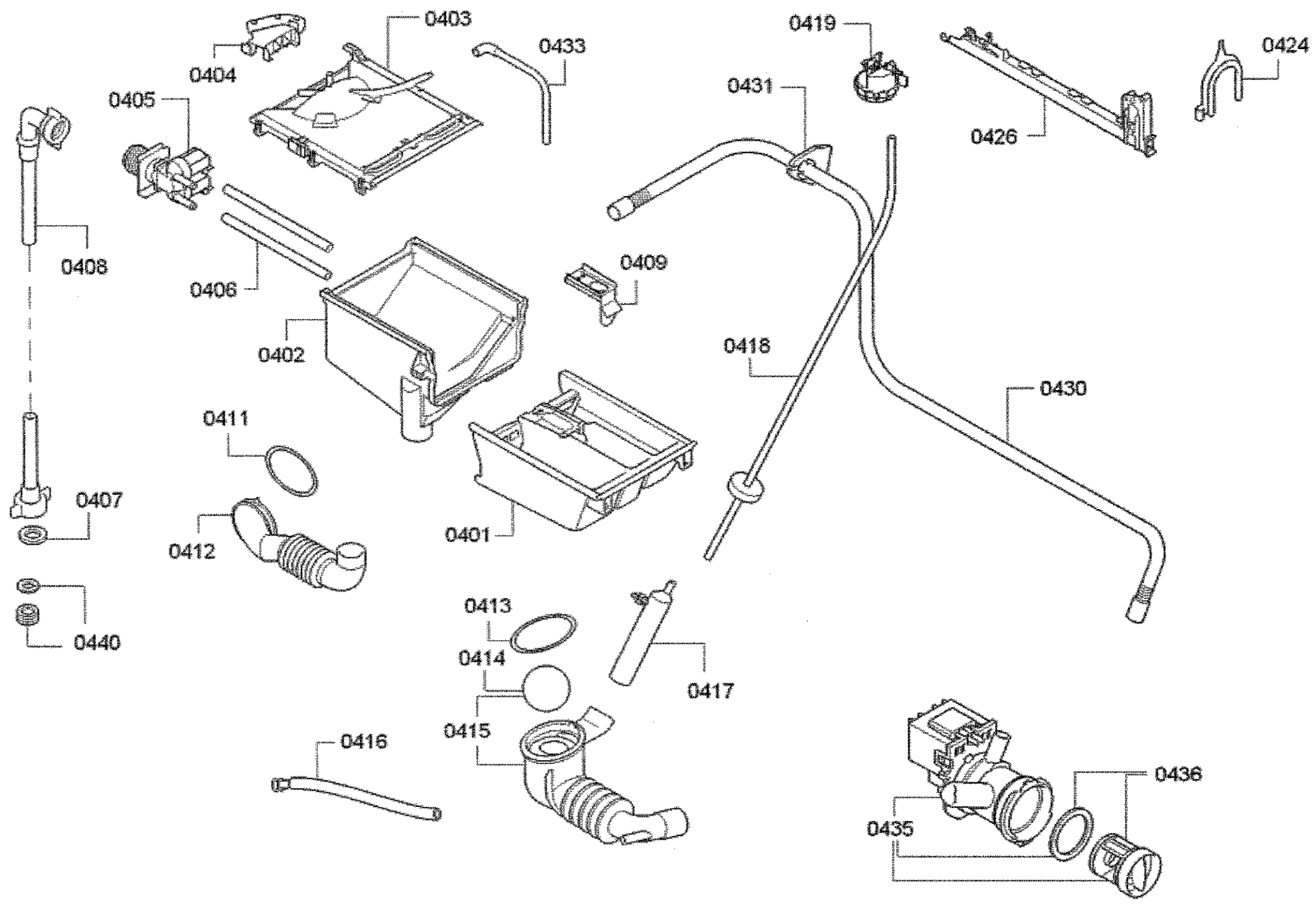
0403
0404
0433
0419
0424
0431
0426
0405
0408
0406
0409
0402
0418
0430
0411
0407
0412
0401
0440
0413
0414
0417
0415
0416
0436
0435

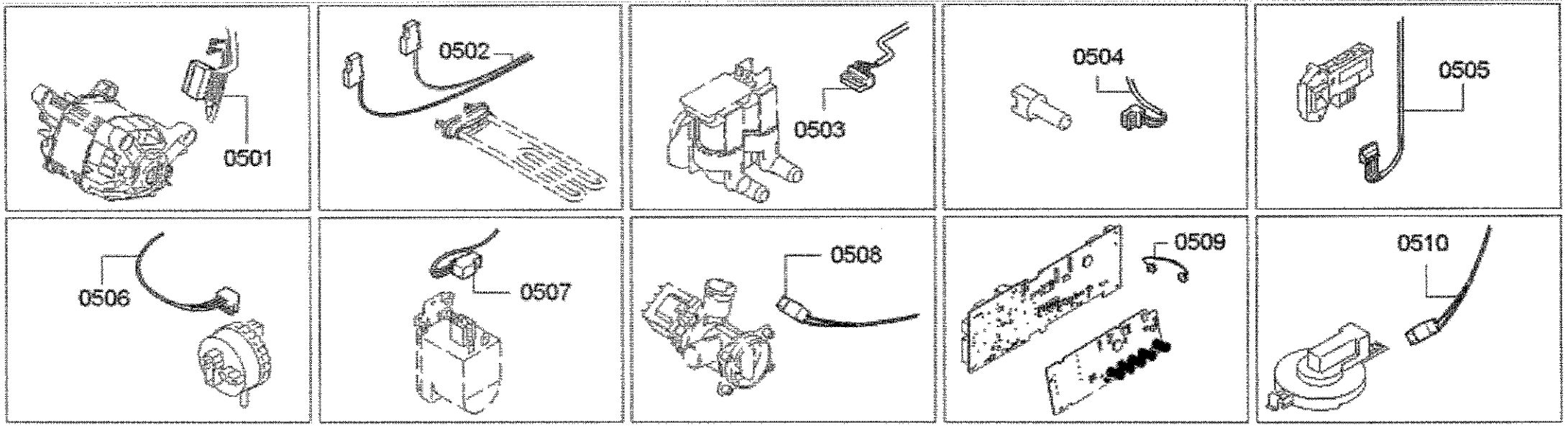
0501
0502
0503
0504
0505
0506
0507
0508
0509
0510