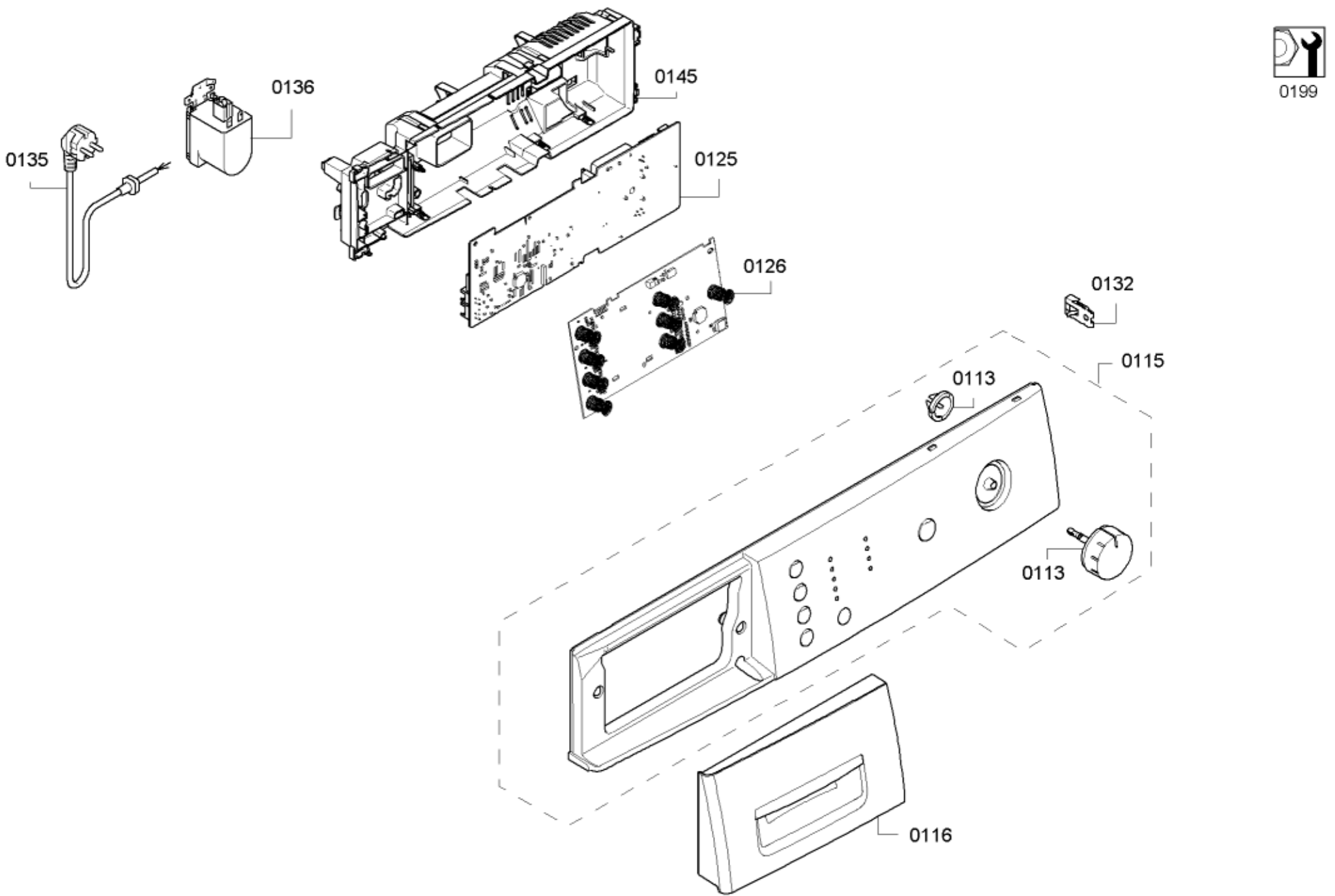
0199
0135
0136
0145
0125
0126
0132
0115
0113
0113
0116

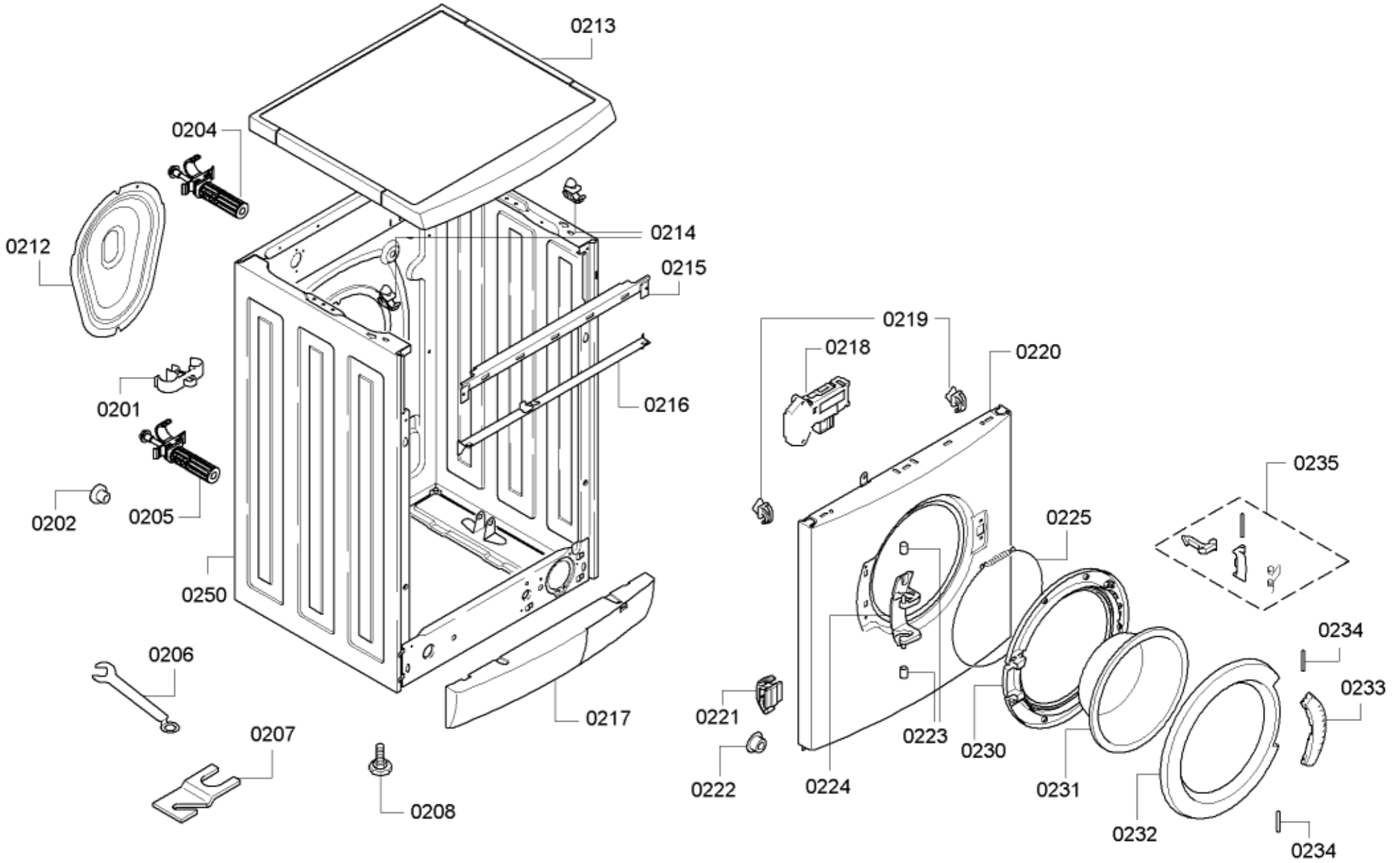
0213
0204
0212
0214
0215
0201
0216
0205
0202
0250
0206
0217
0207
0208
0219
0218
0220
0235
0225
0234
0233
0221
0223
0230
0222
0224
0231
0232
0234

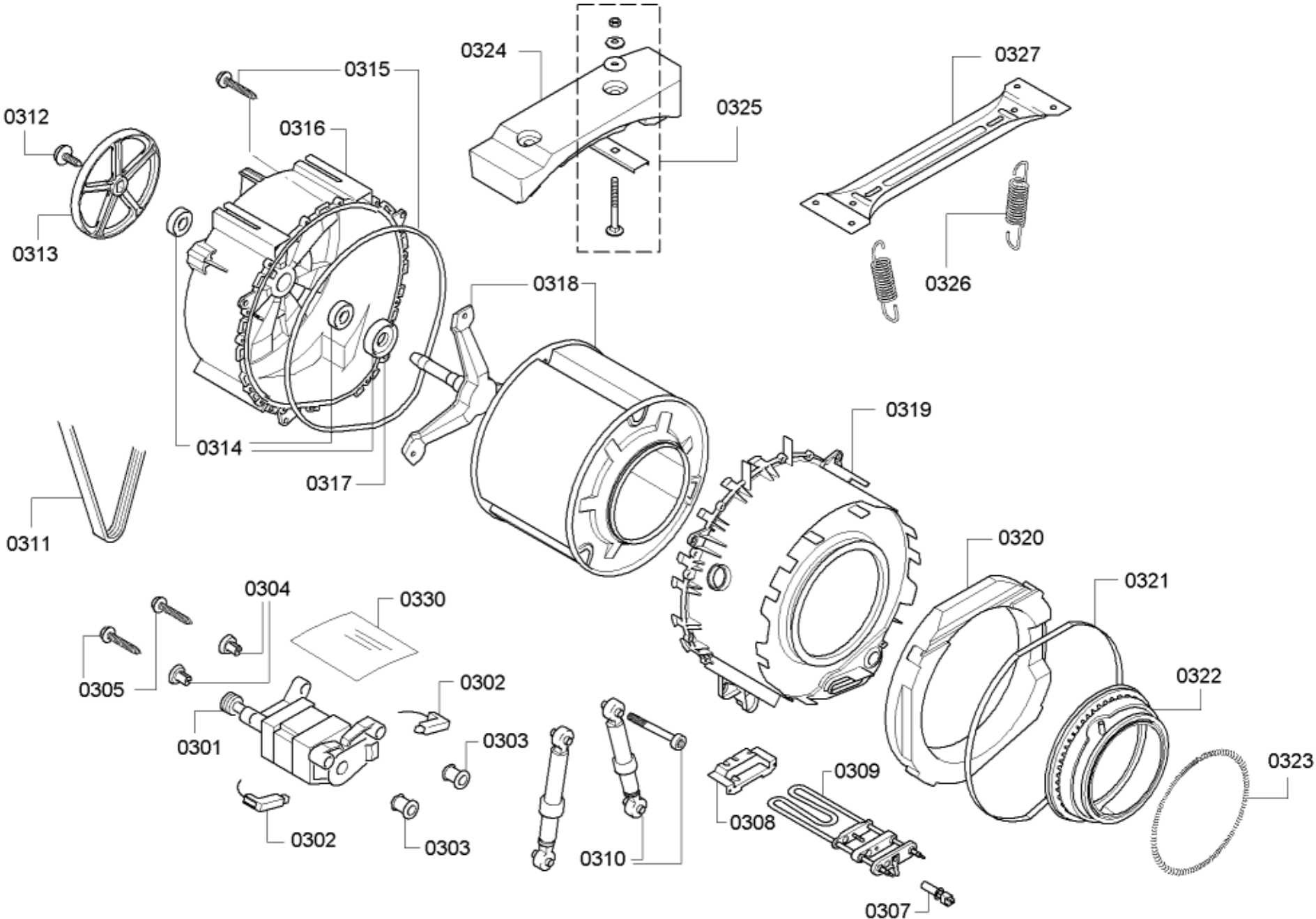
0312
0313
0315
0316
0314
0317
0324
0325
0318
0327
0326
0311
0319
0320
0321
0322
0323
0304
0330
0305
0302
0301
0303
0302
0303
0310
0308
0309
0307

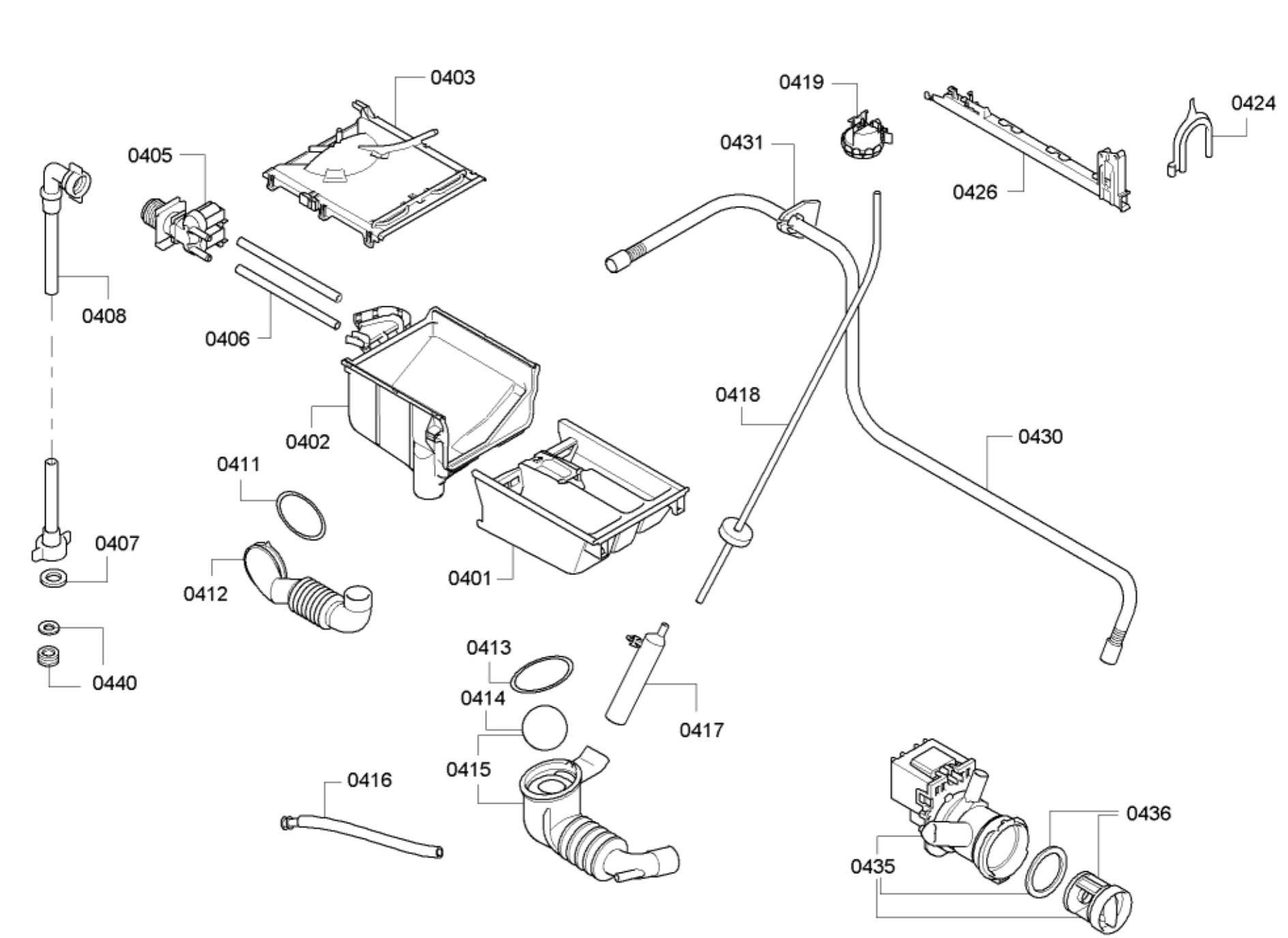
0403
0405
0408
0406
0402
0411
0407
0412
0401
0440
0413
0414
0415
0416
0417
0419
0431
0426
0424
0418
0430
0436
0435

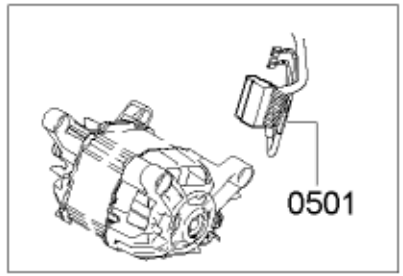
0501

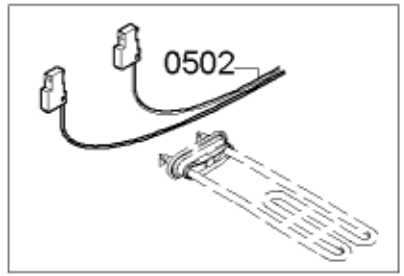
0502

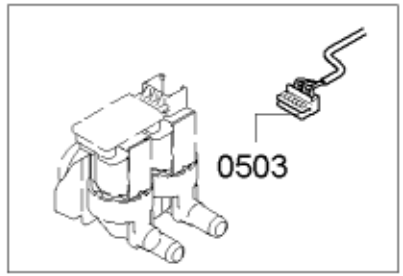
0503

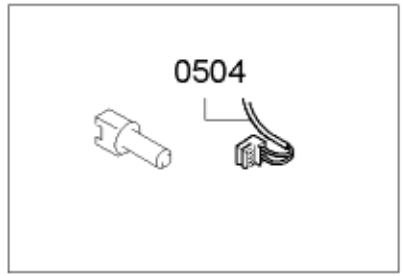
0504

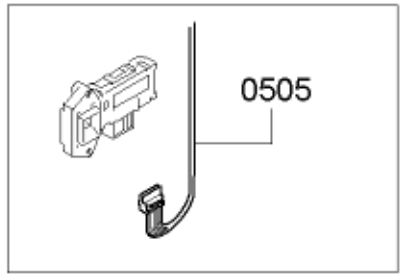
0505

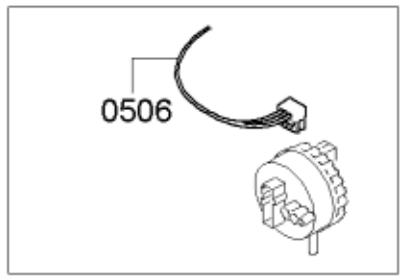
0506

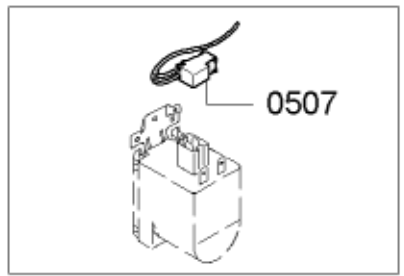
0507

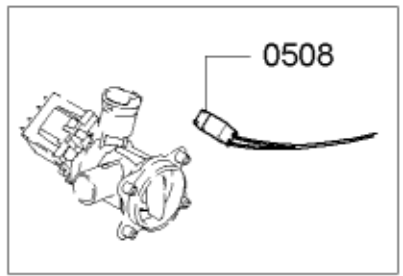
0508

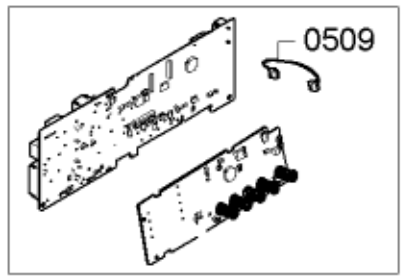
0509

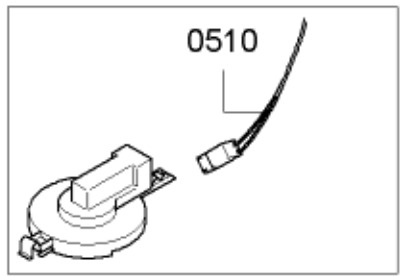
0510