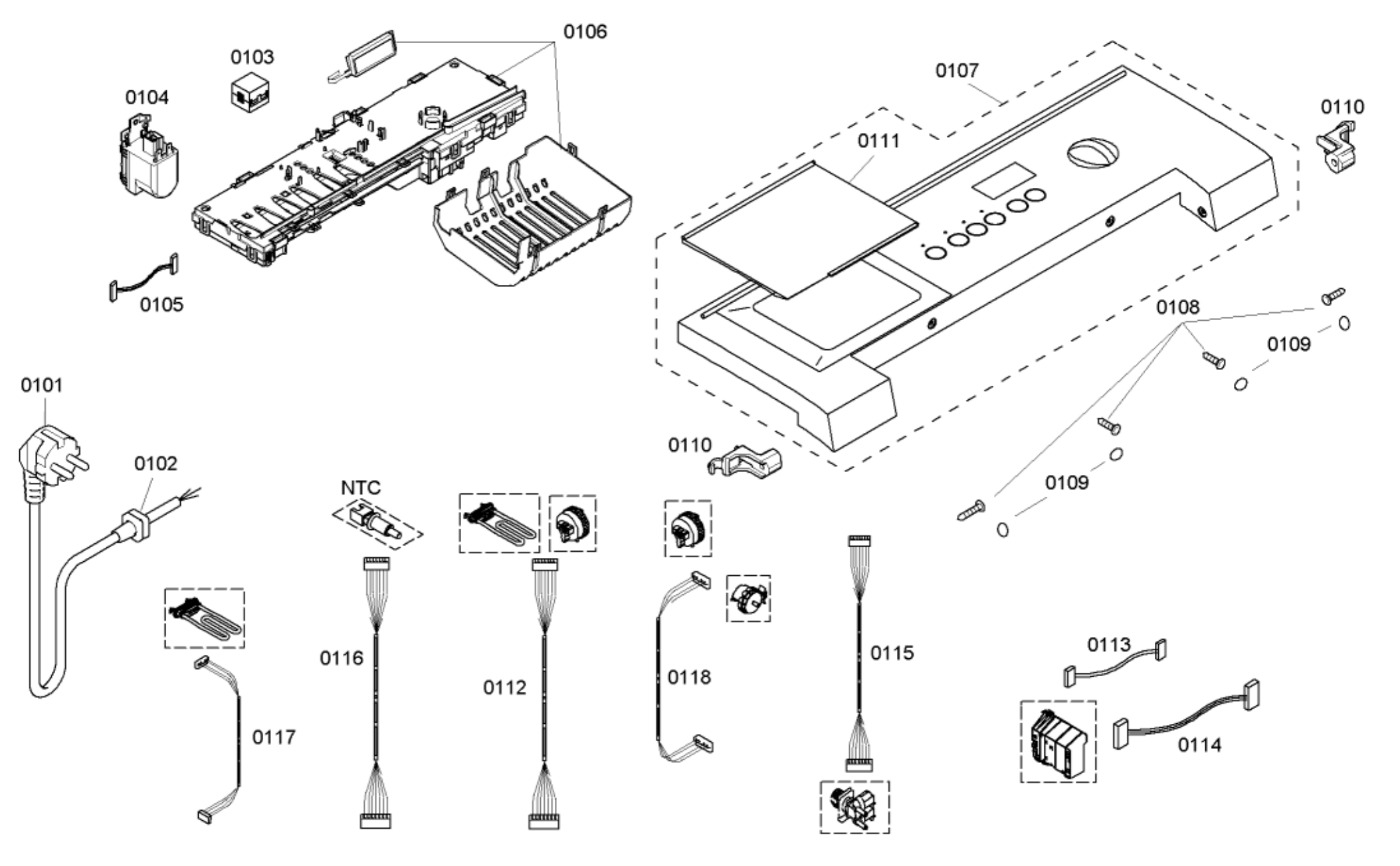
0106
0103
0104
0105
0107
0110
0111
0108
0109
0109
0110
0101
0102
NTC
0116
0112
0118
0115
0113
0114
0117

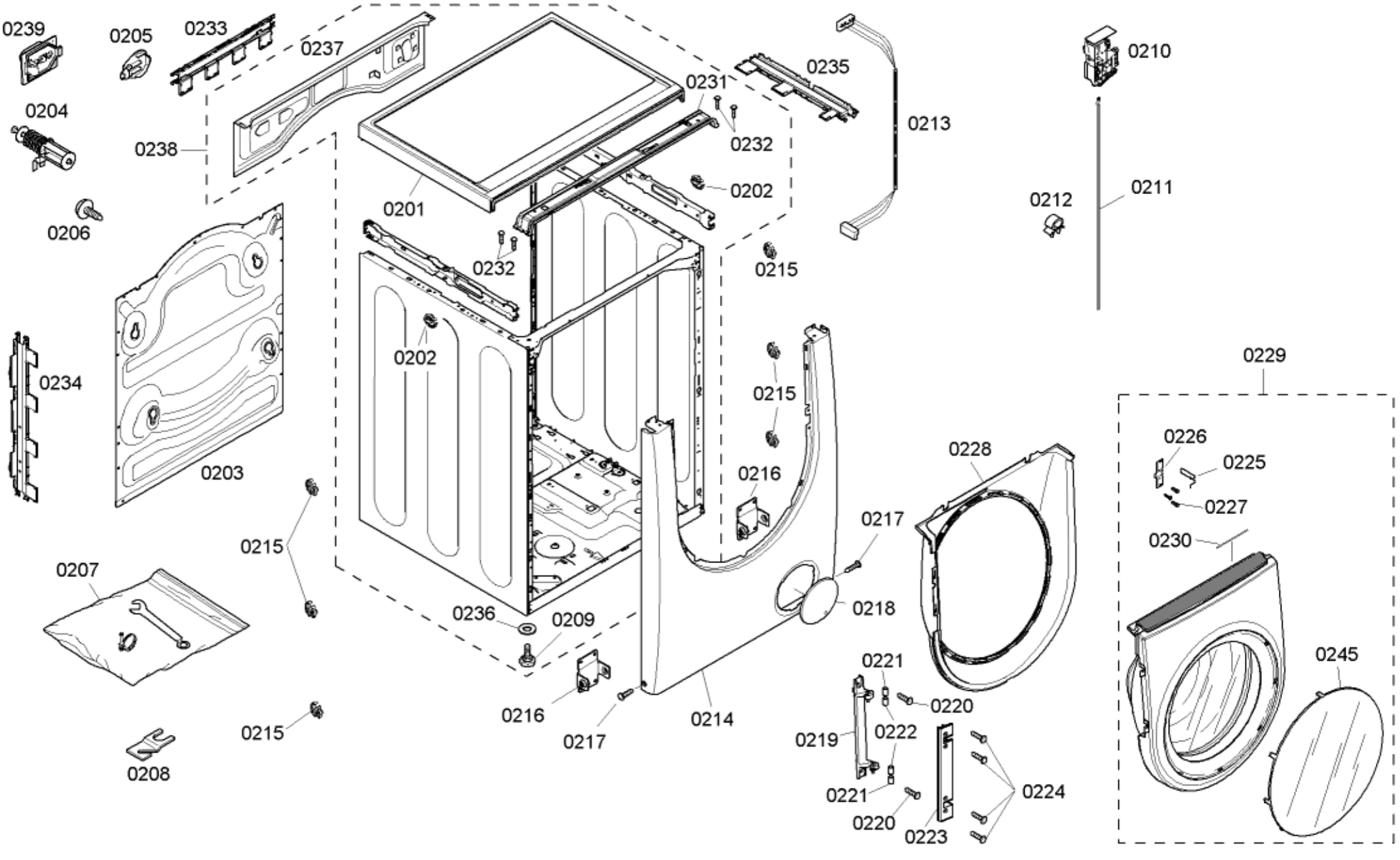
0239
0205
0233
0237
0204
0238
0206
0201
0231
0232
0235
0213
0210
0202
0211
0212
0232
0215
0234
0202
0203
0215
0216
0228
0229
0226
0225
0227
0230
0217
0215
0207
0236
0209
0218
0221
0220
0245
0216
0217
0214
0219
0222
0221
0224
0220
0223
0215
0208

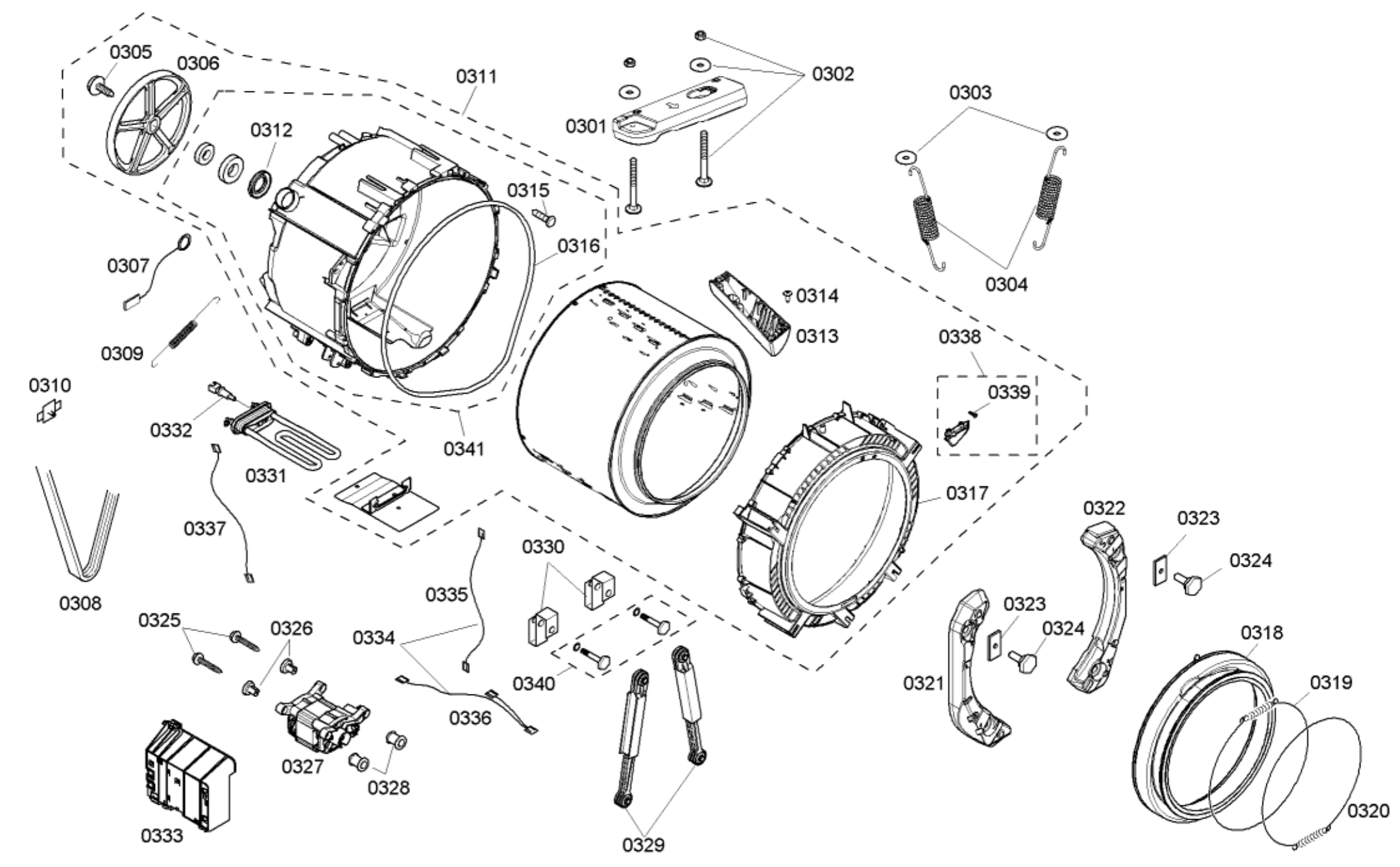
0305
0306
0311
0302
0303
0301
0312
0315
0316
0307
0304
0314
0313
0338
0309
0339
0310
0332
0341
0331
0317
0337
0322
0323
0324
0330
0308
0335
0323
0325
0326
0334
0324
0318
0340
0321
0319
0336
0327
0328
0320
0333
0329

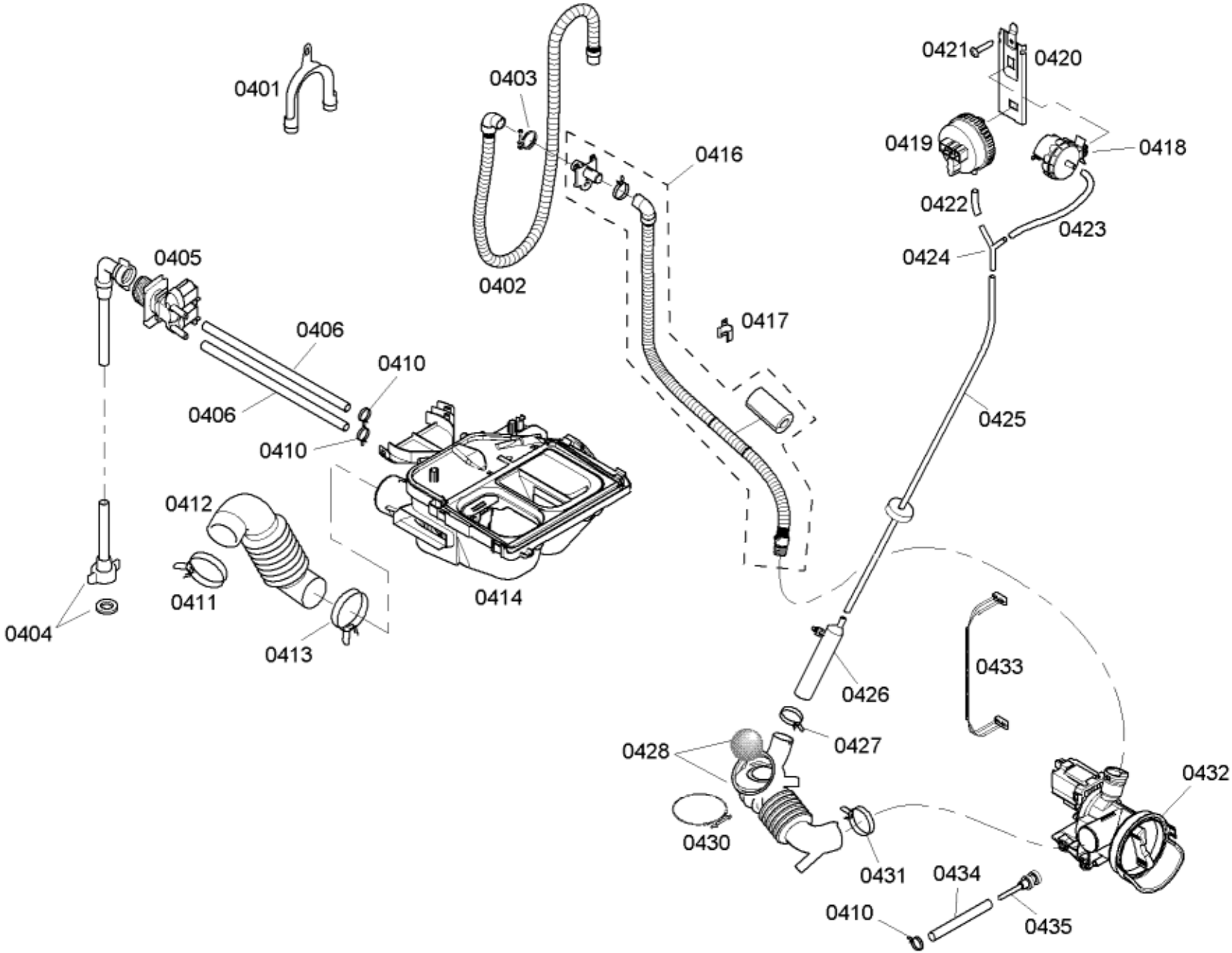
0401
0403
0402
0416
0421
0420
0419
0418
0422
0423
0424
0425
0417
0405
0406
0406
0410
0410
0412
0411
0413
0414
0404
0426
0433
0428
0427
0430
0431
0432
0434
0410
0435