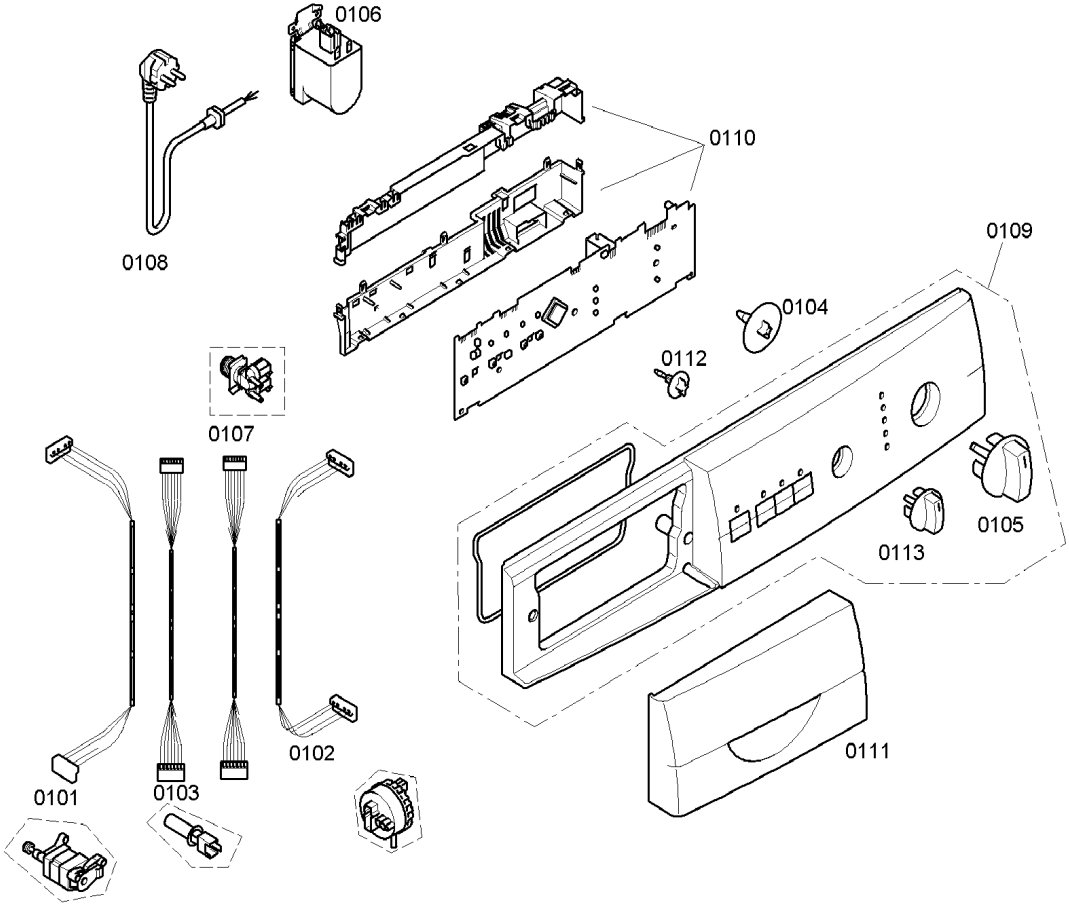
0106
0108
0110
0109
0104
0112
0107
0105
0113
0111
0102
0101
0103

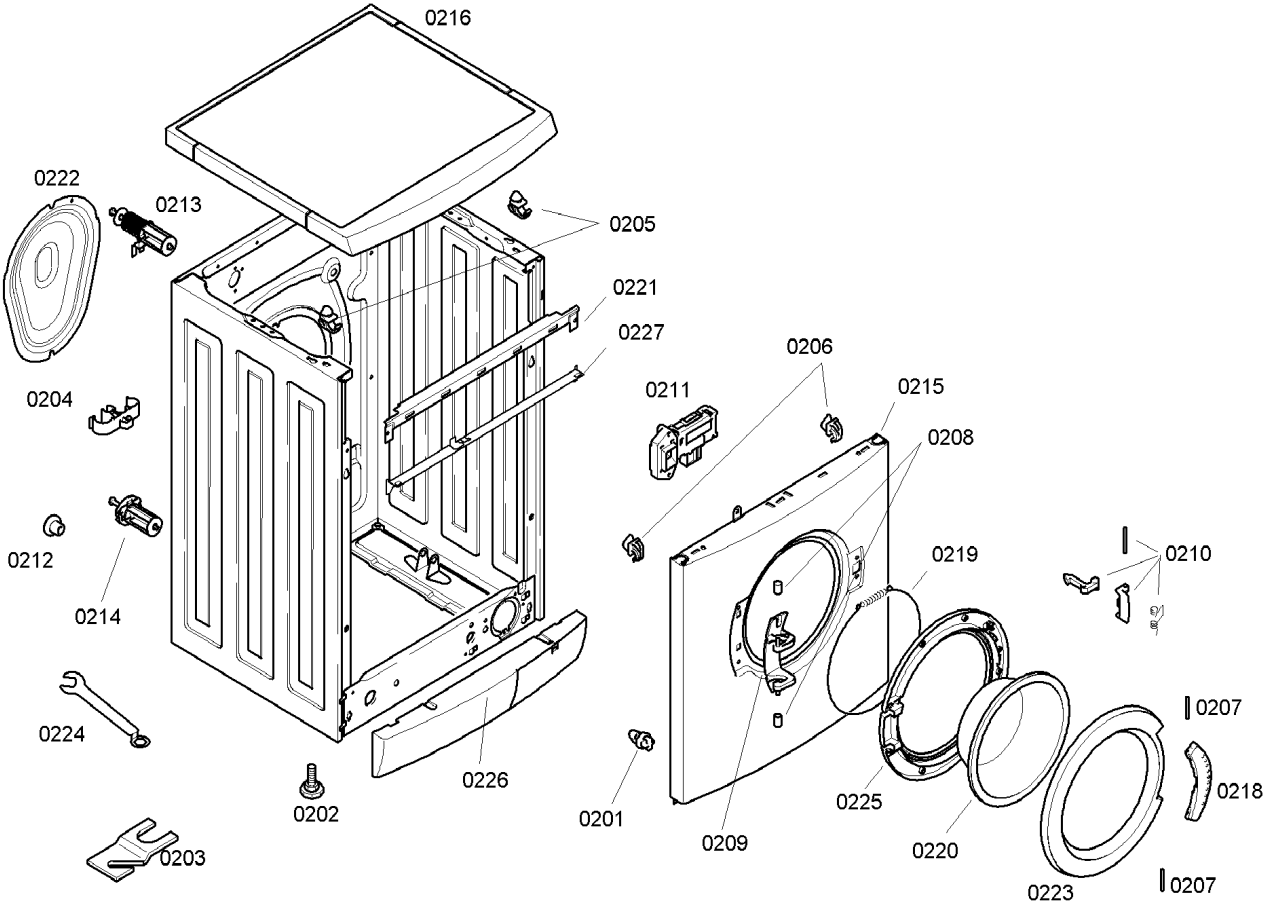
0216
0222
0213
0205
0221
0227
0206
0211
0215
0208
0204
0212
0214
0219
0210
0224
0207
0218
0226
0202
0201
0225
0209
0220
0203
0223
0207

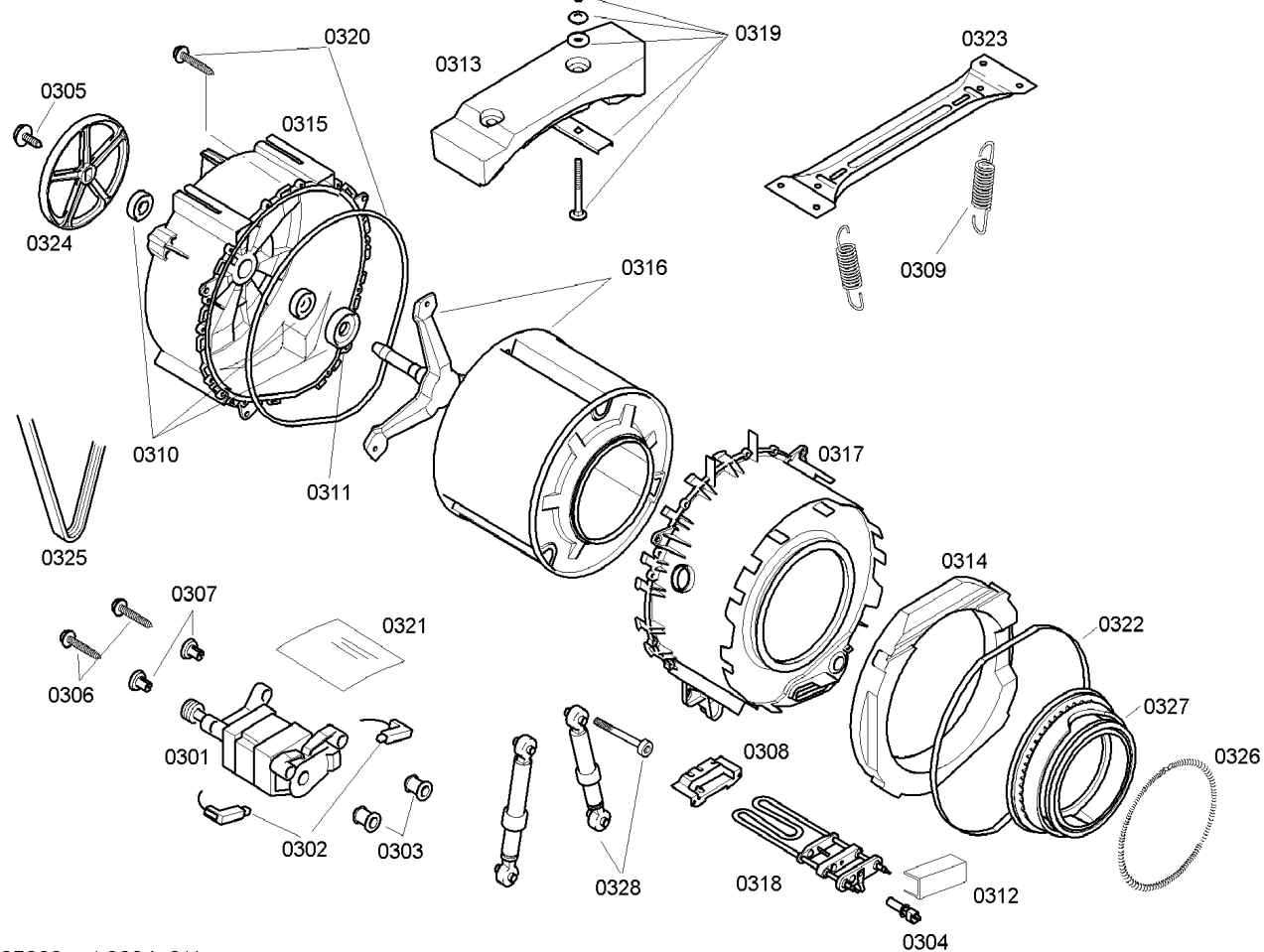
0320
0319
0313
0323
0305
0315
0324
0309
0316
0310
0311
0317
0325
0314
0307
0321
0322
0306
0327
0301
0308
0326
0302
0303
0328
0318
0312
0304

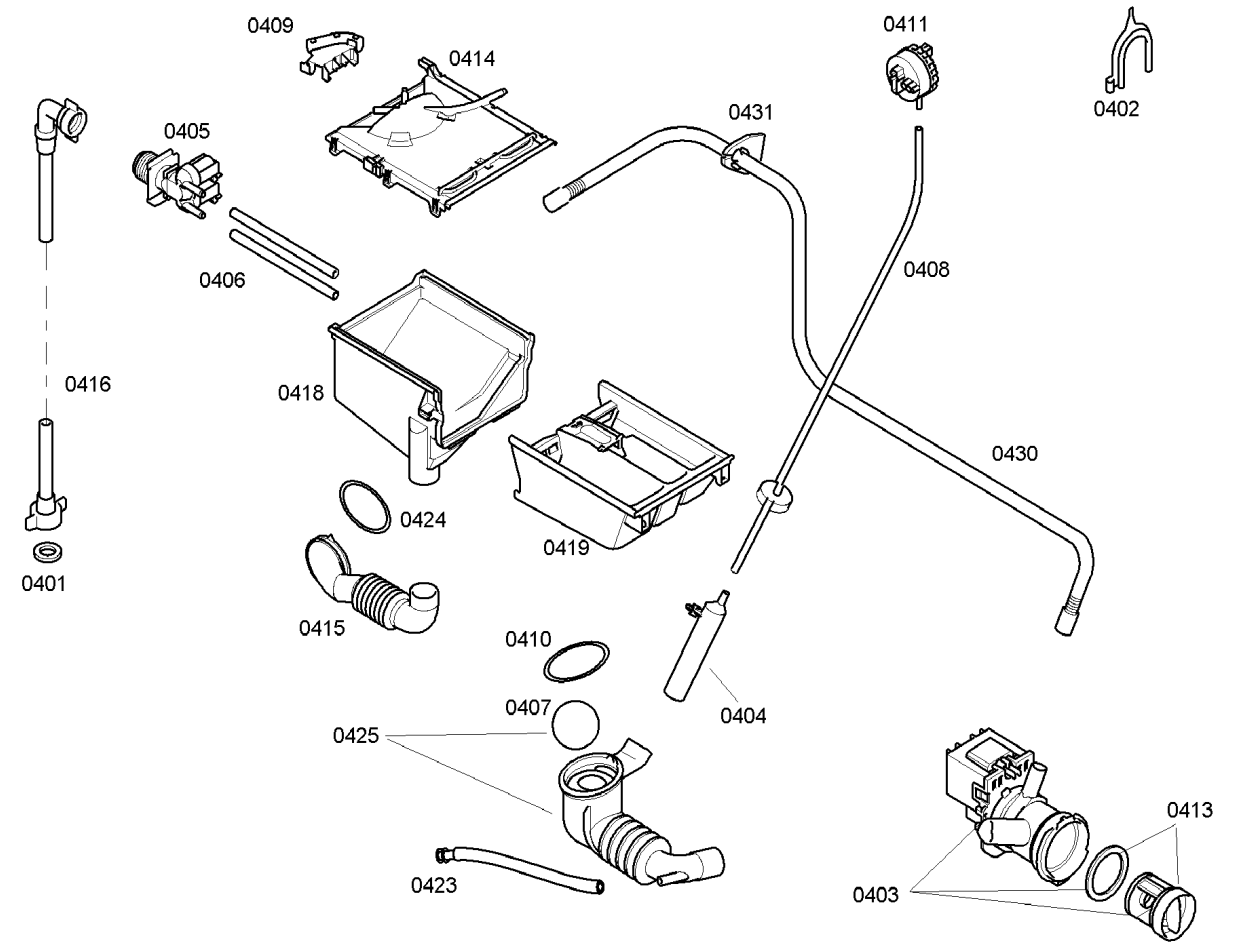
0409
0414
0411
0402
0431
0405
0406
0408
0416
0418
0430
0424
0419
0401
0415
0410
0407
0404
0425
0413
0423
0403