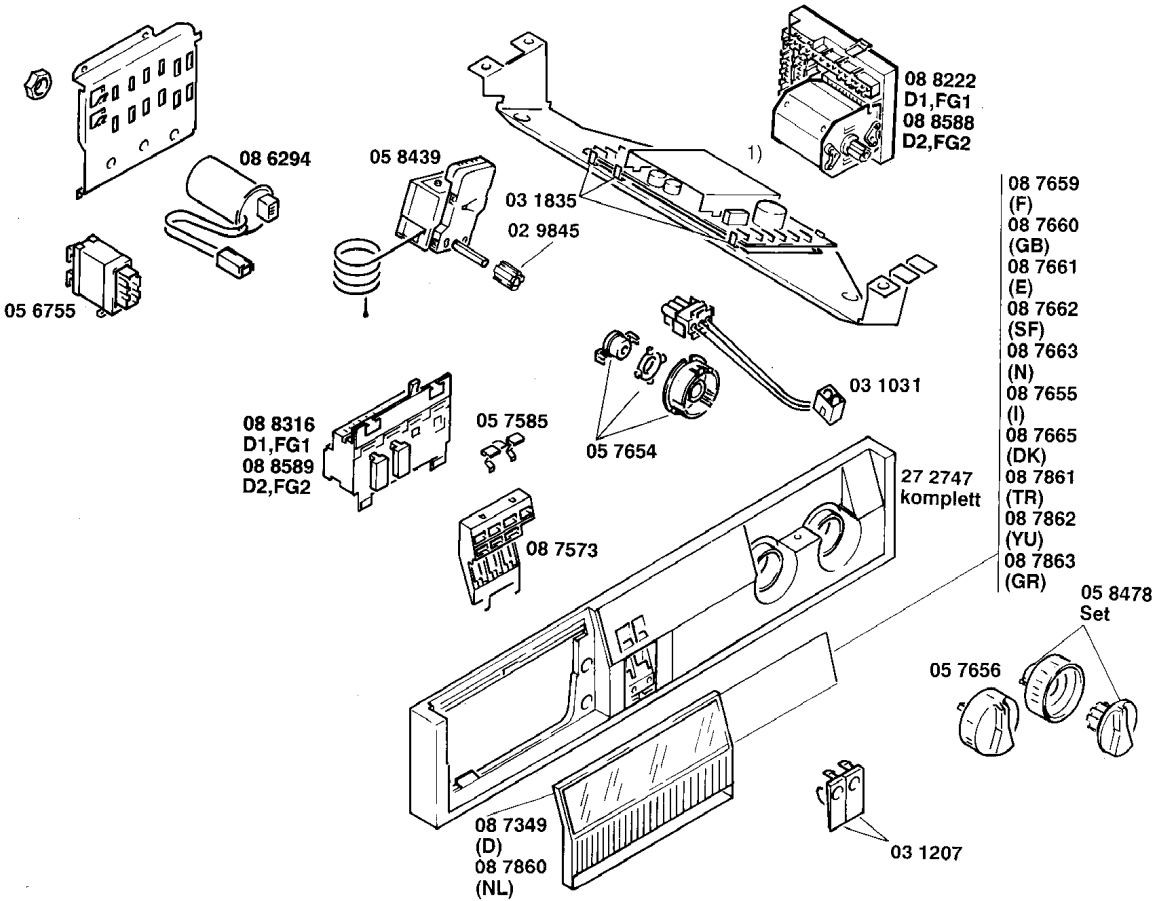
08 8222
D1,FG1
08 8588
D2,FG2
1)
08 6294
05 8439
03 1835
02 9845
05 6755
08 7659
(F)
08 7660
(GB)
08 7661
(E)
08 7662
(SF)
08 7663
(N)
08 7655
(I)
08 7665
(DK)
08 7861
(TR)
08 7862
(YU)
08 7863
(GR)
03 1031
08 8316
D1,FG1
08 8589
D2,FG2
05 7585
05 7654
27 2747
komplett
08 7573
05 8478
Set
05 7656
08 7349
(D)
08 7860
(NL)
03 1207

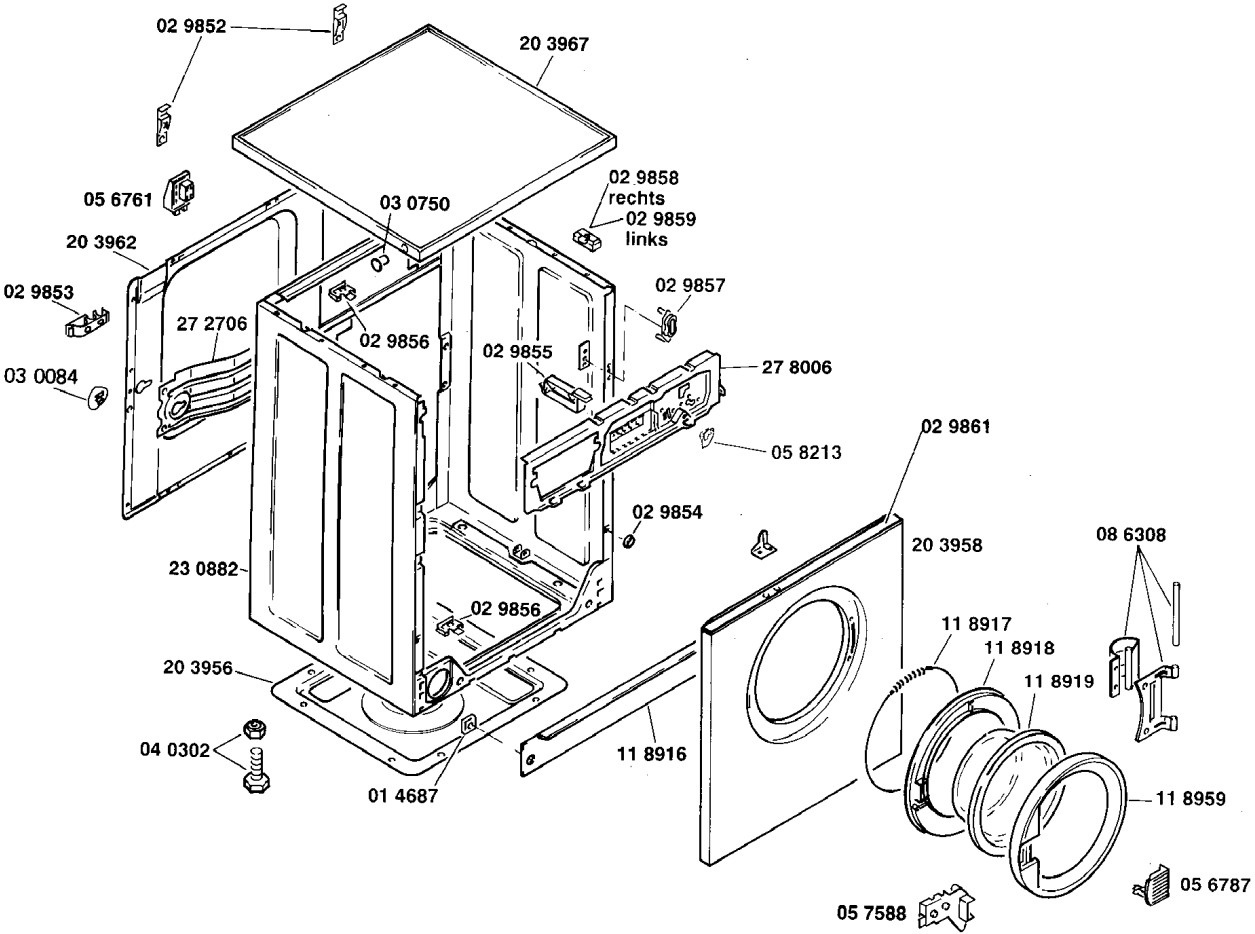
02 9852
20 3967
05 6761
03 0750
02 9858
rechts
02 9859
links
20 3962
02 9853
02 9857
27 2706
02 9856
02 9855
27 8006
03 0084
05 8213
02 9861
02 9854
20 3958
08 6308
23 0882
02 9856
11 8917
11 8918
11 8919
20 3956
04 0302
11 8916
11 8959
01 4687
05 6787
05 7588

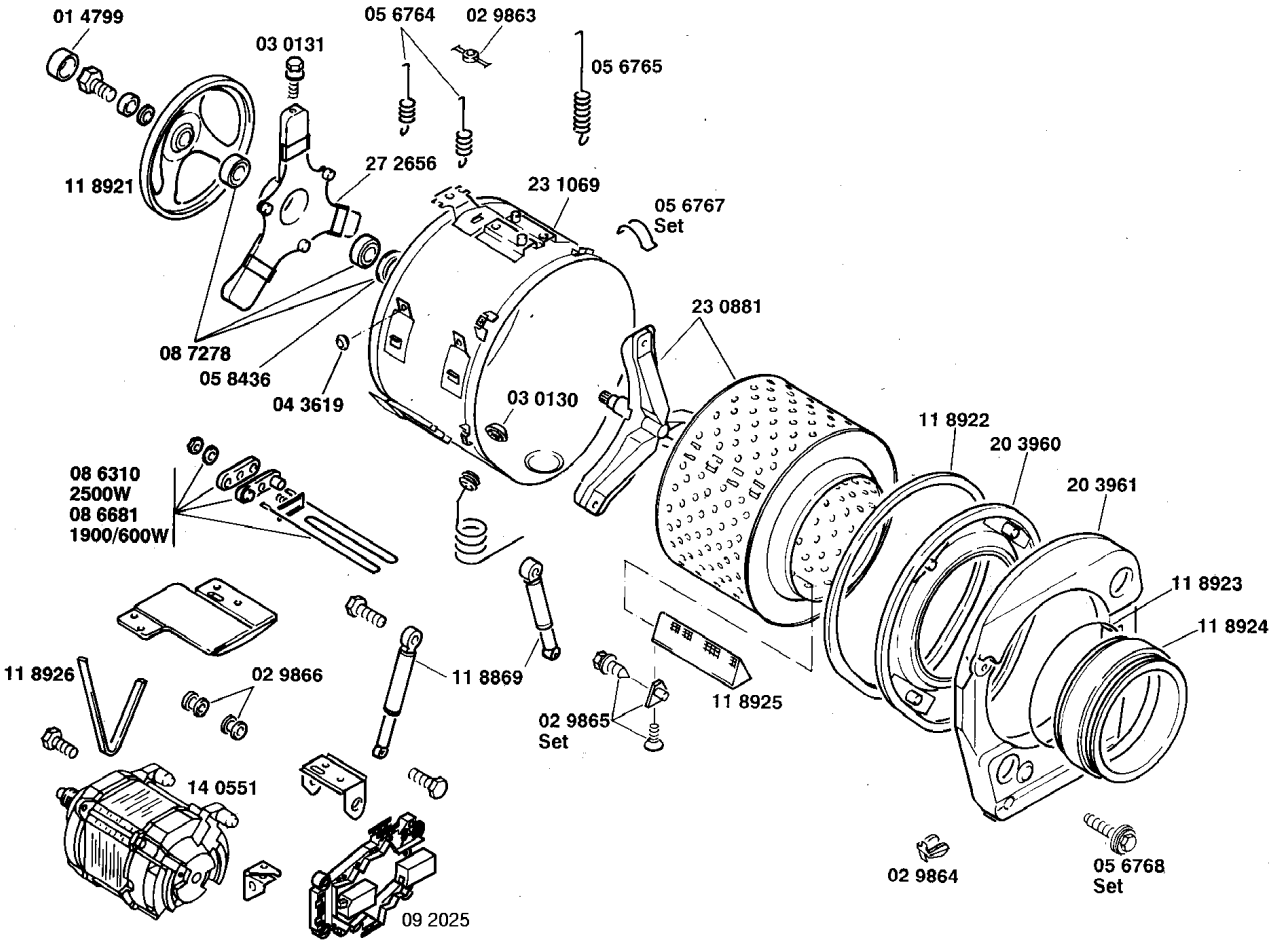
01 4799
03 0131
05 6764
02 9863
05 6765
11 8921
27 2656
23 1069
05 6767
Set
23 0881
08 7278
05 8436
04 3619
03 0130
11 8922
20 3960
20 3961
08 6310
2500W
08 6681
1900/600W
11 8923
11 8924
11 8926
02 9866
11 8869
11 8925
02 9865
Set
14 0551
02 9864
05 6768
Set
09 2025

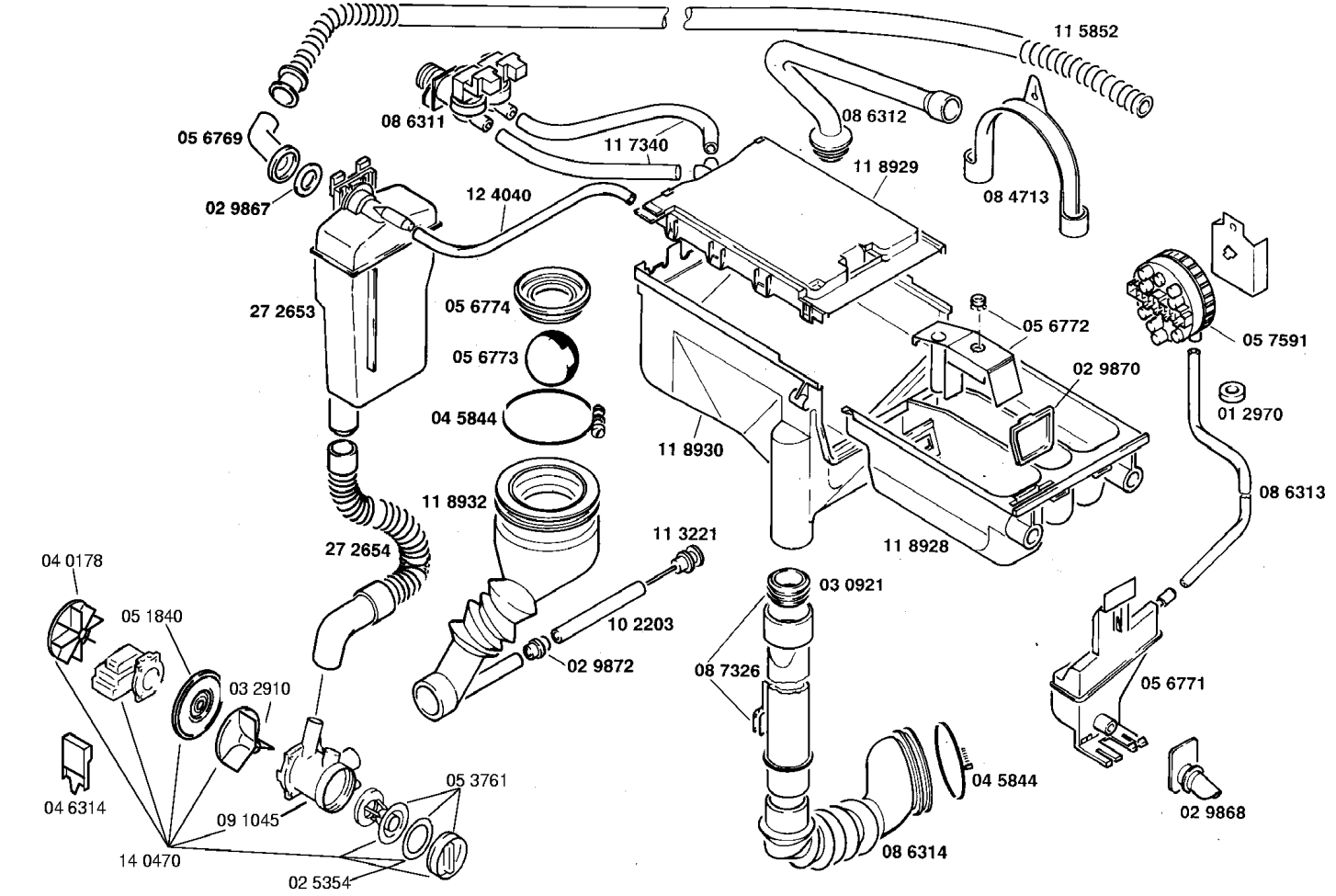
11 5852
08 6311
08 6312
05 6769
11 7340
11 8929
02 9867
12 4040
08 4713
27 2653
05 6774
05 6772
05 7591
05 6773
02 9870
01 2970
04 5844
11 8930
11 8932
08 6313
27 2654
11 3221
11 8928
04 0178
03 0921
05 1840
10 2203
02 9872
08 7326
03 2910
05 6771
04 6314
05 3761
04 5844
09 1045
02 9868
14 0470
08 6314
02 5354