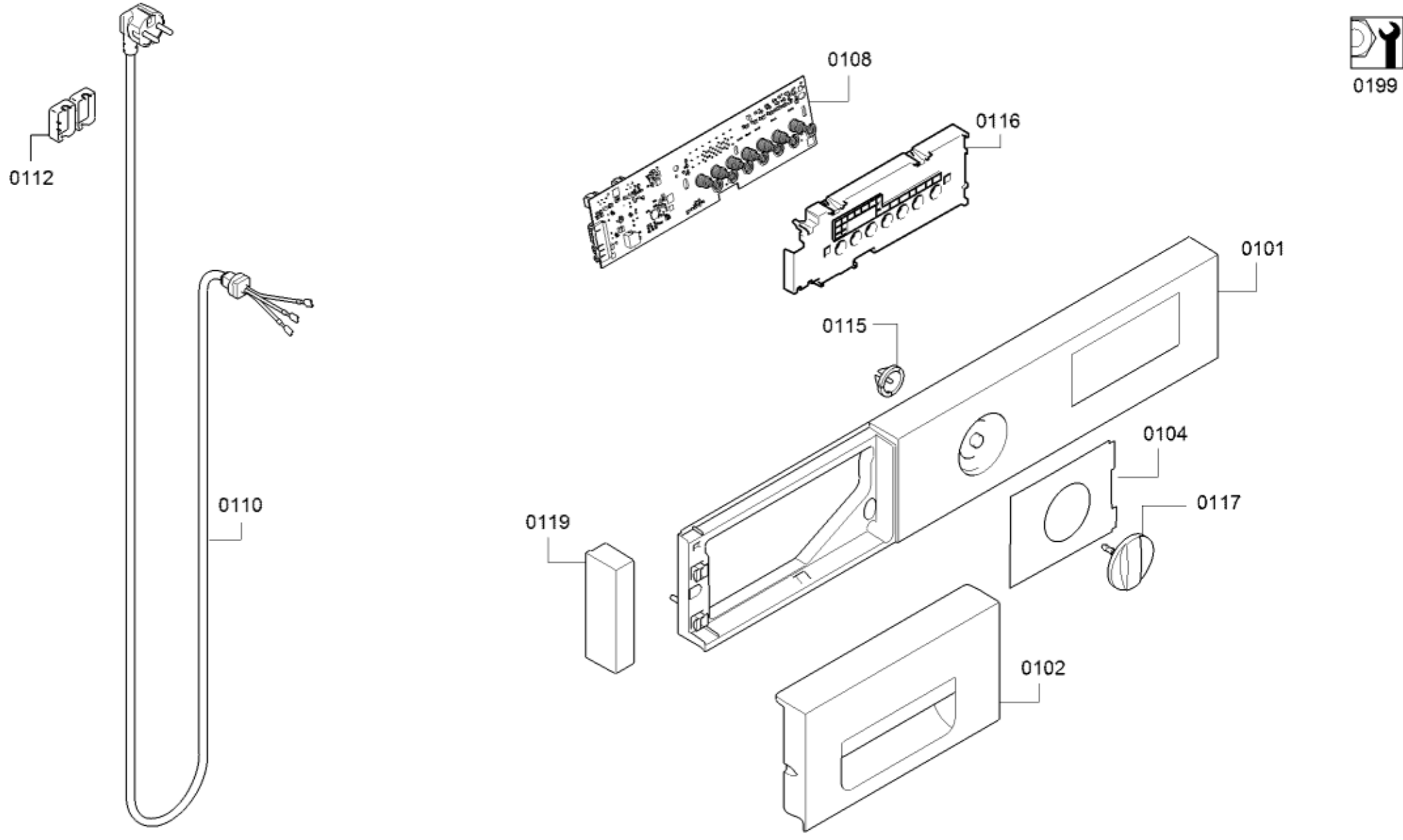
0199
0108
0116
0112
0101
0115
0104
0110
0117
0119
0102

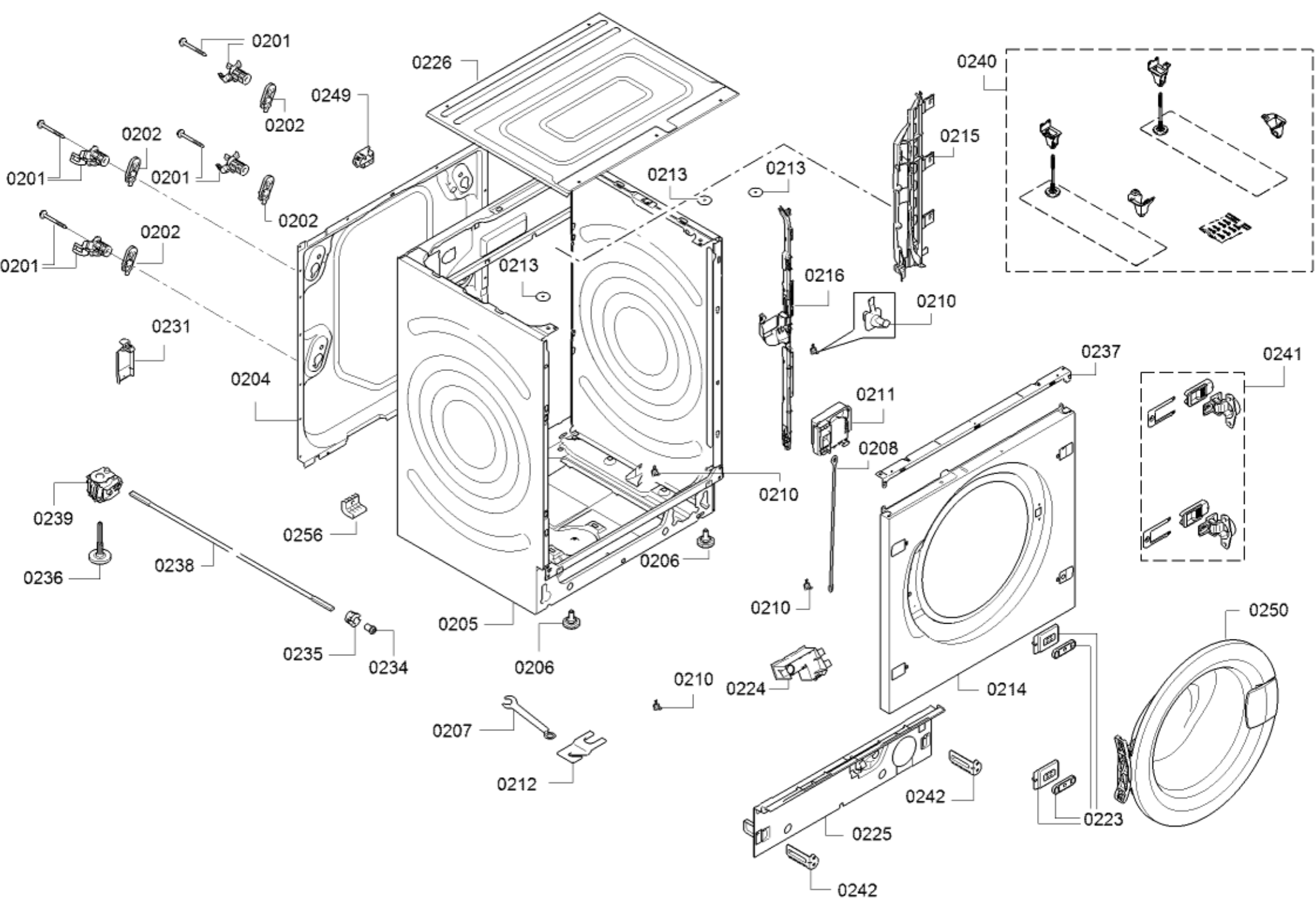
0201
0226
0240
0249
0202
0202
0215
0201
0201
0213
0213
0202
0202
0201
0213
0216
0210
0231
0237
0241
0204
0211
0208
0210
0239
0256
0206
0236
0238
0210
0250
0205
0235
0234
0206
0210
0224
0214
0207
0212
0242
0223
0225
0242

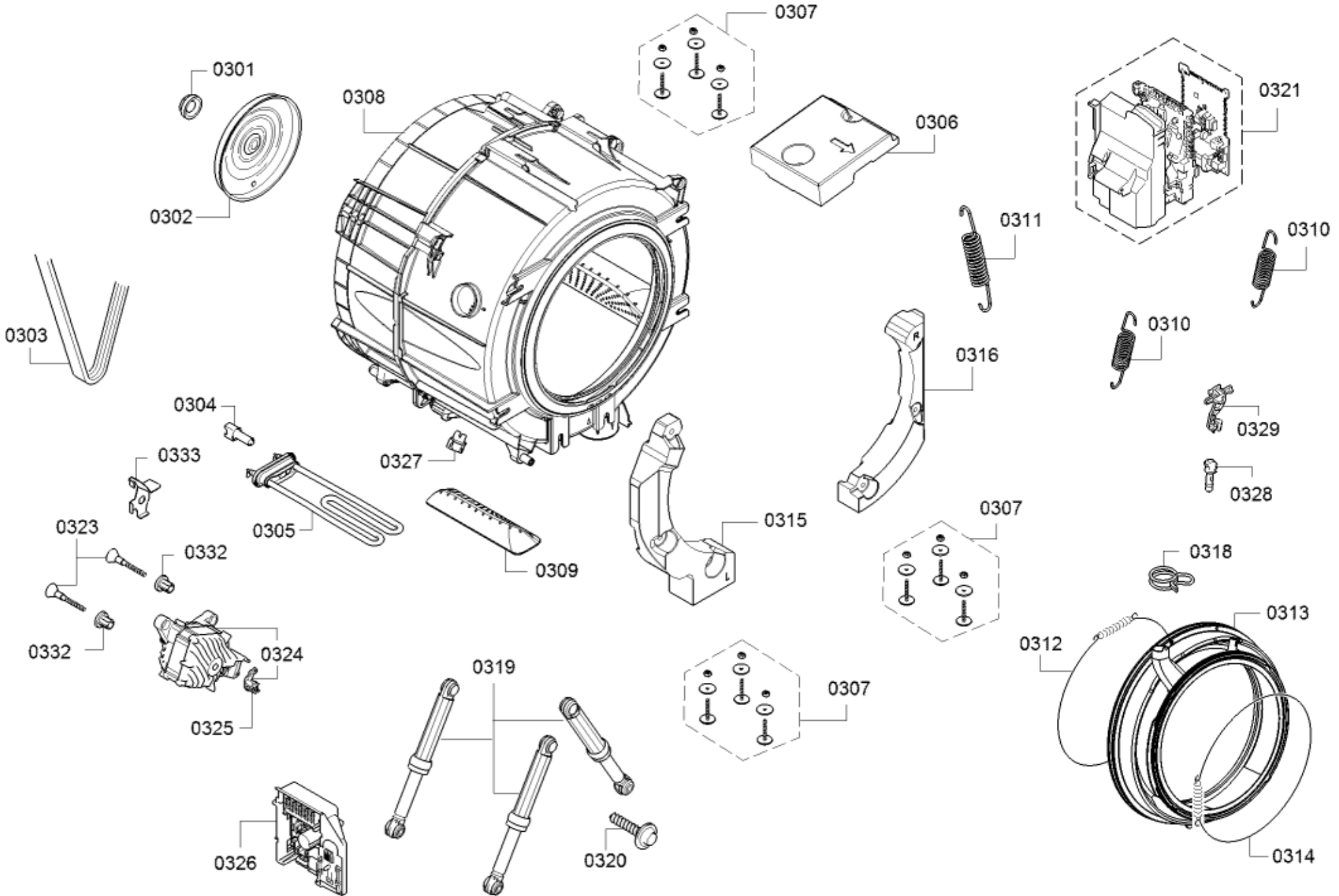
0301
0302
0303
0304
0305
0306
0307
0308
0309
0310
0311
0312
0313
0314
0315
0316
0318
0319
0320
0321
0323
0324
0325
0326
0327
0328
0329
0332
0333